(19) 대한민국특허청(KR)
(12) 등록실용신안공보(Y1)

(51) 。Int. Cl. [7]
A47J 47/02

(45) 공고일자 2003년04월08일
(11) 등록번호 20-0310032
(24) 등록일자 2003년03월27일

(21) 출원번호 20-2003-0002021
(22) 출원일자 2003년01월22일

(73) 실용신안권자 주식회사 디와이
경기 김포시 대곶면 상마리 152

(72) 고안자 고명수
서울 강서구 방화3동 삼익아파트 403동 401호

(74) 대리인 황성택

심사관 : 정기현

기술평가청구 : 없음

(54) 식품보관용 밀폐용기

요약

본 고안은 식품보관용 밀폐용기에 관한 것으로서, 뚜껑(10)의 록킹부재(11)의 안쪽에 형성된 시일링 돌기(12)가 용기본체(20)의 둘레면(23)에 완전 밀착되어 뚜껑(10)과 용기본체(20) 간에 기밀이 유지되는 것을 특징으로 한다.

대표도

도 2

명세서

도면의 간단한 설명

도 1은 본 고안에 따른 식품보관용 밀폐용기를 도시한 사시도

도 2는 도 1의 A-A선에 따른 단면도

도 3a 및 도 3b는 뚜껑에 의해 용기본체가 밀폐되는 것을 설명하기 위한 개략도

도면의 주요부분에 대한 부호설명

10 : 뚜껑 12 : 시일링 돌기

20 : 용기본체 23 : 둘레면

고안의 상세한 설명

고안의 목적

고안이 속하는 기술 및 그 분야의 종래기술

본 고안은 식품보관용 밀폐용기에 관한 것으로서, 보다 상세하게는 안쪽 시일링 돌기부가 용기본체의 개구부에 완전 밀착되어 음식물이 새는 것을 방지하는 식품보관용 밀폐용기에 관한 것이다.

대한민국 실용신안등록 제294828호(2002년 10월 30일 등록)에 "식품보관용 밀폐용기"가 소개되어 있다.

그러나, 상기 식품보관용 밀폐용기는 뚜껑의 안쪽 테두리 홈에 패킹이 장착되고, 상기 패킹에 의해 용기본체의 개구부가 밀폐되기 때문에 패킹이 뚜껑의 안쪽 테두리 홈에 정확하게 배치되지 않을 경우 기밀이 완전하게 이루어지지 않으며, 패킹이 쉽게 부식되기 때문에 사용수명이 짧고, 패킹과 테두리 홈 사이에 음식 찌꺼기가 끼일 염려가 있다.

고안이 이루고자 하는 기술적 과제

따라서, 본 고안의 목적은 뚜껑의 록킹부재 안쪽에 형성된 시일링 돌기부가 용기본체의 개구부의 둘레면에 완전 밀착되어 음식물이 새는 것을 방지하므로서, 패킹에 의한 문제를 원천적으로 해소할 수 있는 식품보관용 밀폐용기를 제공하는 것이다.

고안의 구성 및 작용

상기와 같은 목적을 달성하기 위한 본 고안에 따른 식품보관용 밀폐용기는 뚜껑의 록킹부재 안쪽에 형성된 시일링 돌기가 용기본체의 둘레면에 완전 밀착되어 뚜껑과 용기본체 간에 기밀이 유지되는 것을 특징으로 한다.

상기 시일링 돌기는 수직축에 대하여 하단이 외측으로 소정의 각도로 경사지게 형성되고, 상기 용기본체의 둘레면은 수직축에 대해 안쪽으로 소정의 각도로 경사지게 형성되며, 상기 둘레면의 상단에 안내 경사부가 형성되는 것을 특징으로 한다.

이하, 첨부도면을 참조하여 본 고안의 바람직한 실시예를 상세하게 설명하기로 한다.

도 1 및 도 2를 참조하면, 본 고안에 따른 식품보관용 밀폐용기는 플라스틱으로 이루어지며, 뚜껑(10)의 측부에 회전가능하게 장착된 록킹부재(11)가 용기본체(20)의 개구부(21)의 외측 테두리부(22)에 록킹되므로서 뚜껑(10)에 의해 용기본체(20)의 개구부(21)가 커버된다.

상기 뚜껑(10)은 시일링 돌기(12)가 록킹부재(11)의 안쪽에 테두리 형상으로 형성된다. 상기 시일링 돌기(12)는 수직축(Y)에 대하여 하단이 외측으로 소정의 각도(a ; 0.1 ° ~0.5 °)로 경사지게 형성된다.

상기 용기본체(20)는 뚜껑(10)의 시일링 돌기(12)가 밀착되도록 둘레면(23)이 수직축(Y)에 대해 소정의 각도(b ; 0.1 ° ~0.5 °)로 경사지게 형성되며, 상기 둘레면(23)의 상단에 안내 경사부(24)가 형성되어 뚜껑(10)이 개부구(21)에 용이하게 끼워지도록 안내된다.

상기 안내 경사부(24)는 수직축(Y)에 대하여 둘레면(23)의 경사각(b)보다 더 경사지게 형성되어 개구부(21)의 상단이 확장된 형태를 이룬다.

상기와 같이 구성된 본 고안에 따른 식품보관용 밀폐용기는 용기본체(20)에 뚜껑(10)을 닫을 때, 도 3a에 도시된 바와 같이, 시일링 돌기(12)가 둘레면(23)의 상단에 형성된 안내 경사부(24)에 의해 용기본체(20)의 개구부(21)로 용이하게 유도되며, 뚜껑(10)에 의해 용기본체(20)가 커버된 상태에서 사용자가 뚜껑(10)에 힘을 가하면, 도 3b에 도시된 바와같이, 시일링 돌기(12)가 용기본체(20)의 둘레면 (23)을 따라 하강하면서 용기본체(20)의 둘레면(23)에 압착되어 뚜껑(10)이 용기본체(20)를 시일링된다. 이 때 도 3b에 도시된 바와같이, 상기 뚜껑(10)의 시일링 돌기(12)는 자체 탄성력에 의해 점선으로 도시된 상태에서 용기본체(20)의 둘레면 (23)의 경사각으로 벌어지게 되며, 용기본체(20)의 둘레면(23)에 압착되어, 시일링 돌기(12)와 용기본체(20)의 둘레면(23) 사이에 기밀이 유지된다.

고안의 효과

위에서 설명한 바와같이, 본 고안에 따른 식품보관용 밀폐용기는 뚜껑의 록킹부재 안쪽에 형성된 시일링 돌기부가 용기본체의 개구부의 둘레면 안쪽에 완전 밀착되어 음식물이 새는 것을 방지하는 효과가 있다.

(57) 청구의 범위

청구항 1.

뚜껑(10)의 록킹부재(11)의 안쪽에 형성된 시일링 돌기(12)가 용기본체(20)의 둘레면(23)에 완전 밀착되어 뚜껑(10)과 용기본체(20) 간에 기밀이 유지되는 것을 특징으로 하는 식품보관용 밀폐용기.

청구항 2.

제 1 항에 있어서,

상기 시일링 돌기(12)는 수직축(Y)에 대하여 하단이 외측으로 소정의 각도(a ; 0.1 ° ~0.5 °)로 경사지게 형성되고,

상기 용기본체(20)의 둘레면(23)은 수직축(Y)에 대해 소정의 각도(b ; 0.1 ° ~0.5 °)로 경사지게 형성되며, 상기 둘레면(23)의 상단에 안내 경사부(24)가 형성되는 것을 특징으로 하는 식품보관용 밀폐용기.

도면

도면 1

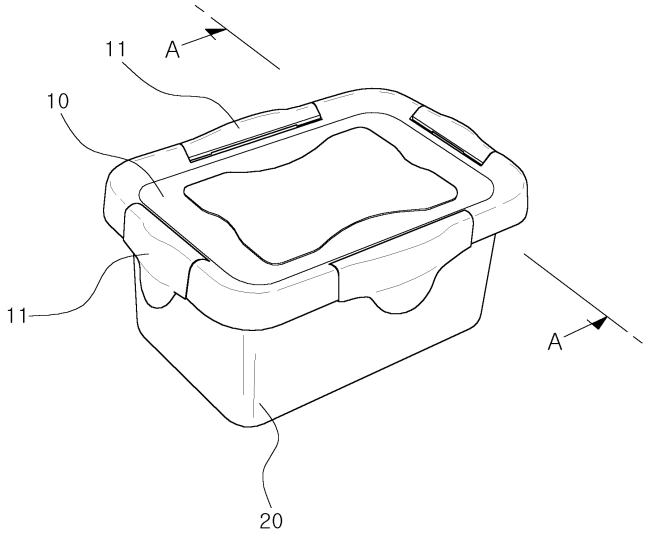

도면 2

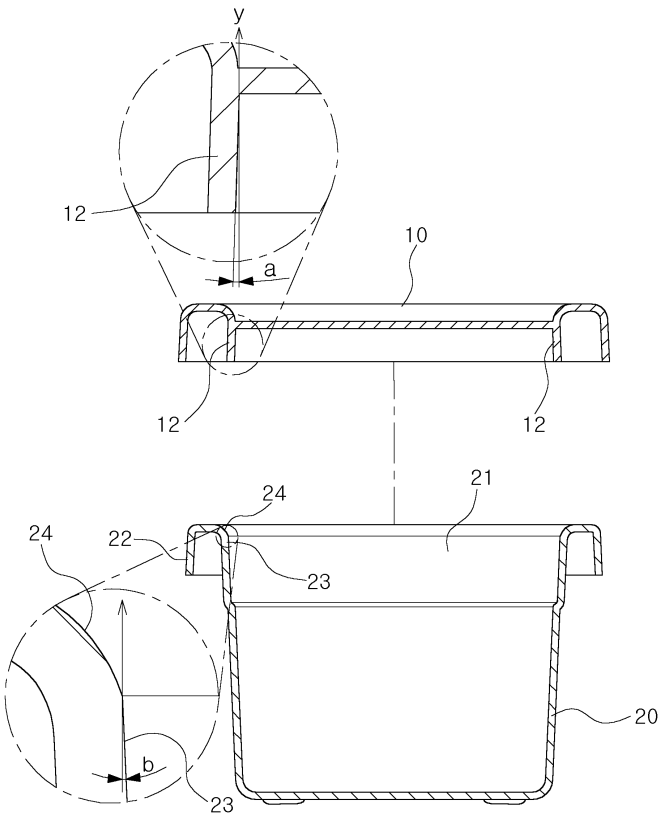

도면 3a

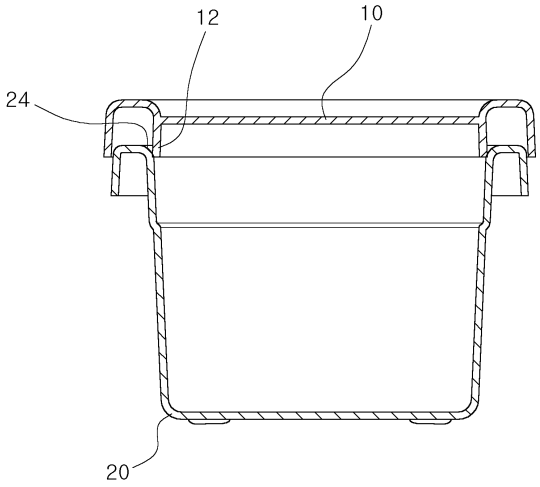

도면 3b

