(19)中华人民共和国国家知识产权局

(12)实用新型专利

(10)授权公告号 CN 206994752 U
(45)授权公告日 2018.02.13

(21)申请号 201720888547.9

(22)申请日 2017.07.21

(73)专利权人 黄攀文
地址 518000 广东省深圳市南山区前海路2189号港湾丽都2栋12D

(72)发明人 黄攀文

(51)Int.Cl.
A45C 11/00(2006.01)
G06F 1/16(2006.01)

权利要求书1页 说明书2页 附图1页

(54)实用新型名称

一种磁吸式笔记本电脑保护套

(57)摘要

一种磁吸式笔记本电脑保护套，其特征是包括中框，扣合安装在中框底部的底盖，扣合安装在中框顶部的顶盖，以及安装在中框与底盖扣合面边沿的下磁铁和安装在中框与顶盖扣合面边沿的上磁铁，所述底盖和顶盖与中框扣合围成了可放置笔记本电脑的第一容置室；中框为TPU软质材料制作，其后半部为一体型设置，其前半部为可张合的上下两层，在可张合的上下两层的中部设置有第一手扣，所述可张合的上下两层的周边分别设置有最少六个上磁铁室和下磁铁室，所述最少六个上磁铁室和下磁铁室内分别安装有上磁铁和下磁铁。

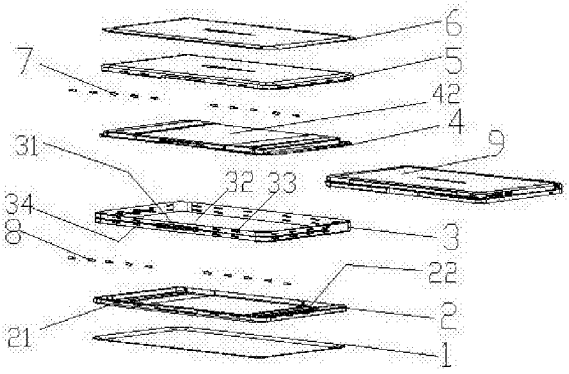

CN 206994752 U

1.一种磁吸式笔记本电脑保护套，其特征是包括中框，扣合安装在中框底部的底盖，扣合安装在中框顶部的顶盖，以及安装在中框与底盖扣合面边沿的下磁铁和安装在中框与顶盖扣合面边沿的上磁铁，所述底盖和顶盖与中框扣合围成了可放置笔记本电脑的第一容置室。

2.根据权利要求1所述的一种磁吸式笔记本电脑保护套，其特征是所述中框为TPU软质材料制作，其后半部为一体型设置，其前半部为可张合的上下两层，在可张合的上下两层的中部设置有第一手扣，所述可张合的上下两层的周边分别设置有最少六个上磁铁室和下磁铁室，所述最少六个上磁铁室和下磁铁室内分别安装有上磁铁和下磁铁。

3.根据权利要求1所述的一种磁吸式笔记本电脑保护套，其特征是所述底盖为EVA泡沫材料制作，其面料是皮革，里料是绒布，其反弹力高，抗震性好，所述底盖的右边设置有可放置手写笔的笔位；所述顶盖为EVA泡沫材料制作，其面料是皮革，里料是绒布，其反弹力高，抗震性好。

4.根据权利要求3所述的一种磁吸式笔记本电脑保护套，其特征是所述下磁铁室与上磁铁室一一对应设置，相对应的上下两磁铁室内安装的磁铁相对极性相反。

5.根据权利要求3所述的一种磁吸式笔记本电脑保护套，其特征是所述顶盖的顶部设置有偏盖，所述偏盖与顶盖围合形成一个可存放文件的第二容置室，所述第二容置室的前部设置有第二手扣。

6.根据权利要求5所述的一种磁吸式笔记本电脑保护套，其特征是所述偏盖的顶部表面设置有偏盖装饰件。

7.根据权利要求3所述的一种磁吸式笔记本电脑保护套，其特征是所述底盖的底部表面设置有底盖装饰件。

一种磁吸式笔记本电脑保护套

技术领域

[0001] 本实用新型涉及一种笔记本电脑盛放包，特别指的是一种磁吸式笔记本电脑保护套。

背景技术

[0002] 为了方便人们移动办公，笔记本电脑是人们移动办公设备也是人们随身携带的娱乐工具，因此人们外出时经常随身携带。为了携带方便，人们设置了笔记本电脑保护套，然而，现有的笔记本电脑保护套都是以拉链封口，开与合都很不方便，拉链是极易损坏的部件，经常会卡死以及掉齿，在电脑保护套上没有设置任何减震防摔装置，人们携带的途中偶尔会不小心将其掉落在地上摔坏。

发明内容

[0003] 本实用新要解决的技术问题是：针对现有技术中存在的问题，提供一种磁吸式笔记本电脑保护套，克服笔记本电脑保护套使用不方便和没有防震防摔功能的缺陷。

[0004] 本实用新型解决技术问题所采用的技术方案是：包括中框，扣合安装在中框底部的底盖，扣合安装在中框顶部的顶盖，以及安装在中框与底盖扣合面边沿的下磁铁和安装在中框与顶盖扣合面边沿的上磁铁。

[0005] 所述中框为TPU软质材料制作，其后半部为一体型设置，其前半部为可张合的上下两层，在可张合的上下两层的中部设置有第一手扣，所述可张合的上下两层的周边分别设置有最少六个上磁铁室和下磁铁室，所述最少六个上磁铁室和下磁铁室内分别安装有上磁铁和下磁铁。

[0006] 所述底盖为EVA泡沫材料制作，其面料是皮革，里料是绒布，其反弹力高，抗震性好，所述底盖的右边设置有可放置手写笔的笔位。

[0007] 所述顶盖为为EVA泡沫材料制作，其面料是皮革，里料是绒布，其反弹力高，抗震性好。

[0008] 所述下磁铁室与上磁铁室一一对应设置，相对应的上下两磁铁室内安装的磁铁相对极性相反。

[0009] 所述底盖和顶盖与中框扣合围成了可放置笔记本电脑的第一容置室。

[0010] 所述顶盖的顶部设置有偏盖，所述偏盖与顶盖围合形成一个可存放文件的第二容置室，所述第二容置室的前部设置有第二手扣。

[0011] 所述偏盖的顶部表面设置有偏盖装饰件。

[0012] 所述底盖的底部表面设置有底盖装饰件。

[0013] 本实用新型的有益效果是：1、开合口方便，经久耐用；减震性好，对笔记本电脑有更好的保护；3、一套两室，既可放笔记本电脑又可放文件；4、防水性好。

附图说明

[0014] 图1是本实用新型的效果图。

[0015] 图2是本实用新型的结构爆炸图。

具体实施方式

[0016] 如图1所示，本实用新型是一种磁吸式笔记本电脑保护套。

[0017] 如图2所示，本实用新型包括中框3，扣合安装在中框3底部的底盖2，扣合安装在中框3顶部的顶盖4，安装在中框3与底盖2扣合面边沿的下磁铁8，安装在中框3与顶盖4扣合面边沿的上磁铁7。

[0018] 所述中框3的后半部为一体型设置，其前半部为可张合的上下两层，在可张合的上下两层的中部设置有第一手扣31，所述可张合的上下两层的周边分别设置有最少6个上磁铁室33和下磁铁室34，所述最少6个上磁铁室33和下磁铁室34内分别安装有上磁铁7和下磁铁8。

[0019] 所述底盖2为EVA泡沫材料制作，其面料是皮革，里料是绒布，其反弹力高，抗震性好，所述底盖2的右边设置有可放置手写笔的笔位22。所述顶盖4为为EVA泡沫材料制作，其面料是皮革，里料是绒布，其反弹力高，抗震性好。所述下磁铁室34与上磁铁室33一一对应设置，相对应的上下两磁铁室内安装的磁铁7和磁铁8相对极性相反。所述底盖2和顶盖4与中框3扣合围成了可放置笔记本电脑的第一容置室32。所述顶盖4的顶部设置有偏盖5，所述偏盖5与顶盖4围合形成一个可存放文件的第二容置室42，所述第二容置室42的前部设置有第二手扣52。所述偏盖5的顶部表面设置有偏盖装饰件6。所述底盖2的底部表面设置有底盖装饰件1。

[0020] 要使用笔记本电脑9时，打开第一手扣31，将软质的中框3前端的上下两层拨开，取出笔记本电脑9便可以使用了，当需要手写笔时，从底盖2右端的笔位22中取出手写笔便可对笔记本电脑9进行输入。当需要文件时，打开第二手扣52，拉开侧盖5，便可取出文件。当不使用笔记本电脑9时，打开第一手扣31，拉住第一手扣31的一边，将笔记本电脑9放入第一容置室32时，松手后磁铁7和8自动吸合，第一容置室32的开口被封闭。当不小心将笔记本电脑9连同保护套一起掉落地上时，由于中框3、顶盖4和底盖2质软且富有弹性，笔记本电脑9是不会被摔坏的。

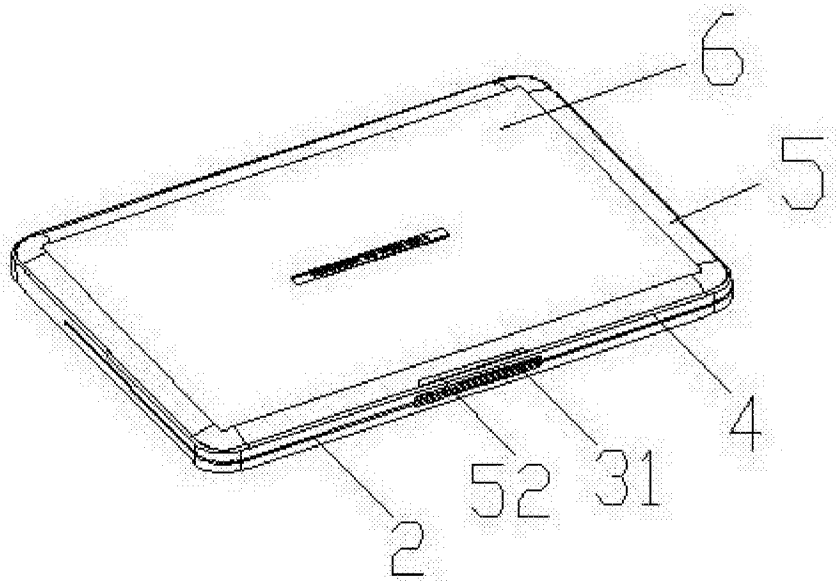

图1

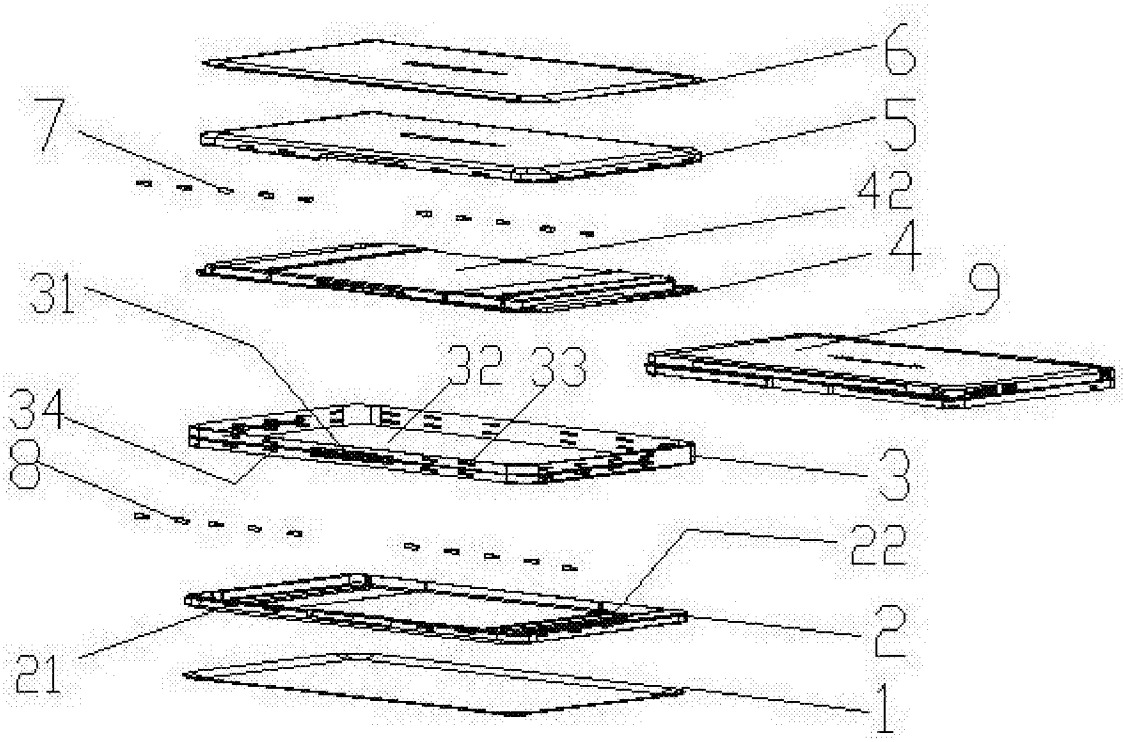

图2