(19)中华人民共和国国家知识产权局

(12)实用新型专利

(10)授权公告号 CN 203576097 U
(45)授权公告日 2014.05.07

(21)申请号 201320750190.X

(22)申请日 2013.11.20

(73)专利权人 滕州市洪绪婴乐美儿童用品厂
地址 277500 山东省滕州市洪绪镇东赵沟村

(72)发明人 张文祥

(51)Int.Cl.
*A47D 13/04*(2006.01)
*A47D 13/10*(2006.01)

权利要求书1页 说明书2页 附图2页

(54)实用新型名称

多功能婴儿学步车底盘

(57)摘要

一种多功能婴儿学步车底盘，底盘的形状为u型，后面是开放式的，包括左底盘、右底盘、前头连接件、车轮、刹车闸和底盘支撑架，其特征是：左底盘和右底盘的前端通过前头连接件连接在一起，左底盘、右底盘的下面各设有三个车轮和一个刹车闸，前头连接件的下面设有一个车轮，左底盘和右底盘的前后两端各连接一根圆管形底盘支撑架。本实用新型的有益效果是，安装方便，稳定性强，转动灵活，既能向四周运动，又能竖起作前后摇摆运动，适用范围广，可作为多种婴儿学步车的底盘，使婴儿学步车具有学步车、小推车和摇马的多种功能。

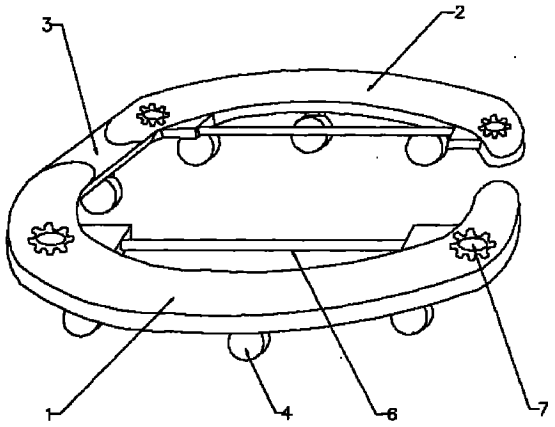


CN 203576097 U

1. 一种多功能婴儿学步车底盘，形状为 u 型，包括左底盘、右底盘、前头连接件、车轮、刹车闸和底盘支撑架，其特征是：左底盘和右底盘的前端通过前头连接件连接在一起，左底盘、右底盘的下面各设有三个车轮和一个刹车闸，前头连接件的下面设有一个车轮，左底盘和右底盘的前后两端各连接一根圆管形底盘支撑架。

2. 根据权利要求 1 所述的一种多功能婴儿学步车底盘，其特征是：所述左底盘的左侧面和右底盘的右侧面为圆弧形，左底盘、右底盘的两端各安装一个由金属销、手柄、弹簧和阻簧片组成的限位钮。

3. 根据权利要求 1 所述的一种多功能婴儿学步车底盘，其特征是：所述底盘支撑架设有两根，每根的两端设有十字形销孔座，十字形销孔座的销孔与限位钮的另一端相对应，并通过挡板安装在左底盘和右底盘的前后两端。

# 多功能婴儿学步车底盘

## 技术领域：

[0001] 本实用新型涉及一种婴儿学步车底盘，尤其是一种多功能婴儿学步车底盘。

## 背景技术：

[0002] 目前，公知的婴儿学步车底盘多为固定式圆形底盘，下面安装有多个车轮和刹车闸，可以向四周移动，也可以通过刹车闸将婴儿学步车固定在某一位置，既有利于婴儿学步，又能减轻照看婴儿的负担，但这种固定式圆形底盘结构简单，功能较少，直接影响到整个婴儿学步车的功能，并且底盘容易碰小孩脚后跟。

## 发明内容：

[0003] 本实用新型的目的是为了克服现有固定式底盘的不足，提供一种既能向四周运动，又能竖起作前后摇摆运动的多功能婴儿学步车底盘。

[0004] 本实用新型解决其技术问题所采用的技术方案是：

[0005] 一种多功能婴儿学步车底盘，包括左底盘、右底盘、前头连接件、车轮、刹车闸和底盘支撑架，其特征是：左底盘和右底盘的前端通过前头连接件连接在一起，左底盘、右底盘的下面各设有三个车轮和一个刹车闸，前头连接件的下面设有一个车轮，左底盘和右底盘的前后两端各连接一根圆管形底盘支撑架。

[0006] 根据所述的一种多功能婴儿学步车底盘，其特征是：底盘的形状为 u 型，所谓 u 型的底盘就是后面是开放式的，小孩学步的时候不碰脚后跟，适应各年龄段小孩，此 u 型底盘，前头连接件可以自己拆卸，前头连接件拆卸后，此底盘成为双弧形 ()，可以解决小孩往前走的时候碰脚面的问题，双弧形底盘前后没有固定件，更适应各年龄段小孩，前后不碰脚。

[0007] 根据所述的一种多功能婴儿学步车底盘，其特征是：所述左底盘、右底盘的两端各安装一个限位钮，左底盘的左侧面和右底盘的右侧面为圆弧形。

[0008] 根据所述的一种多功能婴儿学步车底盘，其特征是：所述底盘支撑架设有两根，每根的两端设有十字形销孔座，十字形销孔座的销孔与限位钮的另一端相对应，并通过挡板安装在左底盘和右底盘的前后两端。

[0009] 根据所述的一种多功能婴儿学步车底盘，其特征是：所述限位钮由金属销、手柄、弹簧和阻簧片组成，金属销的中下部设有阻簧片，金属销的上端安装有手柄，在阻簧片和手轮之间的金属销上安装有弹簧。

[0010] 本实用新型的有益效果是，安装方便，稳定性强，转动灵活，既能向四周运动，又能竖起作前后摇摆运动，适用范围广，可作为多种婴儿学步车的底盘，使婴儿学步车具有学步车、小推车和摇马的多种功能。该底盘的前部固定件可以自己拆卸，拆卸后此底盘成为双弧形 ()，可以解决小孩往前走的时候碰脚面的问题，双弧形底盘前后没有连接件，更适应各年龄段小孩，前后不碰脚。

**附图说明：**

[0011] 下面结合附图和实施例对本实用新型进一步说明。

[0012] 图 1 为本实用新型的结构示意图。

[0013] 图 2 为本实用新型变形后的结构示意图。

[0014] 图 3 为底盘支撑架与限位销的连接示意图。

[0015] 图中 1 左底盘、2 右底盘、3 前头连接件、4 车轮、5 刹车闸、6 底盘支撑架、7 限位钮、8 十字形销孔座、9 挡板、10 金属销、11 手柄、12 弹簧、13 阻簧片。

**具体实施方式：**

[0016] 一种多功能婴儿学步车底盘，包括左底盘 1、右底盘 2、前头连接件 3、车轮 4、刹车闸 5 和底盘支撑架 6，其特征是：左底盘 1 和右底盘 2 的前端通过前头连接件 3 连接在一起，左底盘 1、右底盘 2 的下面各设有三个车轮 4 和一个刹车闸 5，前头连接件 3 的下面设有一个车轮 4，左底盘 1 和右底盘 2 的前后两端各连接一根圆管形底盘支撑架 6。底盘的形状为 u 型，所谓 u 型的底盘就是后面是开放式的，小孩学步的时候不碰脚后跟，适应各年龄段小孩，此 u 型底盘，前头连接件 3 可以自己拆卸，前头连接件 3 拆卸后，此底盘成为双弧形 ()，可以解决小孩往前走的时候碰脚面的问题，双弧形底盘前后没有连接件，更适应各年龄段小孩，前后不碰脚。所述左底盘 1、右底盘 2 的两端各安装一个限位钮 7，左底盘 1 的左侧面和右底盘 2 的右侧面为圆弧形。所述底盘支撑架 6 设有两根，每根的两端设有十字形销孔座 8，十字形销孔座 8 的销孔与限位钮 7 的另一端相对应，并通过挡板 9 安装在左底盘 1 和右底盘 2 的前后两端。所述限位钮 7 由金属销 10、手柄 11、弹簧 12 和阻簧片 13 组成，金属销 10 的中下部设有阻簧片 13，金属销 10 的上端安装有手柄 11，在阻簧片 13 和手轮 11 之间的金属销 10 上安装有弹簧 12。

[0017] 操作方法：当多功能婴儿学步车底盘的车轮 4 向下，限位销 7 的下端插入十字形销孔座 8 上面的销孔时，多功能婴儿学步车底盘能向四周运动。当提起左底盘 1 和右底盘 2 两端的限位销 7，将左底盘 1 和右底盘 2 竖直立起时，松开限位销 7，使限位销 7 的下端插入十字形销孔座 8 的外侧面的销孔内，由于左底盘 1 的左侧面和右底盘 2 的右侧面为圆弧形，整个底盘能作前后摇摆运动。前头连接件 3 拆卸后，此底盘成为双弧形 ()，可以解决小孩往前走的时候碰脚面的现象，双弧形底盘前后没有连接件，更适应各年龄段小孩，前后不碰脚。

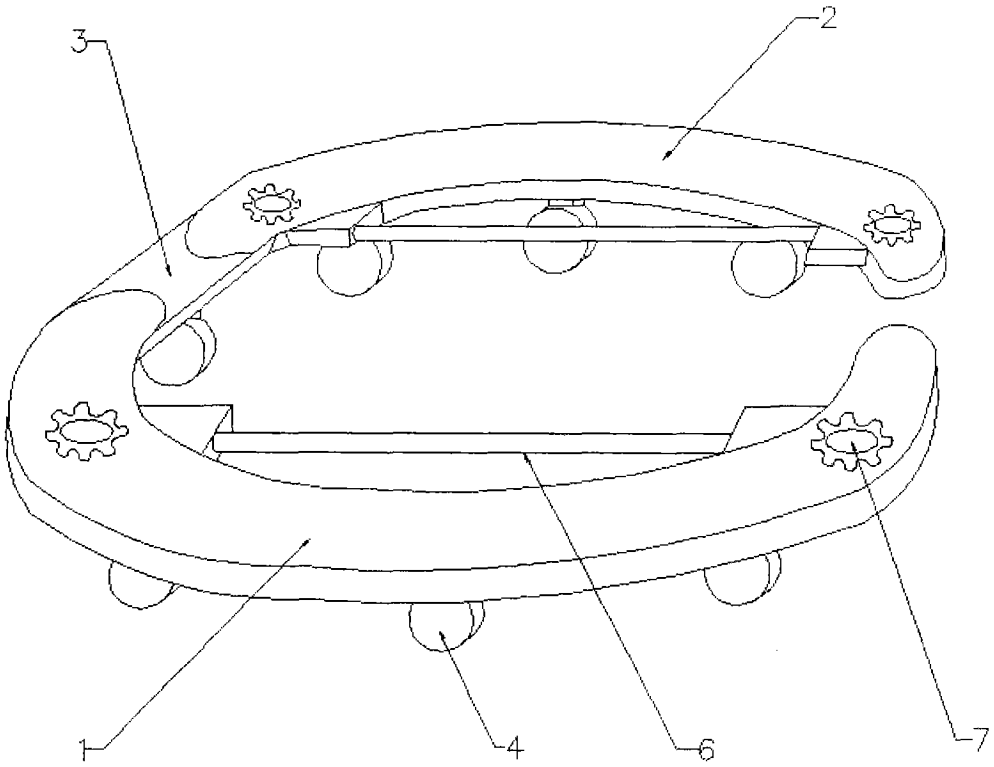


图 1

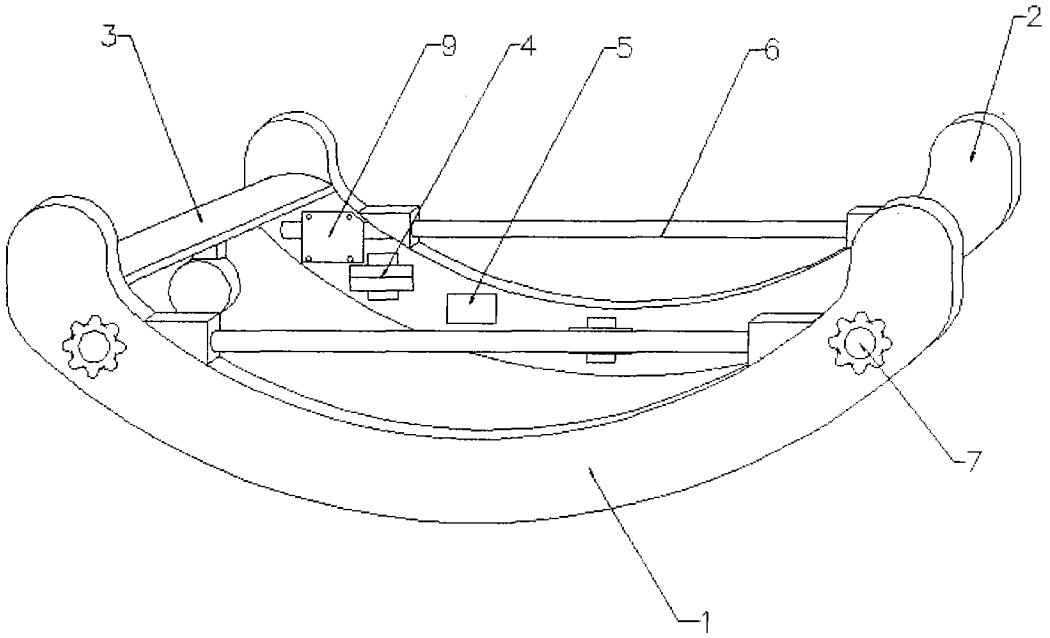


图 2

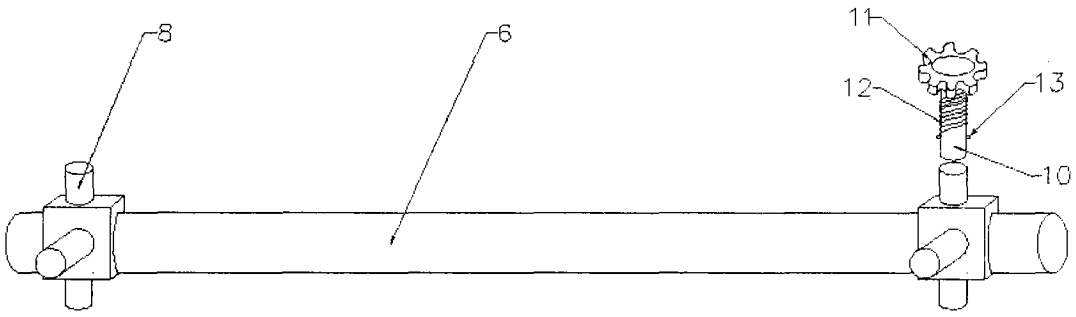


图 3