(19)中华人民共和国国家知识产权局

(12)实用新型专利

(10)授权公告号 CN 208339363 U
(45)授权公告日 2019.01.08

(21)申请号 201721768236.5

(22)申请日 2017.12.15

(73)专利权人 博西华电器(江苏)有限公司
地址 210046 江苏省南京市经济技术开发区尧新大道208号
专利权人 BSH家用电器有限公司

(72)发明人 朱青梅 陆鹏 崔华伟

(51)Int.Cl.
A47J 27/00(2006.01)
A47J 27/04(2006.01)
A47J 27/08(2006.01)
A47J 37/12(2006.01)
A47J 36/00(2006.01)

权利要求书1页 说明书3页 附图3页

(54)实用新型名称

炊具

(57)摘要

本实用新型公开了一种炊具，具有灶体和烹饪平台，所述烹饪平台下方设有嵌入式锅具，所述嵌入式锅具的上方设有盖体，所述盖体在第一位置与第二位置之间转换；其中，所述盖体在所述第一位置时处于打开状态；所述盖体处于在所述第二位置时闭合状态，且所述盖体的上表面与所述烹饪平台的上表面处于同一水平面。

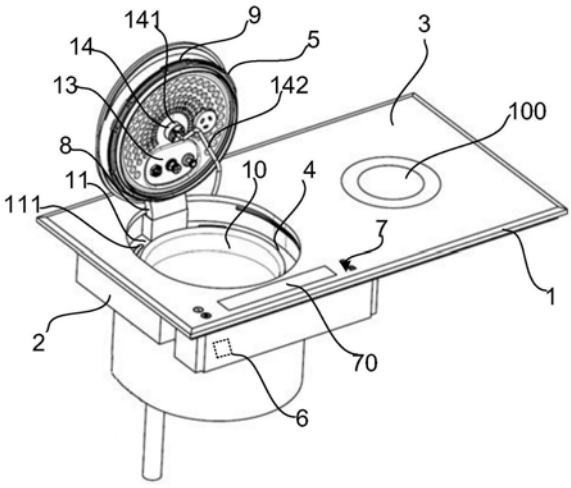

CN 208339363 U

1.一种炊具(1),具有灶体(2)和烹饪平台(3),所述烹饪平台(3)下方设有嵌入式锅具(4),所述嵌入式锅具(4)的上方设有盖体(5),其特征在于:

所述盖体(5)在第一位置与第二位置之间转换;其中,

所述盖体(5)在所述第一位置时处于打开状态;

所述盖体(5)处于在所述第二位置时闭合状态,且所述盖体(5)的上表面(51)与所述烹饪平台(3)的上表面(31)处于同一水平面。

2.如权利要求1所述的炊具,其特征在于:

所述烹饪平台(3)上还设有电磁灶台和/或燃气灶台。

3.如权利要求1所述的炊具,其特征在于,包括:

控制装置(6)和操作面板(7);

所述操作面板(7)设置于所述烹饪平台(3)上,所述控制装置(6)通过所述操作面板(7)输入的控制指令以控制所述嵌入式锅具(4)和所述盖体(5)工作。

4.如权利要求3所述的炊具,其特征在于,包括:

驱动所述盖体(5)在第一位置与第二位置之间转换的驱动装置(8);

将处于第二位置的所述盖体(5)锁紧或解锁的锁定装置(9);

其中所述控制装置(6)控制所述锁定装置(9)和所述驱动装置(8)工作。

5.如权利要求4所述的炊具,其特征在于,包括:

内胆(10),所述内胆(10)的上端放置在所述嵌入式锅具(4)上端的支撑(11)上;

所述支撑(11)上设有开孔(111),所述支撑(11)下方设有集水槽(112);

其中在烹饪时所述内胆(10)中溢出的液体物质从所述开孔(111)进入到所述集水槽(112)中。

6.如权利要求5所述的炊具,其特征在于:

所述支撑(11)为可拆卸式结构。

7.如权利要求5所述的炊具,其特征在于:

所述集水槽(112)接有外排管道(12),所述外排管道(12)与排污系统(200)相连接。

8.如权利要求4所述的炊具,其特征在于:

所述操作面板(7)上设有滑动触发区域(70),所述滑动触发区域被触发后发出解锁信号,所述控制装置(6)接收到解锁信号后控制所述锁定装置(9)解锁。

9.如权利要求1所述的炊具,其特征在于,包括:

设置在所述盖体(5)上的泄压装置(13),与所述盖体(5)上的排气孔(50)相连通。

10.如权利要求1所述的炊具,其特征在于,包括:

搅拌装置(14),所述搅拌装置(14)具有驱动件(141)和搅拌件(142),所述驱动件(141)驱动所述搅拌件(142)转动。

炊具

【技术领域】

[0001] 本实用新型涉及一种炊具，具体涉及一种嵌入式炊具。

【背景技术】

[0002] 随着生活品质的不断提升，人们对厨房整体性和自动化的需求日益增加。当前的厨房内各种功能的锅具日益增多，如电饭锅、电炖锅、电压力锅等都是独立的，通常放置在厨房的台面或灶台上，占用了原本就有限的厨房空间。同时也给用户在操作上、油污清洁方面带来了麻烦。

[0003] 因此，现有技术需要进一步改进和完善。

【实用新型内容】

[0004] 本实用新型提供一种更加简洁方便的炊具。

[0005] 为了实现目的，本实用新型的一个方面，提供了一种炊具，具有灶体和烹饪平台，所述烹饪平台下方设有嵌入式锅具，所述嵌入式锅具的上方设有盖体，所述盖体在第一位置与第二位置之间转换；其中，所述盖体在所述第一位置时处于打开状态；所述盖体处于在所述第二位置时闭合状态，且所述盖体的上表面与所述烹饪平台的上表面处于同一水平面。

[0006] 将一款具有多功能的锅具集成到灶台上，该嵌入式锅具通电后可实现煎、炒、蒸、炸、煮、炖等功能或具有电饭锅、电炖锅、电压力锅的部分或全部功能。为与现有技术不同的是，该锅具完全嵌入烹饪平台的下方，在盖体闭合时，盖体的上表面与烹饪平台的上表面处于同一水平面，这样会减少了摆放在厨房台面上的锅具，保持厨房整洁美观，同时也易清洁。

[0007] 优选地，所述烹饪平台上还设有电磁灶台和/或燃气灶台。这样也能够保证用户其他的烹饪需求。

[0008] 优选地，所述炊具包括控制装置和操作面板；所述操作面板设置于所述烹饪平台上，所述控制装置通过所述操作面板输入的控制指令以控制所述嵌入式锅具和所述盖体工作。操作面板采用触摸式按键，保持与烹饪平台的平面一体。

[0009] 优选地，所述炊具包括驱动所述盖体在第一位置与第二位置之间转换的驱动装置；将处于第二位置的所述盖体锁紧或解锁的锁定装置；其中所述控制装置控制所述锁定装置和所述驱动装置工作。

[0010] 优选地，所述炊具包括内胆，所述内胆的上端放置在所述嵌入式锅具上端的支撑上；所述支撑上设有开孔，所述支撑下方设有集水槽；其中在烹饪时所述内胆中溢出的液体物质从所述开孔进入到所述集水槽中。该设计能够保证烹饪时产生的水气，泡沫或油污等物质不会外溢到锅具的外部，而进入到集水槽中。

[0011] 优选地，所述支撑为可拆卸式结构。可拆卸的支撑便于清洗或更换。

[0012] 优选地，所述集水槽接有外排管道，所述外排管道与排污系统相连接。进一步将积

压过多的液体物质排入到厨房的排污系统中，如下水道中。

[0013] 优选地，所述操作面板上设有滑动触发区域，所述滑动触发区域被触发后发出解锁信号，所述控制装置接收到解锁信号后控制所述锁定装置解锁。

[0014] 优选地，所述炊具包括设置在所述盖体上的泄压装置，与所述盖体上的排气孔相连通。当锅具为压力锅时，盖体上设有密封圈，密封圈在盖体闭合时紧密贴合在支撑内，在锅具内压力过大时需要通过泄气降压，泄压装置开启后，气体从排气孔排出。

[0015] 优选地，所述炊具包括搅拌装置，所述搅拌设置具有驱动件和搅拌件，所述驱动件驱动所述搅拌件转动。驱动件为电机等电驱动装置，也可为手动驱动转动部件带动搅拌件转动，这样保证烹饪时能对锅具内的食材进行翻动，使得锅内的汤水温度均匀分布，不容易烧焦食材，更好地释放了材料的营养，同时缩短了熬煮时间和节省能源。

[0016] 通过本实用新型，解决了现有技术中厨房内多个独立的锅具导致厨房空间拥挤的问题，减少了摆放在厨房台面上的锅具，保持厨房整洁、美观、易清洁，提高了用户的使用体验。

【附图说明】

[0017] 此处所说明的附图用来提供对本实用新型的进一步理解，构成本申请的一部分，本实用新型的示意性实施例及其说明用于解释本实用新型，并不构成对本实用新型的不当限定。在附图中：

[0018] 图1是炊具的结构示意图；

[0019] 图2是炊具在盖体位于第一位置时的示意图；

[0020] 图3是烹饪平台在盖体位于第二位置时的示意图；

[0021] 图4是炊具在盖体位于第二位置时的示意图；

[0022] 图5是支撑的结构示意图；

[0023] 附图中：1为衣物护理机，2为灶体，3为烹饪平台，4为嵌入式锅具，5为盖体，6为控制装置，7为操作面板，8为驱动装置，9为锁定装置，10为内胆，11为支撑，12为外排管道，13为泄压装置，14为搅拌装置。

【具体实施方式】

[0024] 下文中将参考附图并结合实施例来详细说明本实用新型。需要说明的是，在不冲突的情况下，本申请中的实施例及实施例中的特征可以相互组合。

[0025] 本实施例提供了一种炊具，图1是炊具的结构示意图，图2是炊具在盖体位于第一位置时的示意图，图3是烹饪平台在盖体位于第二位置时的示意图，图4是炊具在盖体位于第二位置时的示意图，图5是支撑的结构示意图，如图1、图2、图3、图4和图5所示：

[0026] 该炊具1，具有灶体2和烹饪平台3，烹饪平台3还可设电磁灶台100和/或燃气灶台100，组合设计能够保证用户其他的烹饪需求。

[0027] 烹饪平台3下方设有嵌入式锅具4，该嵌入式锅具4通电后可实现煎、炒、蒸、炸、煮、炖等功能或具有电饭锅、电炖锅、电压力锅的部分或全部功能。

[0028] 嵌入式锅具4的上方设有盖体5，与灶体2连接，盖体5在第一位置P1(竖直或倾斜位置)与第二位置P2(水平位置)之间转换；其中，盖体5在第一位置P1时处于打开状态；盖体5

处于在所述第二位置P1时闭合状态，且盖体5的上表面51与烹饪平台3的上表面31处于同一水平面。

[0029] 为与现有技术不同的是，该嵌入式锅具4完全嵌入烹饪平台3的下方，在盖体5闭合时，盖体5的上表面51与烹饪平台3的上表面31处于同一水平面，这样会减少了摆放在厨房台面上的锅具，保持厨房整洁美观，同时也易清洁。

[0030] 炊具1还包括控制装置6和操作面板7；操作面板7设置于烹饪平台3上，控制装置6通过操作面板7输入的控制指令以控制嵌入式锅具4和盖体5工作。操作面板7采用触摸式按键，保持与烹饪平台3的平面一体。

[0031] 炊具1还包括驱动盖体5在第一位置P1与第二位置P2之间转换的驱动装置8；将处于第二位置P2的盖体5锁紧或解锁的锁定装置9；控制装置6控制锁定装置9和驱动装置8工作。操作面板7上设有滑动触发区域70，滑动触发区域70被触发后发出解锁信号，控制装置6接收到解锁信号后控制锁定装置9解锁。

[0032] 优选地，如图1、图4和图5所示，炊具1包括内胆10，内胆10的上端放置在嵌入式锅具4上端的支撑11上；支撑11上设有开孔111，支撑11下方设有集水槽112；其中在烹饪时内胆10中溢出的液体物质从开孔111进入到集水槽112中。该设计能够保证烹饪时产生的水气，泡沫或油污等物质不会外溢到锅具的外部，而进入到集水槽中。该支撑11为可拆卸式结构，便于清洗或更换。

[0033] 进一步，上述集水槽112接有外排管道12，外排管道12与排污系统200相连接。进一步将积压过多的液体物质排入到厨房的排污系统中，如下水道中。

[0034] 优选地，如图1所示，炊具1包括设置在盖体5上的泄压装置13，与盖体5上的排气孔50相连通。当嵌入式锅具4为电压力锅时，盖体5上设有密封圈，密封圈在盖体闭合时紧密贴合在支撑11内，锅具内压力过大时需要通过泄气降压，泄压装置13开启后，气体从排气孔50排出。

[0035] 优选地，如图1所示，炊具1包括搅拌装置14，搅拌设置14具有驱动件141和搅拌件142，驱动件驱动搅拌件142转动。驱动件141为电机等电驱动装置，也可为手动驱动转动部件带动搅拌件142转动，这样保证烹饪时能对锅具内的食材进行翻动，使得锅内的汤水温度均匀分布，不容易烧焦食材，更好地释放了材料的营养，同时缩短了熬煮时间和节省能源。

[0036] 上文所描述以及附图所示的各种具体实施方式仅用于说明本实用新型，并非本实用新型的全部。在本实用新型的基本技术思想的范畴内，相关技术领域的普通技术人员针对本实用新型所进行的任何形式的变更均在本实用新型的保护范围之内。

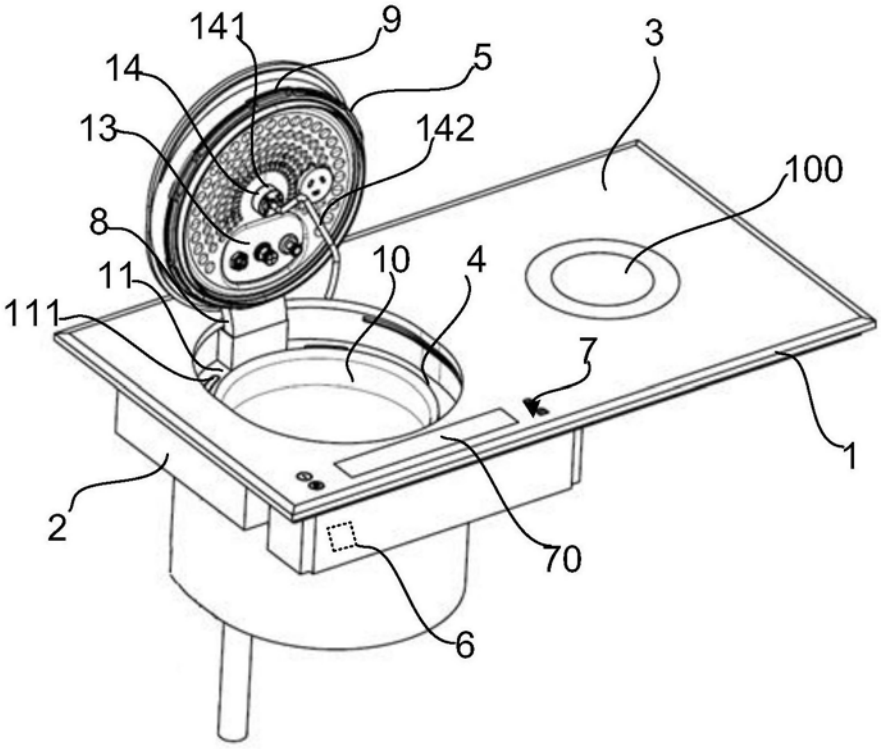

图1

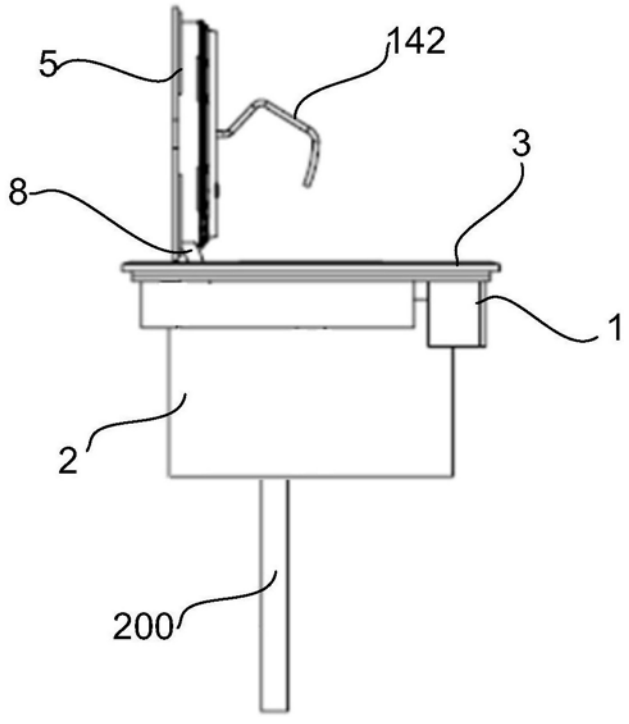

图2

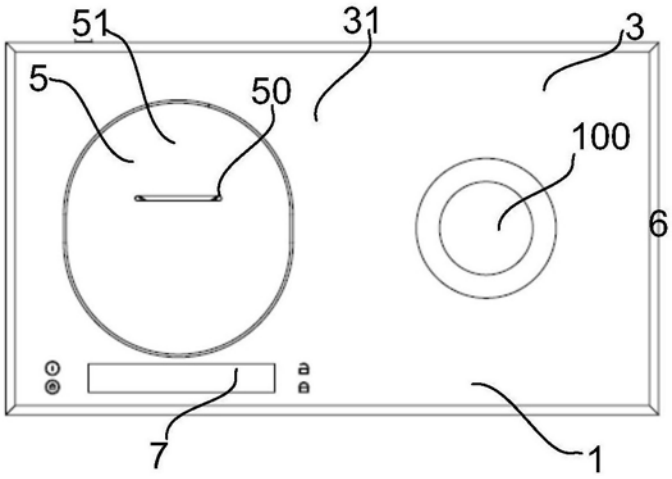

图3

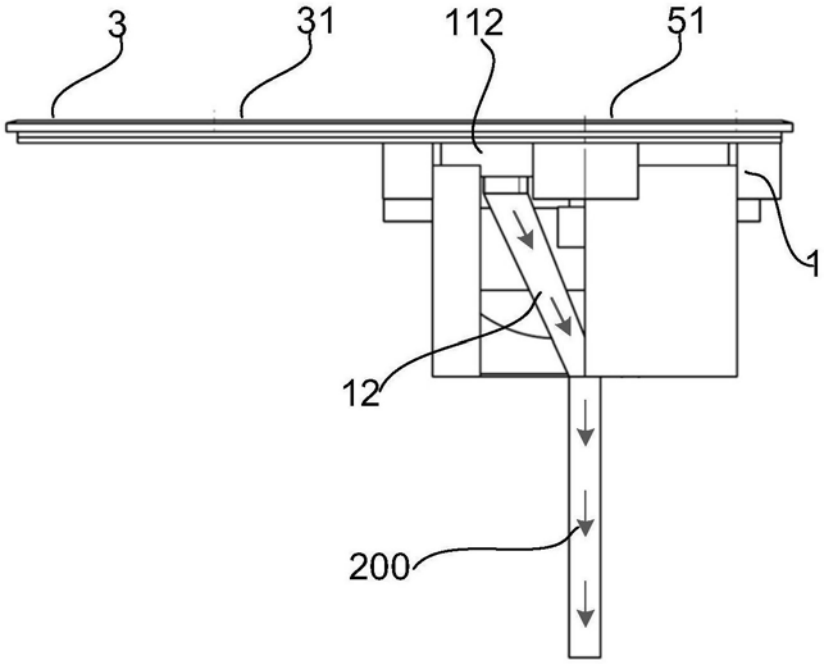

图4

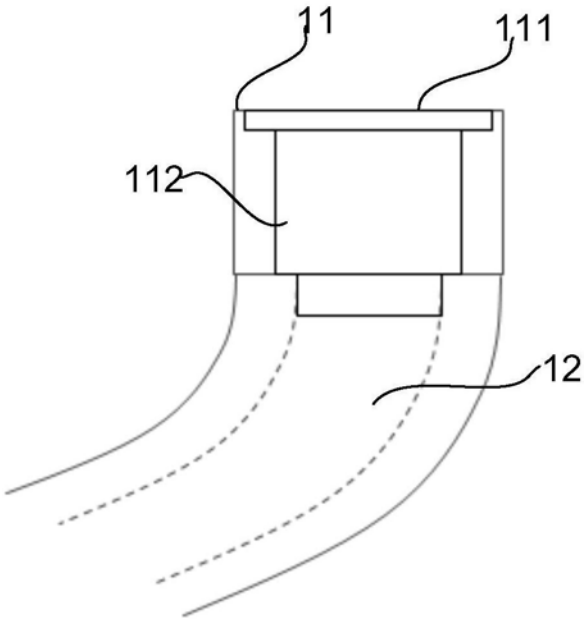

图5