(19)中华人民共和国国家知识产权局

(12)实用新型专利

(10)授权公告号 CN 201951103 U
(45)授权公告日 2011.08.31

(21)申请号 201120068210.6

(22)申请日 2011.03.08

(73)专利权人 张作田
地址 273500 山东省邹城市兖矿一中

(72)发明人 张作田

(51)Int.Cl.
B43L 13/02(2006.01)

权利要求书 1 页 说明书 1 页 附图 1 页

(54)实用新型名称

画四线的直尺

(57)摘要

一种画四线的直尺，涉及一种在黑板上画线用的四线直尺，包括具有底部沿长度方向的凹陷(7)的长条形尺体(1)，尺体(1)中部有沿长度方向的空腔滑槽(2)，凹陷(7)中设有由笔座(5)、笔杆(4)、四个笔套(6)构成四线笔(3)，笔座(5)的一端设笔套(6)，笔座(5)的另一端设笔杆(4)，笔套(6)中安装粉笔(8)，笔杆(4)从滑槽(2)中伸出。本实用新型具有以下明显的优点：可一次性画线完成标准的四线格，使四线格的绘制变得简单方便、省时省力，特别适合中、小学的语文和英语授课及其它的教学。

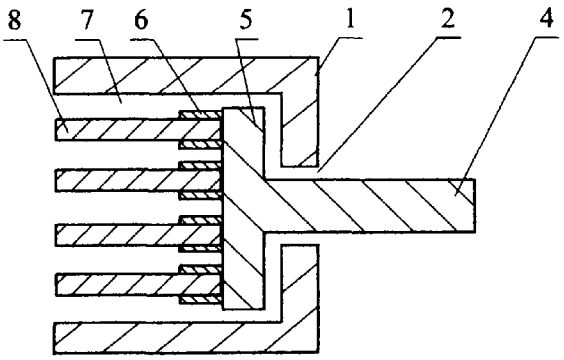

CN 201951103 U

1. 一种画四线的直尺，包括具有底部沿长度方向的凹陷 (7) 的长条形尺体 (1)，尺体 (1) 中部有沿长度方向的空腔滑槽 (2)，其特征在于：凹陷 (7) 中设有由笔座 (5)、笔杆 (4)、四个笔套 (6) 构成四线笔 (3)，笔座 (5) 的一端设笔套 (6)，笔座 (5) 的另一端设笔杆 (4)，笔套 (6) 中安装粉笔 (8)，笔杆 (4) 从滑槽 (2) 中伸出。

画四线的直尺

技术领域

[0001] 本实用新型涉及一种直尺，具体涉及一种在黑板上画线用的四线直尺。

背景技术

[0002] 在语文、英语教学中，需要在黑板上画四线格，用于书写汉语拼音字母或英文字母，现行画四线格的方法采用直尺和粉笔按测定好的间距逐条画单线完成四线格的绘制，其画线过程麻烦，费时费力。

实用新型内容

[0003] 本实用新型的目的是针对上述不足，提供了一种可大大减化画线过程、省时省力的画四线的直尺。

[0004] 本实用新型的目的是通过以下技术手段实现的：包括底部有沿长度方向的凹陷的长条形尺体，尺体中部具有沿长度方向的空腔滑槽，凹陷中有四线笔，四线笔由笔座、笔杆、四个笔套构成，四个笔套设在笔座上，其上可安装粉笔，笔座的另一端有笔杆从尺体的滑槽中伸出。

[0005] 与现有技术相比本实用新型具有以下明显的优点：笔套上安装粉笔后，可一次性画线完成标准的四线格，使四线格的绘制变得简单方便、省时省力，特别适合中、小学的文和英语授课及其它的教学。

附图说明

[0006] 图 1 为本实用新型的主视图；

[0007] 图 2 为本实用新型的图 1 的 A-A 截面图；

[0008] 图中，1- 尺体，2- 滑槽，3- 四线笔，4- 笔杆，5- 笔座，6- 笔套，7- 凹陷，8- 粉笔。

具体实施方式

[0009] 以下结合附图说明和具体实施方式对本实用新型作进一步的详细描述：

[0010] 如图所示，本实用新型包括底部有沿长度方向的凹陷 7 的长条形尺体 1，尺体 1 中部具有沿长度方向的空腔滑槽 2，凹陷 7 中有四线笔 3，四线笔 3 由笔座 5、笔杆 4、四个笔套 6 构成，四个笔套 6 设在笔座 5 上，其上可安装粉笔 8，笔座 5 的另一端有笔杆 4 从尺体 1 的滑槽 2 中伸出。

[0011] 总之，本实用新型提供了一种可一次性画线完成标准的四线格、省时省力的画四线的直尺。以上所述，仅为本实用新型的一部分具体实施方式，本实用新型的保护范围并不局限于此，任何熟悉本技术领域的技术人员在本实用新型揭露的技术范围内，可轻易想到的变化或替换，都应涵盖在本实用新型的保护范围之内。

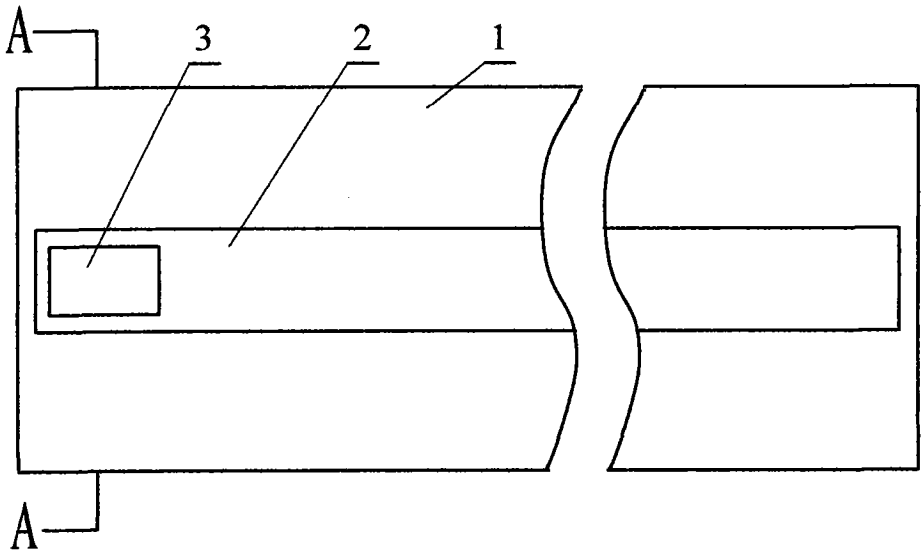

图 1

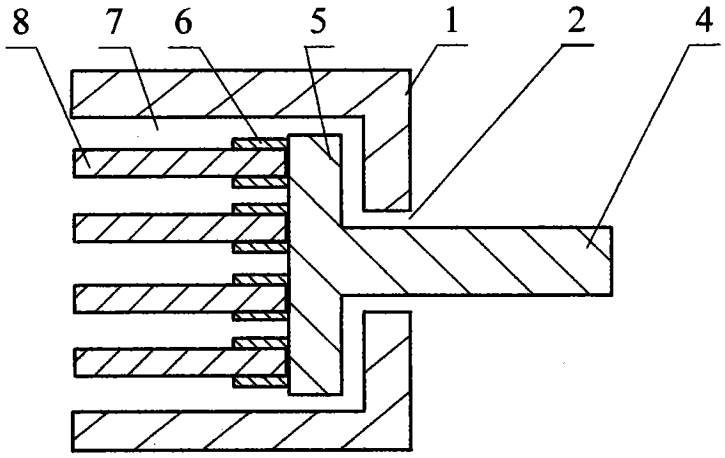

图 2