(19)国家知识产权局

(12)实用新型专利

(10)授权公告号 CN 219242368 U
(45)授权公告日 2023.06.23

(21)申请号 202222350335.9

(22)申请日 2022.09.05

(73)专利权人 杨明亮
地址 445016 湖北省恩施土家族苗族自治州恩施市屯堡乡屯罗路42号

(72)发明人 杨明亮 孙浩

(51)Int.Cl.
F16B 2/20(2006.01)

权利要求书1页 说明书2页 附图1页

(54)实用新型名称

一种抱紧式紧固件

(57)摘要

本实用新型公开了一种抱紧式紧固件，包括第一夹块和第二夹块，所述第一夹块的底端贴合有第二夹块，固定构件安装在所述第二夹块的底端；稳定构件安装在所述固定构件的顶端；其中，所述固定构件用于将第一夹块和第二夹块进行固定，所述稳定构件用于对固定构件提供稳定性。本实用新型设置一种抱紧式紧固件，通过扣板、转块、螺纹块、插杆、挡块和螺母的配合使用，达到了可以将第一夹块和第二夹块固定在需要安装的指定位置上，同时在需要拆卸时可以方便快捷的对第一夹块和第二夹块进行拆卸，通过支块、卡板和挡板的配合使用，达到了可以对固定构件进行固定后提供稳定性，同时可以增加固定后的固定程度。

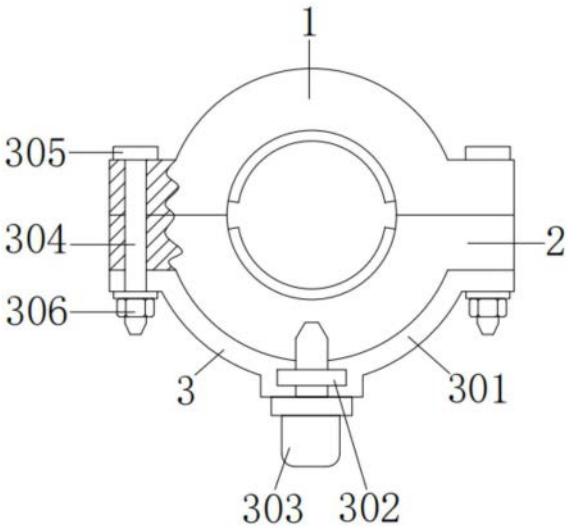

CN 219242368 U

1.一种抱紧式紧固件,包括第一夹块(1)和第二夹块(2),所述第一夹块(1)的底端贴合有第二夹块(2),其特征在于,所述抱紧式紧固件还包括:

固定构件(3),安装在所述第二夹块(2)的底端;

稳定构件(4),安装在所述固定构件(3)的顶端。

2.根据权利要求1所述的一种抱紧式紧固件,其特征在于,所述第一夹块(1)和第二夹块(2)的两侧内部均加工有卡槽。

3.根据权利要求2所述的一种抱紧式紧固件,其特征在于,所述固定构件(3)包括:

扣板(301),贴合在所述第二夹块(2)的底端;

转块(302),转动连接在所述扣板(301)的内部;

螺纹块(303),固接在所述转块(302)的内部;

插杆(304),插接在所述扣板(301)的两侧内部;

挡块(305),固接在所述插杆(304)的顶端;

螺母(306),螺纹连接在所述插杆(304)的外壁底端。

4.根据权利要求3所述的一种抱紧式紧固件,其特征在于,所述插杆(304)的底端外壁加工有螺纹。

5.根据权利要求1所述的一种抱紧式紧固件,其特征在于,所述稳定构件(4)包括:

支块(401),固接在所述第一夹块(1)的两侧内部;

卡板(402),卡接在所述支块(401)的外壁;

挡板(403),固接在所述卡板(402)的顶端。

一种抱紧式紧固件

技术领域

[0001] 本实用新型涉及紧固件领域，具体的说是一种抱紧式紧固件。

背景技术

[0002] 紧固件，是作紧固连接用且应用极为广泛的一类机械零件，紧固件，使用行业广泛，包括能源、电子、电器、机械、化工、冶金、模具、液压等等行业，在各种机械、设备、车辆、船舶、铁路、桥梁、建筑、结构、工具、仪器、化工、仪表和用品等上面，都可以看到各式各样的紧固件，是应用最广泛的机械基础件，它的特点是品种规格繁多，性能用途各异，而且标准化、系列化、通用化的程度也极高，因此，也有人把已有国家标准的一类紧固件称为标准紧固件，或简称为标准件，现有的抱紧式紧固件在使用时，虽然能做到固定工作，但是在连接管位置出现晃动时容易造成松动，同时在拆卸时也比较麻烦。

实用新型内容

[0003] 针对现有技术的不足，本实用新型的目的是提供一种抱紧式紧固件。

[0004] 本实用新型解决其技术问题所采用的技术方案是：一种抱紧式紧固件，包括第一夹块和第二夹块，所述第一夹块的底端贴合有第二夹块，固定构件安装在所述第二夹块的底端；稳定构件安装在所述固定构件的顶端；其中，所述固定构件用于将第一夹块和第二夹块进行固定，所述稳定构件用于对固定构件提供稳定性。

[0005] 进一步，所述第一夹块和第二夹块的两侧内部均加工有卡槽。

[0006] 进一步，为了将第一夹块和第二夹块进行固定，所述固定构件包括：扣板贴合在所述第二夹块的底端；转块转动连接在所述扣板的内部；螺纹块固接在所述转块的内部；插杆插接在所述扣板的两侧内部；挡块固接在所述插杆的顶端；螺母螺纹连接在所述插杆的外壁底端；其中，所述螺母用于将插杆螺纹固定在所述扣板的两侧内部。

[0007] 进一步，所述插杆的底端外壁加工有螺纹。

[0008] 进一步，为了对固定构件提供稳定性，所述稳定构件包括：支块固接在所述第一夹块的两侧内部；卡板卡接在所述支块的外壁；挡板固接在所述卡板的顶端；其中，所述挡板用于对挡块进行阻挡工作，所述卡板和支块用于将挡板进行固定。

[0009] 本实用新型的有益效果是：本实用新型设置一种抱紧式紧固件，通过扣板、转块、螺纹块、插杆、挡块和螺母的配合使用，达到了可以将第一夹块和第二夹块固定在需要安装的指定位置上，同时在需要拆卸时可以方便快捷的对第一夹块和第二夹块进行拆卸，通过支块、卡板和挡板的配合使用，达到了可以对固定构件进行固定后提供稳定性，同时可以增加固定后的固定程度。

附图说明

[0010] 图1是本实用新型的示意图。

[0011] 图2是图1的俯视连接结构细节图。

[0012] 图3是图2的俯视剖面连接结构细节图。

[0013] 附图标记说明:1、第一夹块,2、第二夹块,3、固定构件,301、扣板,302、转块,303、螺纹块,304、插杆,305、挡块,306、螺母,4、稳定构件,401、支块,402、卡板,403、挡板。

具体实施方式

[0014] 下面结合具体实施例,进一步阐述本实用新型,应理解,这些实施例仅用于说明本实用新型而不用于限制本实用新型的范围。此外应理解,在阅读了本实用新型讲授的内容之后,本领域技术人员可以对本实用新型作各种改动或修改,这些等价形式同样落在申请所附权利要求书所限定的范围。

[0015] 参见图1、图2和图3是本实用新型结构示意图,一种抱紧式紧固件,包括第一夹块1和第二夹块2,第一夹块1的底端贴合有第二夹块2,第二夹块2可以从第一夹块1的底端打开扣合,固定构件3安装在第二夹块2的底端,稳定构件4安装在固定构件3的顶端,其中,固定构件3用于将第一夹块1和第二夹块2进行固定,稳定构件4用于对固定构件3提供稳定性,第一夹块1和第二夹块2的两侧内部均加工有卡槽。

[0016] 具体的,如图1所示,固定构件3包括扣板301、转块302、螺纹块303、插杆304、挡块305和螺母306;

[0017] 为了将第一夹块1和第二夹块2进行固定,扣板301贴合在第二夹块2的底端,转块302转动连接在扣板301的内部,转块302可以在扣板301的内部转动,螺纹块303固接在转块302的内部,螺纹块303通过转块302可以在扣板301的内部转动,螺纹块303用于将扣板301固定在第二夹块2的底端,插杆304插接在扣板301的两侧内部,插杆304可以从第一夹块1和第二夹块2的两侧内部插入拔出,挡块305固接在插杆304的顶端,螺母306螺纹连接在插杆304的外壁底端,其中,螺母306用于将插杆304螺纹固定在扣板301的两侧内部,插杆304的底端外壁加工有螺纹。

[0018] 需要说明的是,稳定构件4包括支块401、卡板402和挡板403;

[0019] 为了对固定构件3提供稳定性,支块401固接在第一夹块1的两侧内部,卡板402卡接在支块401的外壁,卡板402可以从支块401的外壁插入拔出,挡板403固接在卡板402的顶端,其中,挡板403用于对挡块305进行阻挡工作,卡板402和支块401用于将挡板403进行固定。

[0020] 本实用新型在使用时,使用者先将扣板301通过螺纹块303和转块302将扣板301螺纹连接在第二夹块2的底端,安装后使用者将第一夹块1和第二夹块2扣合到需要连接管的连接处,扣合后转动扣板301,扣板301转动时可以带动插杆304插入到第一夹块1和第二夹块2的两侧内部,插入后使用者转动螺母306,螺母306转动时可以先将第一夹块1和第二夹块2稳定固定在连接管的连接处位置,固定后使用者转动螺纹块303,螺纹块303转动时将扣板301固定在第二夹块2的外壁上,固定后使用者转动螺母306,螺母306转动时可以将第一夹块1和第二夹块2进行固定工作,固定完成后使用者将卡板402插入到第一夹块1凹槽内部的支块401的外壁,插入后即可将挡板403进行固定工作,从而完成固定工作。

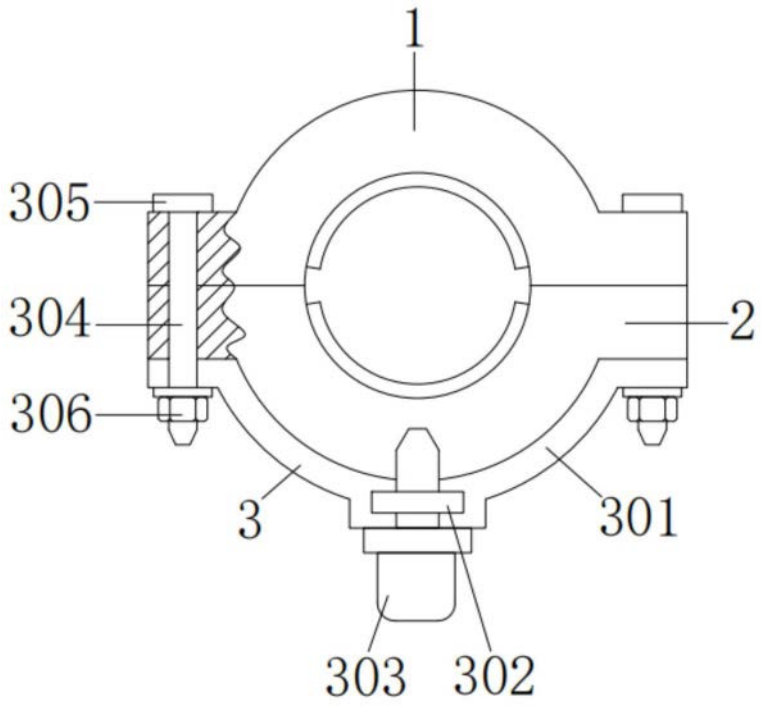

图1

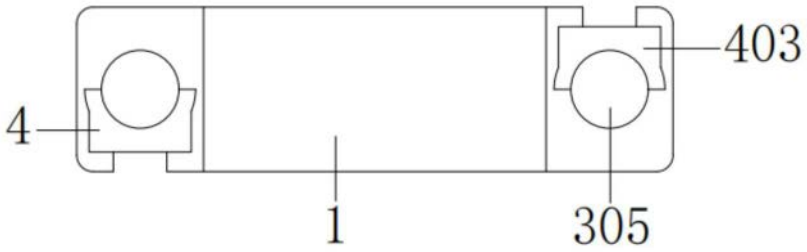

图2

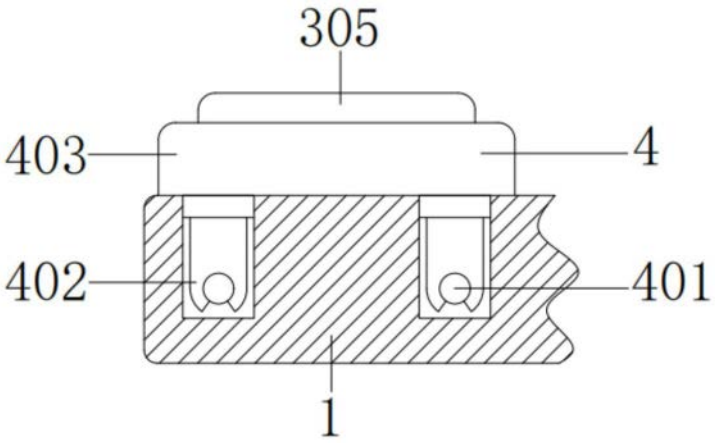

图3