(19)中华人民共和国国家知识产权局

(12)实用新型专利

(10)授权公告号 CN 204743889 U
(45)授权公告日 2015.11.11

(21)申请号 201520401272.2

(22)申请日 2015.06.12

(73)专利权人 开县坚强农副产品经营部
地址 405428 重庆市开县大德镇福佳村3组78号

(72)发明人 何中华

(51)Int.Cl.
A47J 47/00(2006.01)

权利要求书1页 说明书1页 附图1页

(54)实用新型名称

一种调整长度的水瓢

(57)摘要

一种调整长度的水瓢，技术方案其特征在于，结构包括外瓢把、瓢体、内瓢把；所述外瓢把为圆管形，外瓢把一端连接瓢体另一端设置内螺纹；所述内瓢把为圆柱形，内瓢把一端设置外螺纹；所述内瓢把插入外瓢把利用螺纹连接于外瓢把，形成短瓢把形状，内瓢把取出外瓢把进行壹佰捌拾度旋转再将螺纹连接外瓢把，形成长瓢把形状；本实用新型的有益效果是，可调整瓢把的长度，给使用者带来方便。

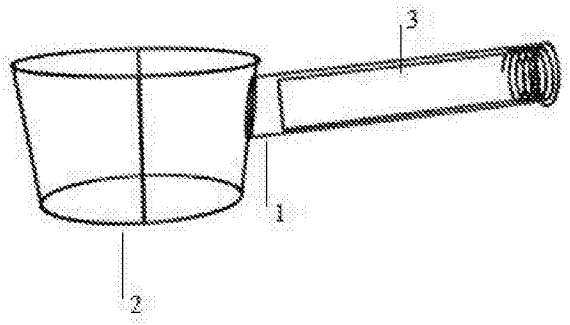

CN 204743889 U

1.一种调整长度的水瓢，其特征在于，包括外瓢把（1）、瓢体（2）、内瓢把（3），所述外瓢把（1）为圆管形，外瓢把（1）一端连接瓢体（2）另一端设置内螺纹，所述内瓢把（3）为圆柱形，内瓢把（3）一端设置外螺纹，所述内瓢把（3）插入外瓢把（1）利用螺纹连接于外瓢把（1），形成短瓢把形状，内瓢把（3）取出外瓢把（1）进行壹佰捌拾度旋转再将螺纹连接外瓢把（1），形成长瓢把形状。

一种调整长度的水瓢

技术领域

[0001] 本实用新型涉及水瓢，尤其是一种调整长度的水瓢的技术特征，属日常使用品的技术领域，属取水工具的技术领域。

背景技术

[0002] 水瓢是取水工具，但目前，公知的水瓢技术，瓢把长度固定，使用时有些环境适合使用长瓢把，有些环境适合使用短瓢把。

发明内容

[0003] 为了克服现有水瓢的技术的不足，本实用新型提供一种调整长度的水瓢的技术特征，该一种调整长度的水瓢，可调整瓢把的长度，给使用者带来方便；

[0004] 为达到上述目的，本实用新型，一种调整长度的水瓢，技术方案其特征在于，结构包括外瓢把、瓢体、内瓢把；所述外瓢把为圆管形，外瓢把一端连接瓢体另一端设置内螺纹；所述内瓢把为圆柱形，内瓢把一端设置外螺纹，外螺纹能连接内螺纹；所述内瓢把插入外瓢把利用螺纹连接于外瓢把，形成短瓢把形状，内瓢把取出外瓢把进行壹佰捌拾度旋转再将螺纹连接外瓢把，形成长瓢把形状；

[0005] 本实用新型的有益效果是，可调整瓢把的长度，适合不同环境使用，给使用者带来方便。

附图说明

[0006] 图 1 本实用新分解结构示意图：

[0007] 图 2 本实用新形成短瓢把结构示意图：

[0008] 图 3 本实用新形成长瓢把结构示意图：

[0009] 图中：1 外瓢把、2 瓢体、3 内瓢把。

具体实施方式

[0010] 下面结合附图和实例对本实用新型作更一步说明，在图 1 或图 2 或图 3 中，一种调整长度的水瓢，技术方案其特征在于，结构包括外瓢把 1、瓢体 2、内瓢把 3；所述外瓢把 1 为圆管形，外瓢把 1 一端连接瓢体 2 另一端设置内螺纹；所述内瓢把 3 为圆柱形，内瓢把 3 一端设置外螺纹，外螺纹能连接内螺纹；所述内瓢把 3 插入外瓢把 1 利用螺纹连接于外瓢把 1，形成短瓢把形状，内瓢把 3 取出外瓢把 1 进行壹佰捌拾度旋转再将螺纹连接外瓢把 1，形成长瓢把形状。

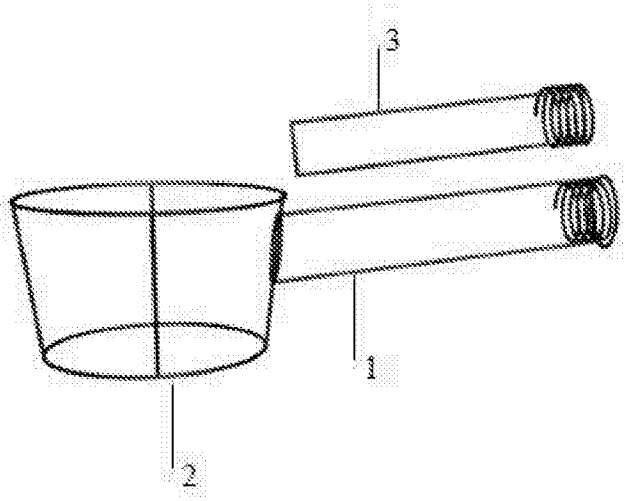

图 1

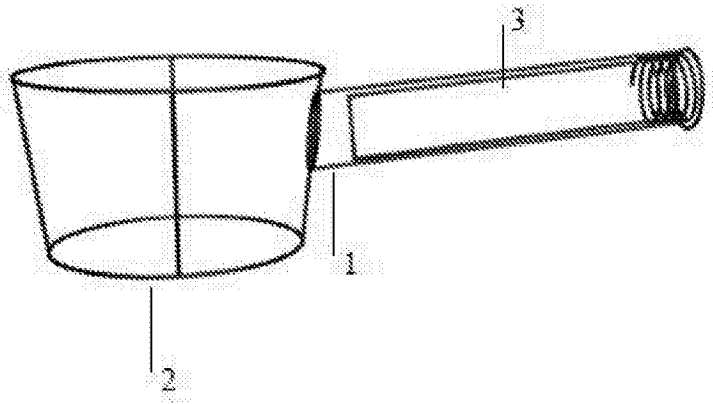

图 2

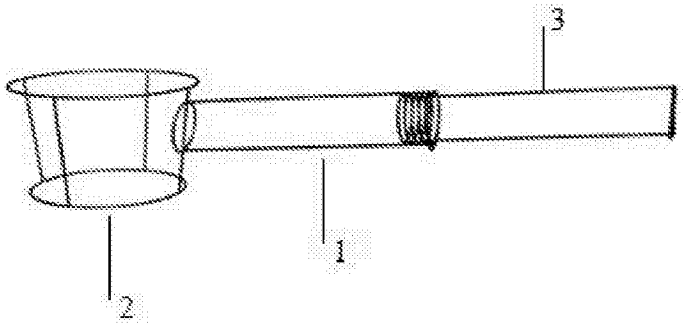

图 3