(19)国家知识产权局

(12)实用新型专利

(10)授权公告号 CN 217558131 U
(45)授权公告日 2022.10.11

(21)申请号 202221193747.X

(22)申请日 2022.05.17

(73)专利权人 上海德重新材料技术股份有限公司

地址 200000 上海市虹口区广纪路738号2幢303室

(72)发明人 邓四九

(51)Int.Cl.

E06B 3/50(2006.01)
E06B 3/263(2006.01)
E06B 3/62(2006.01)
E06B 3/66(2006.01)

权利要求书1页 说明书3页 附图3页

(54)实用新型名称

一种框扇同平门窗及挤压木保温型材

(57)摘要

本实用新型属于门窗领域，尤其是一种框扇同平门窗及挤压木保温型材，针对现有的木质复合材料窗框，大多耐用性差，内装饰效果差问题，现提出如下方案，其包括窗框、窗中梃、固定挤压木组合压线和第二挤压木压线，所述窗框和窗中梃内侧铰接有同一个窗扇，所述窗扇、窗框和窗中梃室内外两侧饰面平齐，所述窗框、窗中梃与固定挤压木组合压线内侧饰面平齐，本实用新型中，挤压木保温型材材在保证门窗基本三项物理性能的同时，且解决现有绝大多数铝木产品中木质材料因使用环境而产生的问题，保证挤压木保温型材材本身的结构稳定性，提高了门窗产品的保温性能，颜色纹理可实现定制，外观趋于实木，而防腐防裂环保性能等优于实木。

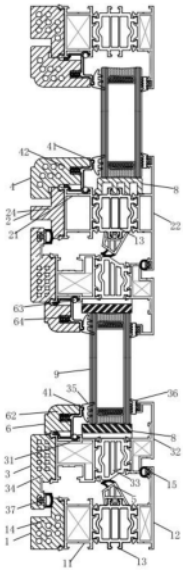

CN 217558131 U

1.一种框扇同平门窗,包括窗框(1)、窗中梃(2)、固定挤压木组合压线(4)和窗扇挤压木组合压线(6),其特征在于,所述窗框(1)和窗中梃(2)内侧铰接有同一个窗扇(3),所述窗扇(3)、窗框(1)和窗中梃(2)室内外两侧饰面平齐,所述窗框(1)、窗中梃(2)与固定挤压木组合压线(4)内侧饰面平齐。

2.根据权利要求1所述的一种框扇同平门窗,其特征在于,所述窗框(1)包括窗框内侧型材(11)和窗框外侧型材(12),所述窗扇(3)包括有窗扇内侧型材(31)和窗扇外侧型材(32),所述窗中梃(2)包括有窗中梃内侧型材(21)和窗中梃外侧型材(22),所述窗框内侧型材(11)与窗框外侧型材(12)之间、窗扇内侧型材(31)与窗扇外侧型材(32)和窗中梃内侧型材(21)与窗中梃外侧型材(22)之间均连接有第一隔热条(13)和第二隔热条(33),所述窗框内侧型材(11)、窗扇内侧型材(31)和窗中梃内侧型材(21)均附有带造型的第一挤压木型材(14)、第二挤压木型材(24)和窗扇内侧木(34),所述窗框内侧型材(11)与窗框外侧型材(12)之间的第一隔热条(13)位于窗扇(3)的一侧固定连接有等压胶条(5);

所述窗扇内侧型材(31)的另一侧面连接有窗扇内侧木(34),所述窗扇内侧型材(31)的内侧位于窗框(1)接触处连接有窗扇内侧搭接胶条(37),位于外侧窗框(1)处有框外侧搭接胶条(15),窗扇挤压木组合压线(6)内侧与窗扇外侧型材(32)之间以及固定挤压木组合压线(4)内侧与窗框外侧型材(12)之间均压接有玻璃(9),所述玻璃(9)的两侧分别带有玻内胶条(35)与玻外胶条(36),所述窗扇内侧木(34)以及第一挤压木型材(14)位于玻璃(9)的一侧均连接有铝压线(41),所述铝压线(41)与窗扇内侧型材(31)之间连接有压线扣接胶条(63),所述铝压线(41)的外侧还通过搭接胶条(64)穿设有第二挤压木压线(62);

所述窗框内侧型材(11)的另一侧面与第一挤压木型材(14)固定连接,所述铝压线(41)与窗框内侧型材(11)之间连接有压线扣接胶条(63),所述铝压线(41)的内侧通过搭接胶条(64)穿设有第一挤压木压线(42),窗框外侧型材(12)页边、内侧铝压线(41)有玻外胶条(36)与玻内胶条(35)连接。

3.根据权利要求2所述的一种框扇同平门窗,其特征在于,所述第一隔热条(13)和第二隔热条(33)的材质为加强尼龙材质。

4.根据权利要求2所述的一种框扇同平门窗,其特征在于,所述玻璃(9)与第一隔热条(13)以及第二隔热条(33)之间设有玻璃垫块(8)。

5.根据权利要求1所述的一种框扇同平门窗,其特征在于,所述窗扇(3)位于固定窗框(1)的一端内侧通过可转动隐藏式连接件铰接,位于中梃(2)的一端内侧连接有把手(7)。

6.根据权利要求2所述的一种框扇同平门窗,其特征在于,所述玻璃(9)为双层玻璃和三层玻璃中的一种。

7.一种挤压木保温型材,其特征在于,包括权利要求1-6任一项所述的一种框扇同平门窗。

一种框扇同平门窗及挤压木保温型材

技术领域

[0001] 本实用新型涉及门窗技术领域，尤其涉及一种框扇同平门窗及挤压木保温型材。

背景技术

[0002] 随着社会的发展，以节能减排为目的；行业对于规范标准及产品的需求不断提高，因此为保证且提高门窗产品的各项性能，同时优化产品结构促进产品更新迭代。为进一步提高门窗的综合性能、突出产品装饰性能，迎合现代人追求回归自然的生活新理念，适应门窗市场对于节能产品越来越高的需求，研究开发木铝复合型材，将木材和铝合金型材合理结合，制作的节能门窗系统，节约能源，造福社会，为社会发展做贡献，提高企业社会地位。

[0003] 而内开式的平开窗开启面积大，通风好，密封性好，而且在隔音、保温、抗渗性能方面表现优良，擦窗方便，现有的木质复合材料窗框，大多耐用性差，而现有平开窗的窗材料大多为铝合金材料的，重量轻，结构牢固，耐用性好，但是内装饰效果差，需要改进。所以我们提出一种框扇同平门窗及挤压木保温型材，用以解决上述所提到的问题。

实用新型内容

[0004] 本实用新型的目的是为了解决现有技术中存在的木质窗框，大多耐用性差，内装饰效果差的缺点，而提出的一种框扇同平门窗及挤压木保温型材。

[0005] 为了实现上述目的，本实用新型采用了如下技术方案：

[0006] 一种框扇同平门窗及挤压木保温型材，包括窗框、窗中梃、固定挤压木组合压线和窗扇挤压木组合压线，所述窗框和窗中梃内侧铰接有同一个窗扇，所述窗扇、窗框和窗中梃室内外两侧饰面平齐，所述窗框、窗中梃与固定挤压木组合压线内侧饰面平齐。

[0007] 优选地，所述的窗框包括窗框内侧型材和窗框外侧型材，所述窗扇包括有窗扇内侧型材和窗扇外侧型材，所述窗中梃包括有窗中梃内侧型材和窗中梃外侧型材，所述窗框内侧型材与窗框外侧型材之间、窗扇内侧型材与窗扇外侧型材和窗中梃内侧型材与窗中梃外侧型材之间均连接有第一隔热条和第二隔热条，所述窗框内侧型材、窗扇内侧型材和窗中梃内侧型材均附有带造型的第一挤压木型材、第二挤压木型材和窗扇内侧木，所述窗框内侧型材与窗框外侧型材之间的第一隔热条位于窗扇的一侧固定连接有等压胶条；

[0008] 所述窗扇内侧型材的另一侧面连接有窗扇内侧木，所述窗扇内侧型材的内侧位于窗框接触处连接有窗扇内侧搭接胶条，位于外侧窗框处有框外侧搭接胶条，窗扇挤压木组合压线内侧与窗扇外侧型材之间以及固定挤压木组合压线内侧与窗框外侧型材之间均压接有玻璃，所述玻璃的两侧分别带有玻内胶条与玻外胶条，所述窗扇内侧木以及第一挤压木型材位于玻璃的一侧均连接有铝压线，所述铝压线与窗扇内侧型材之间连接有压线扣接胶条，所述铝压线的外侧还通过搭接胶条穿设有第二挤压木压线；

[0009] 所述窗框内侧型材的另一侧面与第一挤压木型材固定连接，所述铝压线与窗框内侧型材之间连接有压线扣接胶条，所述铝压线的内侧通过搭接胶条穿设有第一挤压木压线，窗框外侧型材页边、内侧铝压线有玻外胶条与玻内胶条连接。

[0010] 优选地，所述第一隔热条和第二隔热条的材质为加强尼龙材质。

[0011] 优选地，所述玻璃与第一隔热条以及第二隔热条之间设有玻璃垫块，保证隔热条部位不受力。

[0012] 优选地，所述窗扇位于固定窗框的一端内侧通过可转动隐藏式连接件铰接，位于中梃的一端内侧连接有把手，进行窗扇启闭操作。

[0013] 优选地，所述玻璃为双层玻璃和三层玻璃中的一种。

[0014] 与现有技术相比，本实用新型的有益效果是：

[0015] 1、起始把手处于0度位置，此时把手手柄向下，此刻窗扇为关闭状态；

[0016] 2、当把手旋至90度时，此时把手手柄朝外侧窗框水平，窗扇可内平开打开；

[0017] 3、关闭窗扇将把手旋至180度时，此时把手手柄向上，窗扇可以实现内倒功能；关闭窗扇把手返回0度时，即关闭门窗。

[0018] 本实用新型中，挤压木保温型材材在保证门窗基本三项物理性能的同时，且解决现有绝大多数铝木产品中木质材料因使用环境而产生的问题，所采用的挤压木与内外侧型材及隔热条通过设定的开齿滚压工艺进行复合，其挤压木材质伸缩性与其他应用材质相近，且设定的开齿复合咬合工艺，保证挤压木保温型材材本身的结构稳定性，提高了门窗产品的保温性能，颜色纹理可实现定制，外观趋于实木，而防腐防裂环保性能等优于实木。

附图说明

[0019] 图1为本实用新型的结构示意图；

[0020] 图2为本实用新型的A-A剖视图；

[0021] 图3为本实用新型的B-B剖视图；

[0022] 图4为本实用新型的C-C剖视图。

[0023] 图中：1、窗框；11、窗框内侧型材；12、窗框外侧型材；13、第一隔热条；14、第一挤压木型材；15、框外侧搭接胶条；2、窗中梃；21、窗中梃内侧型材；22、窗中梃外侧型材；24、第二挤压木型材；3、窗扇；31、窗扇内侧型材；32、窗扇外侧型材；33、第二隔热条；34、窗扇内侧木；35、玻内胶条；36、玻外胶条；37、胶条；4、固定挤压木组合压线；41、铝压线；42、第一挤压木压线；5、等压胶条；6、窗扇挤压木组合压线；62、第二挤压木压线；63、压线扣接胶条；64、搭接胶条；7、把手；8、玻璃垫块；9、玻璃。

具体实施方式

[0024] 下面将结合本实用新型实施例中的附图，对本实用新型实施例中的技术方案进行清楚、完整地描述，显然，所描述的实施例仅仅是本实用新型一部分实施例，而不是全部的实施例。

[0025] 实施例一

[0026] 参照图1-4，一种框扇同平门窗及挤压木保温型材，包括窗框1、窗中梃2、固定挤压木组合压线4和窗扇挤压木组合压线6，窗框1和窗中梃2内侧铰接有同一个窗扇3，窗扇3、窗框1和窗中梃2室内外两侧饰面平齐，窗框1、窗中梃2与固定挤压木组合压线4内侧饰面平齐。

[0027] 实施例二

[0028] 参照图1-4，一种框扇同平门窗及挤压木保温型材，包括窗框1、窗中梃2、固定挤压木组合压线4和窗扇挤压木组合压线6，窗框1和窗中梃2内侧铰接有同一个窗扇3，窗扇3、窗框1和窗中梃2室内外两侧饰面平齐，窗框1、窗中梃2与固定挤压木组合压线4内侧饰面平齐，窗框1包括窗框内侧型材11和窗框外侧型材12，窗扇3包括有窗扇内侧型材31和窗扇外侧型材32，窗中梃2包括有窗中梃内侧型材21和窗中梃外侧型材22，窗框内侧型材11与窗框外侧型材12之间、窗扇内侧型材31与窗扇外侧型材32和窗中梃内侧型材21与窗中梃外侧型材22之间均连接有第一隔热条13和第二隔热条33，窗框内侧型材11、窗扇内侧型材31和窗中梃内侧型材21均附有带造型的第一挤压木型材14、第二挤压木型材24和窗扇内侧木34，窗框内侧型材11与窗框外侧型材12之间的第一隔热条13位于窗扇3的一侧固定连接有等压胶条5；

[0029] 窗扇内侧型材31的另一侧面连接有窗扇内侧木34，窗扇内侧型材31的内侧位于窗框1接触处连接有窗扇内侧搭接胶条37，位于外侧窗框1处有框外侧搭接胶条15，窗扇挤压木组合压线6内侧与窗扇外侧型材32之间以及固定挤压木组合压线4内侧与窗框外侧型材12之间均压接有玻璃9，玻璃9的两侧分别带有玻内胶条35与玻外胶条36，窗扇内侧木34以及第一挤压木型材14位于玻璃9的一侧均连接有铝压线41，铝压线41与窗扇内侧型材31之间连接有压线扣接胶条63，铝压线41的外侧还通过搭接胶条64穿设有第二挤压木压线62；

[0030] 窗框内侧型材11的另一侧面与第一挤压木型材14固定连接，铝压线41与窗框内侧型材11之间连接有压线扣接胶条63，铝压线41的内侧通过搭接胶条64穿设有第一挤压木压线42，窗框外侧型材12页边、内侧铝压线41有玻外胶条36与玻内胶条35连接，保证整体密封，第一隔热条13和第二隔热条33的材质为加强尼龙材质，玻璃9与第一隔热条13以及第二隔热条33之间设有玻璃垫块8，保证隔热条部位不受力，窗扇3位于固定窗框1的一端内侧通过可转动隐藏式连接件铰接，位于中梃2的一端内侧连接有把手7，进行窗扇3启闭操作，玻璃9为双层玻璃和三层玻璃中的一种。

[0031] 工作原理：起始把手7处于0度位置，此时把手7手柄向下，此刻窗扇3为关闭状态，当把手7旋至90度时，此时把手7手柄朝外侧窗框1水平，窗扇3可内平开打开，关闭窗扇3将把手7旋至180度时，此时把手7手柄向上，窗扇3可以实现内倒功能；关闭窗扇3把手7返回0度时，即关闭门窗。

[0032] 以上所述，仅为本实用新型较佳的具体实施方式，但本实用新型的保护范围并不局限于此，任何熟悉本技术领域的技术人员在本实用新型揭露的技术范围内，根据本实用新型的技术方案及其实用新型构思加以等同替换或改变，都应涵盖在本实用新型的保护范围之内。

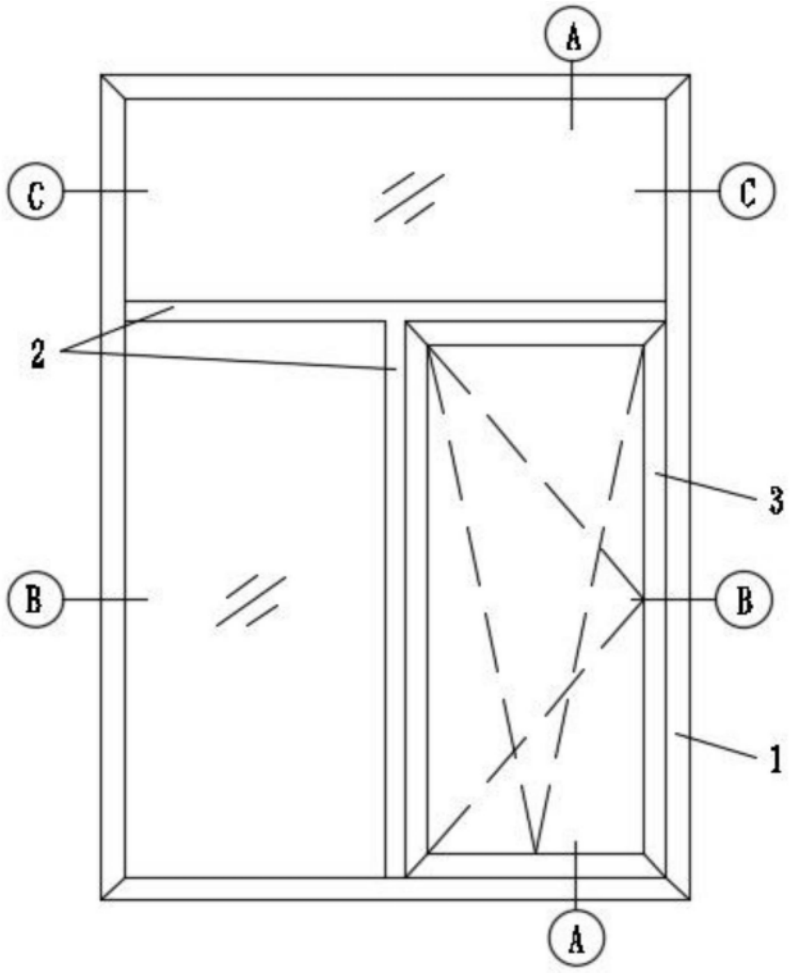

图1

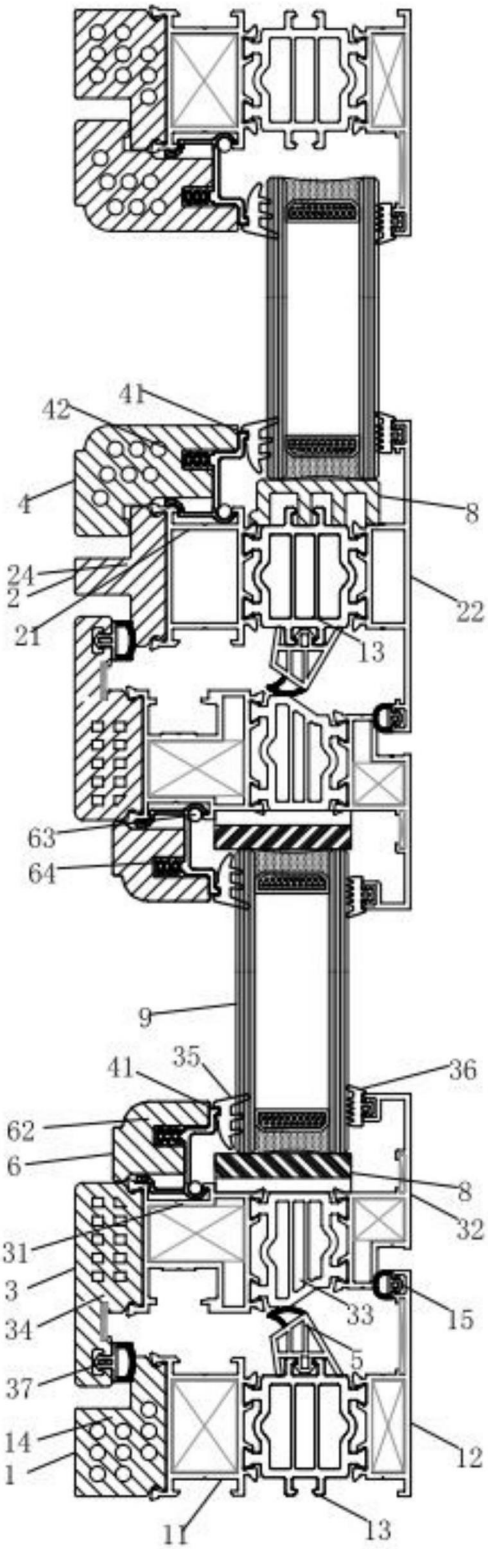
41
42
4
8
24
2
22
21
13
63
64
9
41
35
36
62
6
8
32
31
3
33
15
34
5
37
14
12
1
11
13

图2

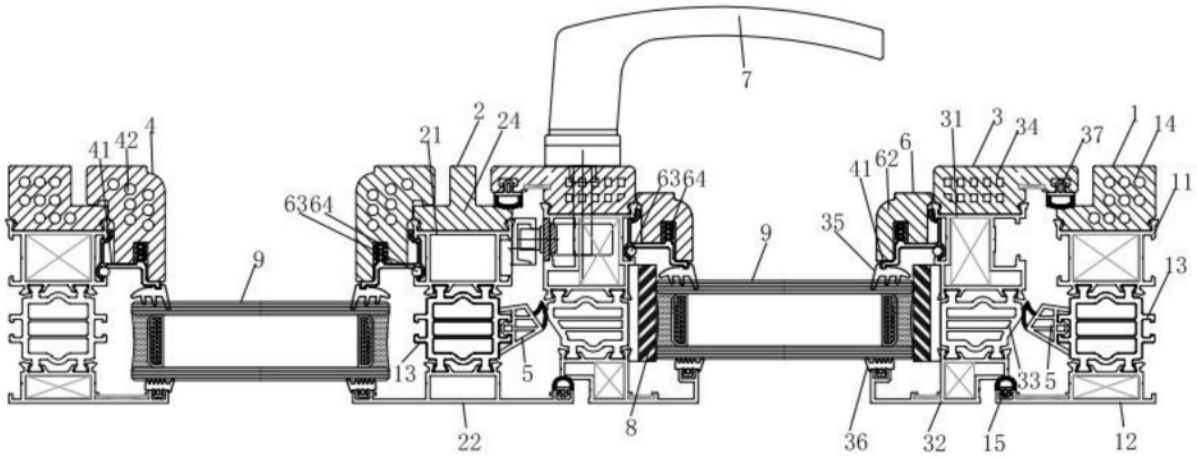
7
2
24
21
4
42
41
6364
9
13
5
22
8
6364
9
35
41
62
6
31
3
34
37
1
14
11
13
33
5
36
32
15
12

图3

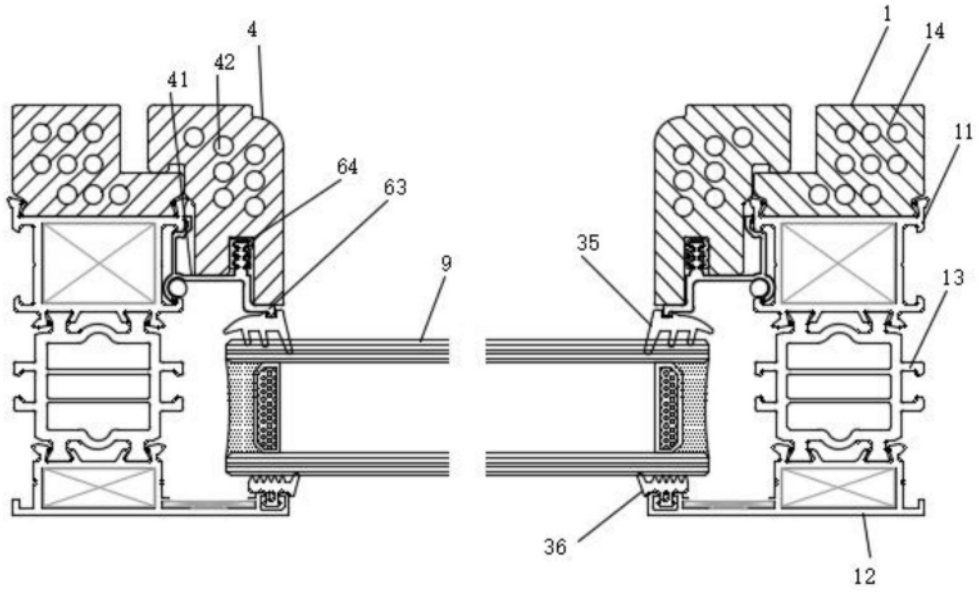
4
42
41
64
63
9
1
14
11
35
13
36
12

图4