(19)国家知识产权局

(12)实用新型专利

(10)授权公告号 CN 219480539 U
(45)授权公告日 2023.08.08

(21)申请号 202320848493.9

(22)申请日 2023.04.17

(73)专利权人 中国人民解放军空军军医大学
地址 710038 陕西省西安市新城区长乐西路169号

(72)发明人 杨帆 宋多

(74)专利代理机构 西安合创非凡知识产权代理事务所(普通合伙) 61248
专利代理师 杨蕾

(51)Int.Cl.
A61F 5/451(2006.01)
A61G 7/05(2006.01)

权利要求书1页 说明书3页 附图3页

(54)实用新型名称

一种尿失禁患者用体外泌尿器

(57)摘要

本实用新型公开了一种尿失禁患者用体外泌尿器，涉及体外泌尿技术领域，所述收集袋的顶端安装有收集管，所述收集管的外侧壁活动设置有固定结构，所述收集管的顶端安装有尿液接口，所述收集袋的一端设置有悬挂结构，所述悬挂结构包括固定块，所述固定块安装于收集袋的一端，所述固定块的底端安装有连接绳，且连接绳的底端安装有挂钩。本实用新型通过设置有悬挂结构，悬挂结构设置于收集袋的一端，该体外泌尿器使用时，其配套的收集袋对尿液进行一个收集，在使用的过程中通过悬挂结构中的连接绳和挂钩可以将该收集袋悬挂在病床的一侧固定好，从而方便更好的使用收集袋，实现了该体外泌尿器便于对收集袋进行安装使用。

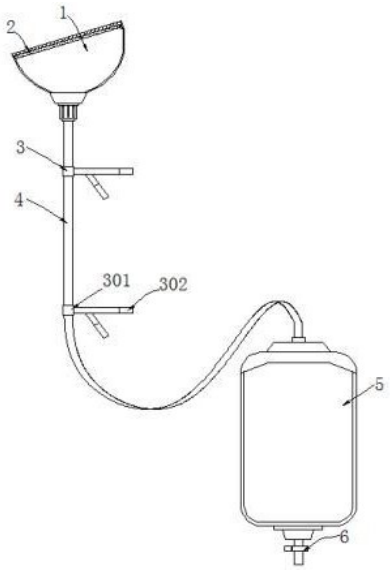

CN 219480539 U

1.一种尿失禁患者用体外泌尿器,包括收集袋(5),其特征在于:所述收集袋(5)的顶端安装有收集管(4),所述收集管(4)的外侧壁活动设置有固定结构(3),所述收集管(4)的顶端安装有尿液接口(1),且尿液接口(1)的顶端设置有密封结构(2),所述收集袋(5)的底端设置有出液口(6),所述收集袋(5)的一端设置有悬挂结构(7),所述悬挂结构(7)包括固定块(703),所述固定块(703)安装于收集袋(5)的一端,所述固定块(703)的底端安装有连接绳(701),且连接绳(701)的底端安装有挂钩(702)。

2.根据权利要求1所述的一种尿失禁患者用体外泌尿器,其特征在于:所述固定结构(3)包括移动套筒(301),所述移动套筒(301)活动设置于收集管(4)的外侧壁,所述移动套筒(301)的一侧安装有弹力带(303),且弹力带(303)的一侧均设置有魔术贴(302)。

3.根据权利要求2所述的一种尿失禁患者用体外泌尿器,其特征在于:所述移动套筒(301)的横截面大于收集管(4)的横截面,所述移动套筒(301)与收集管(4)之间构成滑动结构。

4.根据权利要求2所述的一种尿失禁患者用体外泌尿器,其特征在于:所述弹力带(303)设置有两组,所述弹力带(303)关于移动套筒(301)的中轴线呈对称分布。

5.根据权利要求1所述的一种尿失禁患者用体外泌尿器,其特征在于:所述密封结构(2)包括槽体(203),所述槽体(203)设置于尿液接口(1)内部的顶端,所述槽体(203)的内部安装有内密封圈(201),所述内密封圈(201)的外部设置有外密封圈(202),且外密封圈(202)固定于尿液接口(1)外侧壁的顶端。

6.根据权利要求5所述的一种尿失禁患者用体外泌尿器,其特征在于:所述内密封圈(201)的横截面小于槽体(203)的横截面,所述内密封圈(201)与槽体(203)之间构成卡合结构。

一种尿失禁患者用体外泌尿器

技术领域

[0001] 本实用新型涉及体外泌尿技术领域，具体为一种尿失禁患者用体外泌尿器。

背景技术

[0002] 尿失禁患者是一种疾病，病人经常没有办法对自己的尿液进行控制会不由自主的流出，在治疗的过程中会需要使用到体外泌尿器对这些不由自主流出的尿液进行收集避免打湿衣服和床单带来不适，体外泌尿器使用时通过收集袋将病人排出的尿液收集起来，但是收集袋在使用的过程中摆放到床体上易被病人被褥压到影响使用，所以通过相应的绳体系在床边，绳子系好后再后续使用的过程中易松散造成尿袋的脱落，使用效果较差，且系绳子以及解开绳子不够方便，所以现提供一种尿失禁患者用体外泌尿器，通过挂钩即可对该尿袋进行限位，不易脱落且使用更加方便。

实用新型内容

[0003] 本实用新型的目的在于提供一种尿失禁患者用体外泌尿器，以解决上述背景技术中提出的现有的绳子使用时系上解开比较麻烦，且易有脱落的问题。

[0004] 为实现上述目的，本实用新型提供如下技术方案：一种尿失禁患者用体外泌尿器，包括收集袋，所述收集袋的顶端安装有收集管，所述收集管的外侧壁活动设置有固定结构，所述收集管的顶端安装有尿液接口，且尿液接口的顶端设置有密封结构，所述收集袋的底端设置有出液口，所述收集袋的一端设置有悬挂结构，所述悬挂结构包括固定块，所述固定块安装于收集袋的一端，所述固定块的底端安装有连接绳，且连接绳的底端安装有挂钩。

[0005] 优选的，所述固定结构包括移动套筒，所述移动套筒活动设置于收集管的外侧壁，所述移动套筒的一侧安装有弹力带，且弹力带的一侧均设置有魔术贴。

[0006] 优选的，所述移动套筒的横截面大于收集管的横截面，所述移动套筒与收集管之间构成滑动结构。

[0007] 优选的，所述弹力带设置有两组，所述弹力带关于移动套筒的中轴线呈对称分布。

[0008] 优选的，所述密封结构包括槽体，所述槽体设置于尿液接口内部的顶端，所述槽体的内部安装有内密封圈，所述内密封圈的外部设置有外密封圈，且外密封圈固定于尿液接口外侧壁的顶端。

[0009] 优选的，所述内密封圈的横截面小于槽体的横截面，所述内密封圈与槽体之间构成卡合结构。

[0010] 与现有技术相比，本实用新型的有益效果是：该尿失禁患者用体外泌尿器结构合理，具有以下优点：

[0011] (1)通过设置有悬挂结构，悬挂结构设置于收集袋的一端，该体外泌尿器使用时，其配套的收集袋对尿液进行一个收集，在使用的过程中通过悬挂结构中的连接绳和挂钩可以将该收集袋悬挂在病床的一侧固定好，从而方便更好的使用收集袋，实现了该体外泌尿器便于对收集袋进行安装使用；

[0012] (2)通过设置有密封结构,密封结构设置于尿液接口内部的顶端,密封结构中的内密封圈和外密封圈一同在该尿液接口安装在对应位置时对其进行密封防护,使得该尿液接口在使用的过程中的密封性大大增加,使用的过程中不易产生漏尿的情况,有效的提高了该尿液接口安装时的密封性;

[0013] (3)通过设置有固定结构,固定结构设置于收集管的外侧壁,固定结构中的弹力带可以在该体外泌尿器使用的过程中对上下移动调节到合适的位置后对收集管进行一个捆绑限位,使得该体外泌尿器使用的过程中其底端安装的收集管不会左右乱动,从而使得该体外泌尿器的使用效果更好。

附图说明

[0014] 图1为本实用新型的正视剖面结构示意图;

[0015] 图2为本实用新型的后视结构示意图;

[0016] 图3为本实用新型的悬挂结构正视结构示意图;

[0017] 图4为本实用新型的密封结构正视剖面结构示意图。

[0018] 图中:1、尿液接口;2、密封结构;201、内密封圈;202、外密封圈;203、槽体;3、固定结构;301、移动套筒;302、魔术贴;303、弹力带;4、收集管;5、收集袋;6、出液口;7、悬挂结构;701、连接绳;702、挂钩;703、固定块。

具体实施方式

[0019] 下面将结合本实用新型实施例中的附图,对本实用新型实施例中的技术方案进行清楚、完整地描述,显然,所描述的实施例仅仅是本实用新型一部分实施例,而不是全部的实施例。基于本实用新型中的实施例,本领域普通技术人员在没有做出创造性劳动前提下所获得的所有其他实施例,都属于本实用新型保护的范围。

[0020] 请参阅图1-4,本实用新型提供的一种实施例:一种尿失禁患者用体外泌尿器,包括收集袋5,收集袋5的顶端安装有收集管4,收集管4的外侧壁活动设置有固定结构3,收集管4的顶端安装有尿液接口1,且尿液接口1的顶端设置有密封结构2,收集袋5的底端设置有出液口6,收集袋5的一端设置有悬挂结构7,悬挂结构7包括固定块703,固定块703安装于收集袋5的一端,固定块703的底端安装有连接绳701,且连接绳701的底端安装有挂钩702;

[0021] 具体地,如图2和图3所示,使用时,该体外泌尿器取来后将其一侧的连接绳701拉动展开调节到合适的长度固定好,接着将连接绳701底端的挂钩702打开卡合在床体一侧可以勾住的地方即可将该收集袋5固定好进行使用,安装更加方便,若需要取来则取来挂钩702即可将该收集袋5取下。

[0022] 固定结构3包括移动套筒301,移动套筒301活动设置于收集管4的外侧壁,移动套筒301的一侧安装有弹力带303,且弹力带303的一侧均设置有魔术贴302;

[0023] 移动套筒301的横截面大于收集管4的横截面,移动套筒301与收集管4之间构成滑动结构,便于上下移动移动套筒301带动弹力带303调节到不同的位置,更好的进行捆绑对收集管4进行限位;

[0024] 弹力带303设置有两组,弹力带303关于移动套筒301的中轴线呈对称分布,弹力带303对称分布捆绑更加牢固;

[0025] 具体地，如图1和图2所示，使用时，通过移动套筒301在收集管4外侧壁的滑动上下移动将弹力带303的位置调节好，展开弹力带303将其绕过床边的护栏或是病人的腿部等位置接着通过魔术贴302之间的粘连对弹力带303进行固定，从而对该收集管4进行限位使其使用的过程中不会左右乱晃。

[0026] 密封结构2包括槽体203，槽体203设置于尿液接口1内部的顶端，槽体203的内部安装有内密封圈201，内密封圈201的外部设置有外密封圈202，且外密封圈202固定于尿液接口1外侧壁的顶端；

[0027] 内密封圈201的横截面小于槽体203的横截面，内密封圈201与槽体203之间构成卡合结构，卡合结构的设计使得该尿液接口1的密封效果更好；

[0028] 具体地，如图1和图4所示，使用时，尿液接口1安装在对应的位置后，尿液接口1顶端的内密封圈201与外密封圈202一同在尿液接口1安装连接的位置进行密封，密封效果更好。

[0029] 工作原理：使用时，取来该体外泌尿器后将其一端的尿液接口1安装在病人泌尿位置对应处固定好，尿液接口1安装固定好后，尿液接口1顶端的内密封圈201与外密封圈202一同在尿液接口1安装连接的位置进行密封，不易在使用的过程中造成尿液的外渗，尿液接口1固定好后再展开弹力带303通过魔术贴302的固定将该收集管4限位固定好，再将连接绳701展开调节到合适的长度固定好，后将连接绳701底端的挂钩702打开卡合在床体一侧可以勾住的地方即可将该收集袋5固定好使用，使用时尿液通过尿液接口1进入到收集管4，后通过收集管4流入到收集袋5的内部收集起来，接着将该体外泌尿器取下后打开出液口6即可将收集袋5中的尿液排出，最终完成该尿失禁患者用体外泌尿器的使用工作。

[0030] 对于本领域技术人员而言，显然本实用新型不限于上述示范性实施例的细节，而且在不背离本实用新型的精神或基本特征的情况下，能够以其他的具体形式实现本实用新型。因此，无论从哪一点来看，均应将实施例看作是示范性的，而且是非限制性的，本实用新型的范围由所附权利要求而不是上述说明限定，因此旨在将落在权利要求的等同要件的含义和范围内的所有变化囊括在本实用新型内。不应将权利要求中的任何附图标记视为限制所涉及的权利要求。

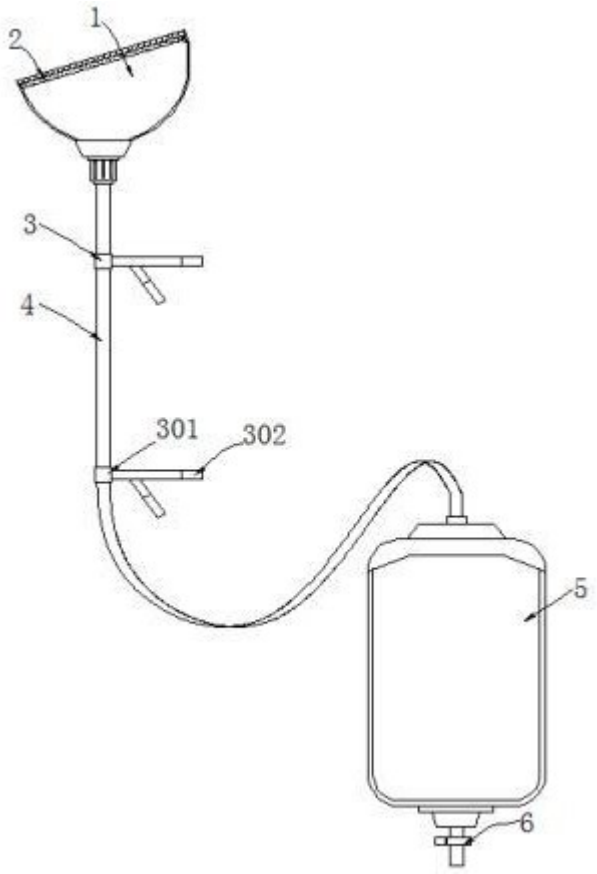

图 1

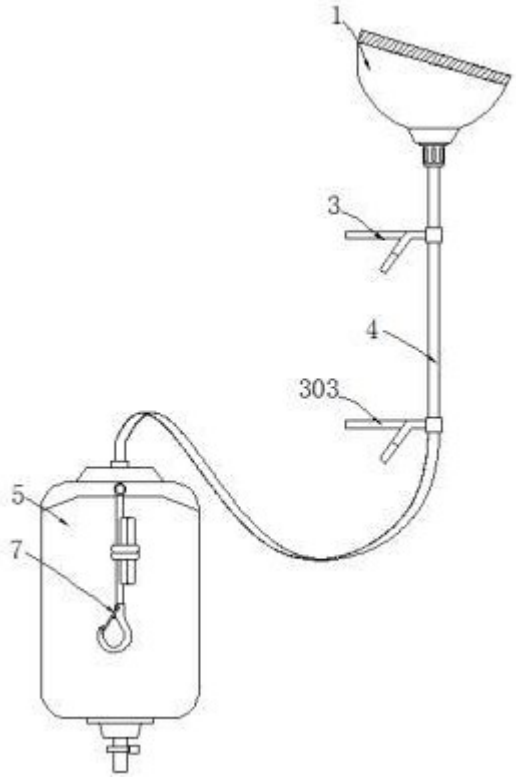

图 2

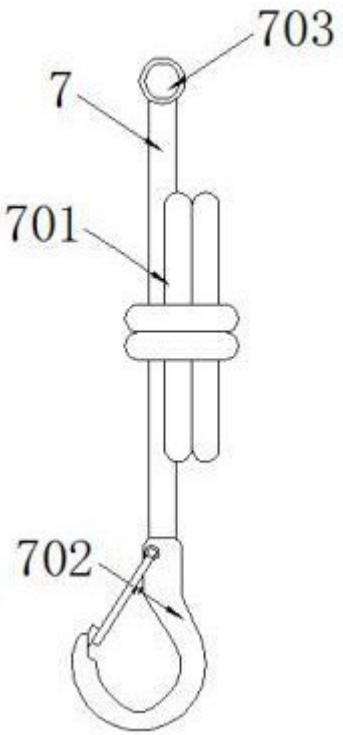

图 3

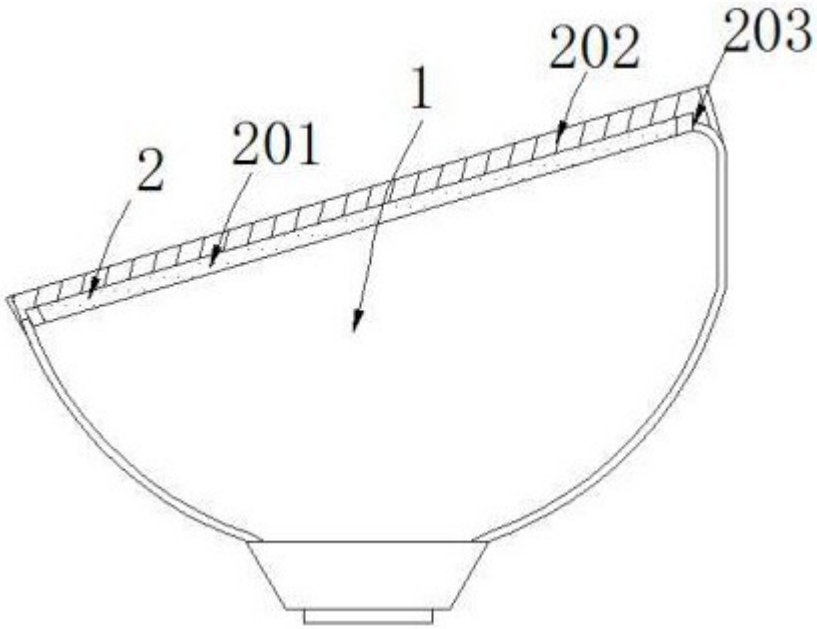

图 4