(19)国家知识产权局

(12)实用新型专利

(10)授权公告号 CN 221356197 U
(45)授权公告日 2024.07.19

(21)申请号 202323292288.8
(22)申请日 2023.12.04
(73)专利权人 浙江美约家居有限公司
地址 314109 浙江省嘉兴市嘉善县天凝镇杨庙大道388号6幢
(72)发明人 周清华
(74)专利代理机构 嘉兴嘉科嘉创专利代理事务所(普通合伙) 33348
专利代理师 陆钢
(51)Int.Cl.
A47B 61/00(2006.01)
A47B 88/40(2017.01)
A47B 88/457(2017.01)
A47B 91/06(2006.01)
A47B 97/00(2006.01)
A47G 1/02(2006.01)
F21V 33/00(2006.01)

权利要求书1页 说明书2页 附图5页

(54)实用新型名称

一种多功能衣柜

(57)摘要

本实用新型涉及家居技术领域,它涉及一种多功能衣柜,包括柜体和置于柜体内的放置板放置板下端面设有两根电动推杆,电动推杆输出端连接有活动板,活动板下端面固定连接有抽屉柜,抽屉柜下方设有支撑脚,柜体内对应支撑脚开设有滑槽,支撑脚一端固定连接抽屉柜另一端置于滑槽内,支撑脚上滚动连接有脚轮,抽屉柜侧壁设有控制开关,控制开关与电动推杆电性连接,通过将活动板拉出形成一个桌面供操作人员使用,进一步的,活动板下设有抽屉柜,可以当做收纳柜使用,活动板上还安装有带灯的镜子,节约空间的同时方便了操作者使用。

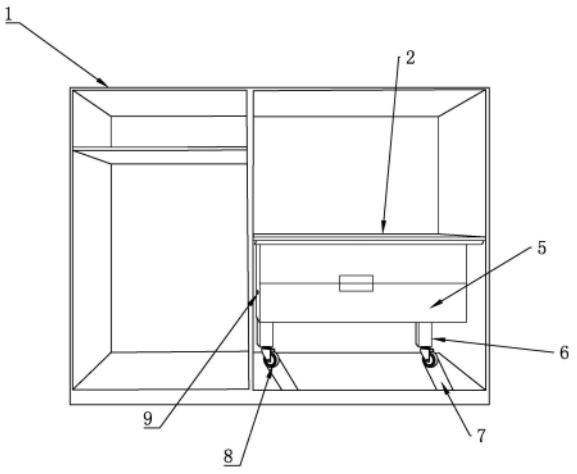

CN 221356197 U

1.一种多功能衣柜,包括柜体(1)和置于柜体(1)内的放置板(2),其特征在于:所述放置板(2)下端面设有两根电动推杆(3),电动推杆(3)输出端连接有活动板(4),

活动板(4)下端面固定连接有抽屉柜(5),抽屉柜(5)下方设有支撑脚(6),

柜体(1)内对应支撑脚(6)开设有滑槽(7),支撑脚(6)一端固定连接抽屉柜(5)另一端置于滑槽(7)内,支撑脚(6)上滚动连接有脚轮(8),

抽屉柜(5)侧壁设有控制开关(9),控制开关(9)与电动推杆(3)电性连接。

2.根据权利要求1所述一种多功能衣柜,其特征在于:所述活动板(4)上开设有放置槽(10),放置槽(10)内铰连接有镜子(11),镜子(11)包括壳体(12)和嵌入壳体(12)的镜片(13),壳体(12)上设有感应灯(14),壳体(12)边部设有控制感应灯(14)的微动开关(15)。

3.根据权利要求2所述一种多功能衣柜,其特征在于:所述脚轮(8)包括组合在一起的轮子(16)、底板(17)、轴承(18)和支架(19),底板(17)通过螺钉固定在支撑脚(6)下端面。

4.根据权利要求3所述一种多功能衣柜,其特征在于:所述壳体(12)上设有第一磁条(20),放置槽(10)内设有与第一磁条(20)相互磁吸的第二磁条(21)。

一种多功能衣柜

技术领域

[0001] 本实用新型涉及家居技术领域,更具体地说,它涉及一种多功能衣柜。

背景技术

[0002] 衣柜是收纳存放衣物的柜具,通常以不锈钢、实木、钢化玻璃、五金配件为材料,一般以柜体、门板、静音轮子、门帘为组件,具有阻燃、防鼠、防尘、防蛀、防潮、洁净美观、移动方便等作用,衣柜所用的板材一般有不锈钢、金属、木材等,是家庭常用的家具之一。

[0003] 现有的衣柜为平开门或者推拉门(如图1),此种衣柜功能单一,只能用来存放衣物,在卧室的布局中,衣柜通常被放在床边,当使用者需要在床上进行办公或者梳妆时,就需要购置床上桌或者床边桌,床上桌使用完毕要重新进行收纳,床边桌则会占用卧室面积,使用起来较为麻烦。

实用新型内容

[0004] 针对现有技术存在的不足,本实用新型的目的在于提供一种集桌子与收纳衣物为一体的多功能衣柜。

[0005] 为实现上述目的,本实用新型提供了如下技术方案:

[0006] 一种多功能衣柜,包括柜体和置于柜体内的放置板,所述放置板下端面设有两根电动推杆,电动推杆输出端连接有活动板,

[0007] 活动板下端面固定连接有抽屉柜,抽屉柜下方设有支撑脚,

[0008] 柜体内对应支撑脚开设有滑槽,支撑脚一端固定连接抽屉柜另一端置于滑槽内,支撑脚上滚动连接有脚轮,

[0009] 抽屉柜侧壁设有控制开关,控制开关与电动推杆电性连接。

[0010] 本实用新型进一步设置为:所述主活动板上开设有放置槽,放置槽内铰连接有镜子,镜子包括壳体和嵌入壳体的镜片,壳体上设有感应灯,壳体边部设有控制感应灯的微动开关。

[0011] 本实用新型进一步设置为:所述脚轮包括组合在一起的轮子、底板、轴承和支架,底板通过螺钉固定在支撑脚下端面。

[0012] 本实用新型进一步设置为:所述壳体上设有第一磁条,放置槽内设有与第一磁条相互磁吸的第二磁条。

[0013] 对比现有技术的不足,本实用新型的有益效果为:

[0014] 通过在放置板下设置可推动的活动板,通过将活动板拉出形成一个桌面供操作人员使用,进一步的,活动板下设有抽屉柜,可以将使用者所需的物品进行收纳,活动板上还安装有带灯的镜子,节约空间的同时方便了操作者使用。

附图说明

[0015] 图1为现有技术结构示意图;

[0016] 图2为本实用新型实施例结构示意图；

[0017] 图3为本实用新型实施例放置板结构示意图；

[0018] 图4为本实用新型实施例活动板剖视图；

[0019] 图5为本实用新型实施例脚轮结构示意图。

[0020] 柜体1、放置板2、电动推杆3、活动板4、抽屉柜5、支撑脚6、滑槽7、脚轮8、控制开关9、放置槽10、镜子11、壳体12、镜片13、感应灯14、微动开关15、轮子16、底板17、轴承18、支架19、第一磁条20、第二磁条21。

实施方式

[0021] 参照图1至图5对本实用新型实施例做进一步说明。

[0022] 本实施例具体结构：包括柜体1和置于柜体1内的放置板2，放置板2下端面通过螺钉固定有两根电动推杆3，电动推杆3输出端连接有活动板4，通过将活动板4推出来形成一个桌面，同时，不会影响在放置板2上放置的衣物。

[0023] 活动板4上开设有放置槽10，放置槽10内铰连接有镜子11，镜子11包括壳体12和嵌入壳体12的镜片13，壳体12上设有感应灯14，壳体12边部设有控制感应灯14的微动开关15，当壳体12从放置槽10内移开时，微动开关15复位，开关被接通，感应灯14亮，壳体12上设有第一磁条20，放置槽10内设有与第一磁条20相互磁吸的第二磁条21，通过磁吸将壳体12与放置槽10固定。

[0024] 活动板4下端面设有抽屉柜5，便于使用者将需要收纳的东西放入。

[0025] 抽屉柜5下方设有支撑脚6，支撑脚6下端面连接有脚轮8，脚轮8包括组合在一起的轮子16、底板17、轴承18和支架19，底板17通过螺钉固定在支撑脚6下端面，柜体1内对应支撑脚6开设有滑槽7，便于支撑脚6在滑槽7内移动，且支撑脚6不会对衣柜里的衣物造成影响。

[0026] 抽屉柜5侧壁设有控制开关9，控制开关9与电动推杆3电性连接，通过控制开关9启动电动推杆3。

[0027] 工作原理：启动控制开关9驱动电动推杆3将活动板4推出，置于活动板4下方的抽屉柜5随活动板4一同被抽出，方便使用者存取，将活动板4推出至合适位置关闭控制开关9，随后可进行办公，当需要使用镜子11时，将镜子11翻转，由于壳体12上设有微动开关15，当壳体12从放置槽10中被翻开时微动开关15复位，开关被接通，这时感应灯14是亮着的，而当壳体12关闭到某个部位时微动开关15被按下，这时开关处于开路状态，感应灯14被关闭，节约了能源，由于镜子11与放置槽10通过磁吸进行连接，镜子11未被翻转时，不会影响桌面的平整度，使用完毕后，启动控制开关9，电动推杆3收回，即可将活动板4收回。

[0028] 以上所述仅为本实用新型的较佳实施例，并不用以限制本实用新型，本领域的技术人员在本实用新型技术方案范围内进行通常的变化和替换都应包含在本实用新型的保护范围内。

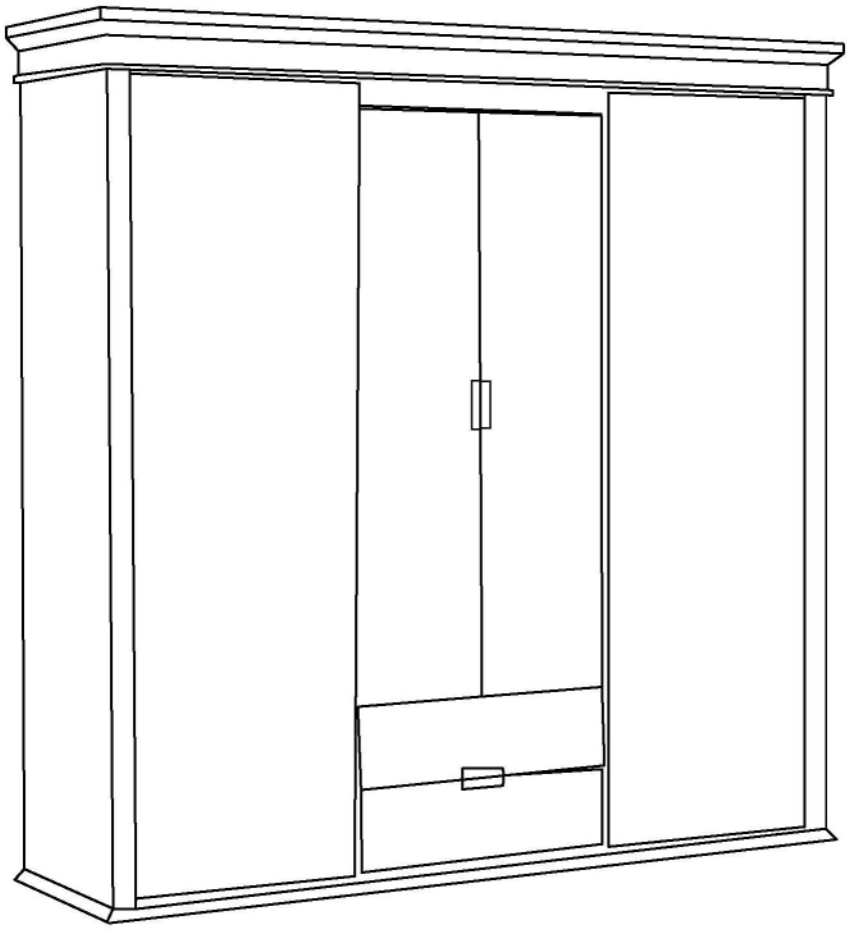

图1

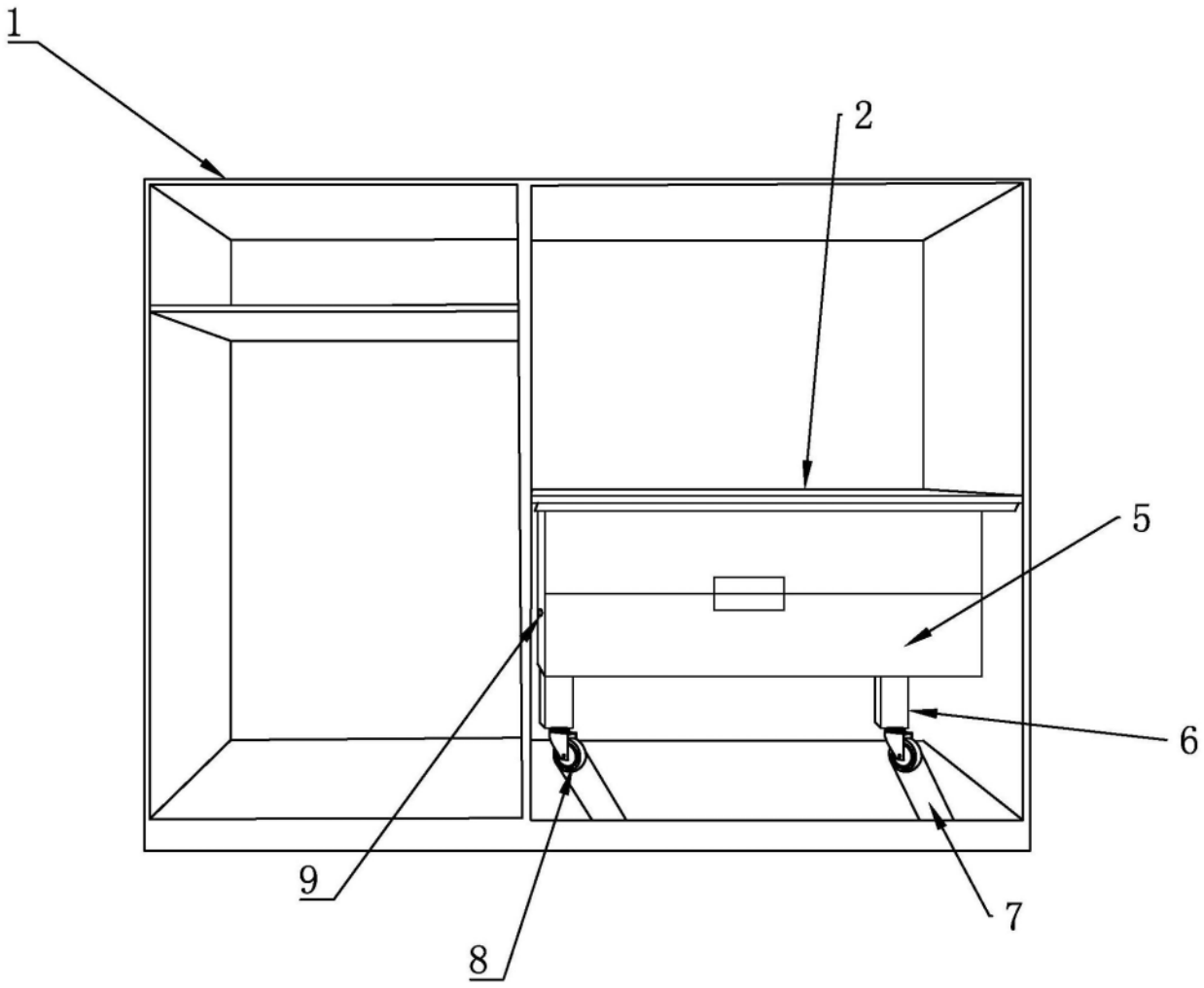

图2

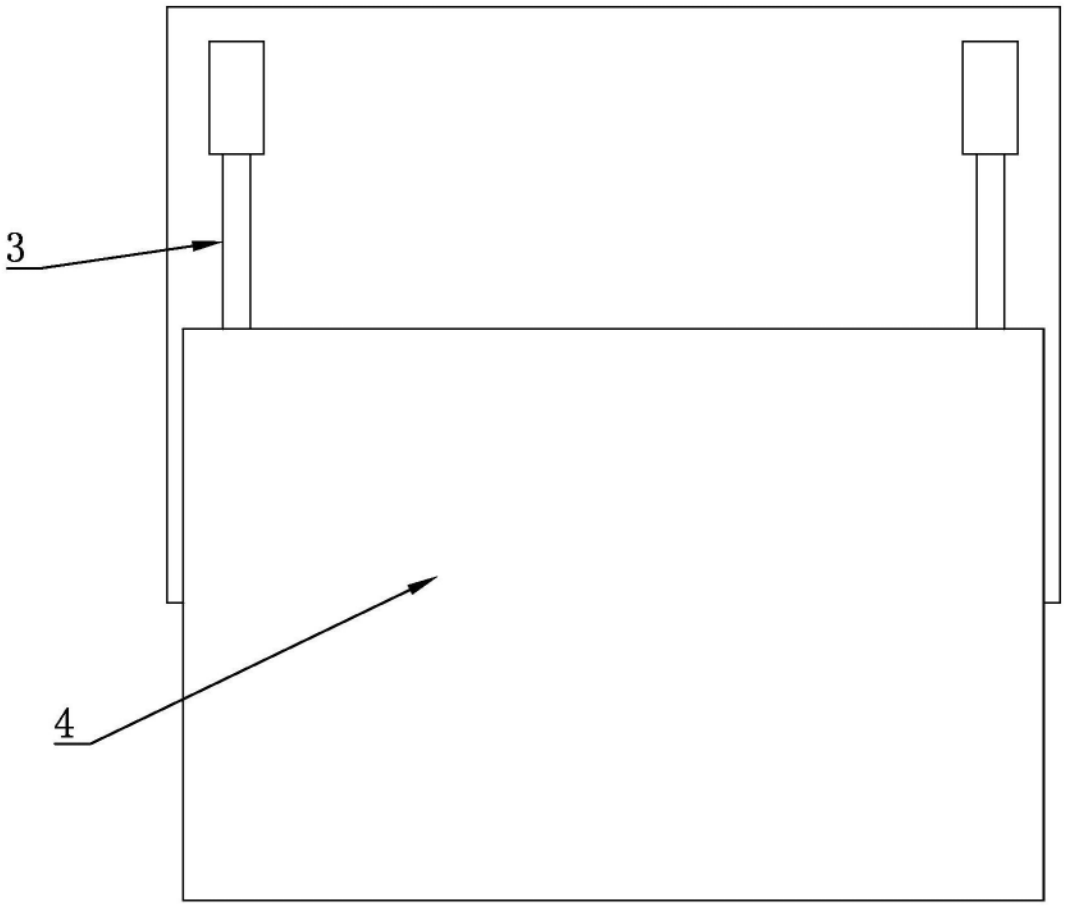

图3

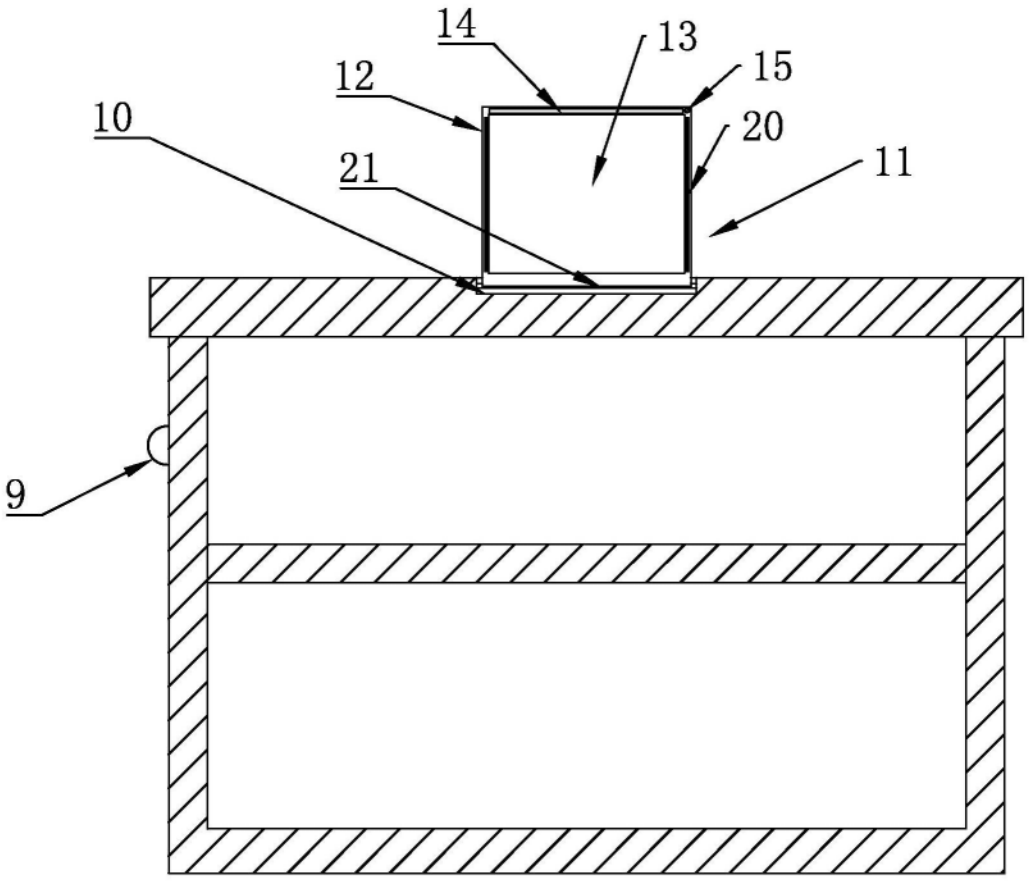

图4

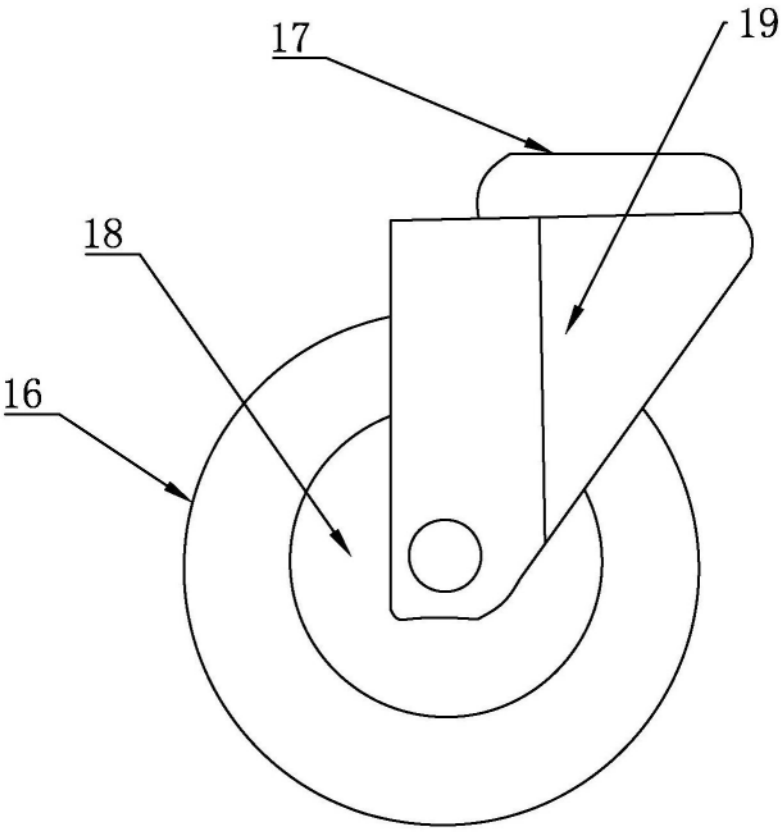

图5