(19)中华人民共和国国家知识产权局

(12)发明专利申请

(10)申请公布号 CN 102451076 A
(43)申请公布日 2012.05.16

(21)申请号 201010536933.4

(22)申请日 2010.10.23

(71)申请人 朱明龙
地址 322008 浙江省义乌市后宅街道马踏石村

(72)发明人 朱明龙

(51)Int.Cl.
A61H 1/00(2006.01)
A61F 5/045(2006.01)
A63B 21/068(2006.01)
A63B 21/06(2006.01)

权利要求书 1 页 说明书 2 页 附图 1 页

(54)发明名称

腰椎盘牵引架

(57)摘要

一种腰椎盘牵引架，它由一副双杆式框架和蹬板、提拉转轴盘等部件组成，可供腰椎盘突出病人或脊椎弯曲者不用卧床进行即时的简便牵引理疗，平时可用作儿童锻炼臂力，保护脊椎的玩具。

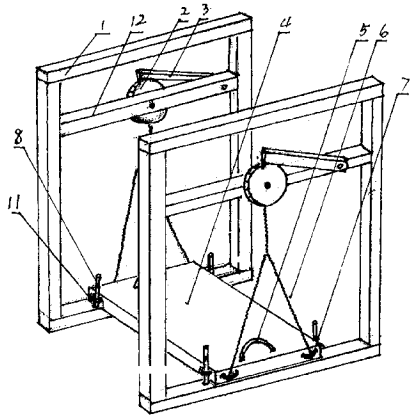

CN 102451076 A

1. 一种腰椎盘牵引架，其特征在于它是让用户以垂直姿势，利用悬挂于用户腰间的蹬板重力和用户本身下体的重力对腰椎产生牵引作用。

腰椎盘牵引架

技术领域：

[0001] 本发明涉及一种医疗器具，尤其是一种方便用户利用工作间隙作即时牵引的腰椎盘牵引架。

背景技术：

[0002] 目前，通用一种名为“腰椎盘牵引包”的器具，病人须每天特别安排 30 分钟以上的整段时间作卧床牵引，这对工作繁忙的人员有一定难处，而且其应用程序较繁琐，中途发生要事很难脱身。

发明内容：

[0003] 本发明提供一种可让用户随机作不限时腰椎牵引的腰椎盘牵引架，其特征是用户不需卧床，只要有几分钟的空闲，就可即兴上架作一番牵引，并能随需中断牵引程序回去办事。本发明是用如下方式实施的：1、制作一副可临时拆装的双杆式框架；2、在框架横杆下方约 30cm 的架框上设置一根牵引制动横杆，并在该横杆中间位置外侧附设一组提拉转轴盘；3、用铁板制作一块重约 10 千克的蹬板，在蹬板的两头中央位置各设一只牵引带吊钩，蹬板两侧面的两头各设置一只提拉绳吊钩；4、在框架底座杆上、蹬板的两侧各设置一根蹬板定位杆；5、用一根倒 Y 形提拉绳连结提拉转轴盘的转轴和蹬板上的提拉绳吊钩。

[0004] 下面结合附图对本发明作进一步说明：

[0005] 图 1 为本发明实物透视图；

[0006] 图 2 为定盘钩；

[0007] 图 3 为提拉转轴盘；

[0008] 图 4 为准备启动牵引情况示意图；

[0009] 图 5 为牵引情况示意图；

[0010] 图中 1 是框架，2 是提拉转轴盘，3 是定盘钩，4 是蹬板，5 是牵引带吊钩，6 是提拉绳，7 是提拉绳吊钩，8 是蹬板定位杆，9 是腰椎牵引包，10 是牵引包牵引带，11 是蹬板定位扣，12 是牵引制动横杆，13 是转轴。

[0011] 实施例：先将蹬板 4 前后侧面的蹬板定位扣 11 套进框架底座杆上的蹬板定位杆 8 上，使框架稳固定型，接着将倒 Y 形提拉绳 6 的单头端拴绕于提拉转轴盘的转轴 13 上，下面的两个头分拴于蹬板 4 两侧的提绳吊钩 7 上，组装即告完成。用户在上架作牵引前，先转动提拉转轴盘 2，使提拉绳的单头绳缠绕于转轴 13 上，把蹬板往上提升至用户站于蹬板上踮起脚尖刚能把双臂腋窝挂于框架横杆上为度，然后把已经捆绑于腰间的常规所用腰椎盘牵引包 9 的两根牵引带 10 分别勾挂于蹬板两头中央的牵引带吊钩 5 上，调整其松紧度至用户的双臂挂于横杆上时把脚踮起其脚尖勉强能触到蹬板为宜。然后，扳开提拉转轴盘上的定盘钩 3，使蹬板下坠，即造成由蹬板的重力和用户本身下体的重力共同对腰椎部位的牵引力。当用户感到拉力太强时，可用脚尖踮住蹬板以减轻牵引力，也可稍为转动提拉转轴盘使蹬板升高，用户有要事需临时下架时，只须解除捆绑于腰间的腰椎盘牵引包即可。

[0012] 本发明的有益社会效益是：既能给工作繁忙很难抽出整段时间进行卧床牵引理疗的病人提供简便的牵引理疗，又能用作脊椎弯曲的日常预防，也可作为儿童锻炼臂力，保护脊椎的玩具。

图1

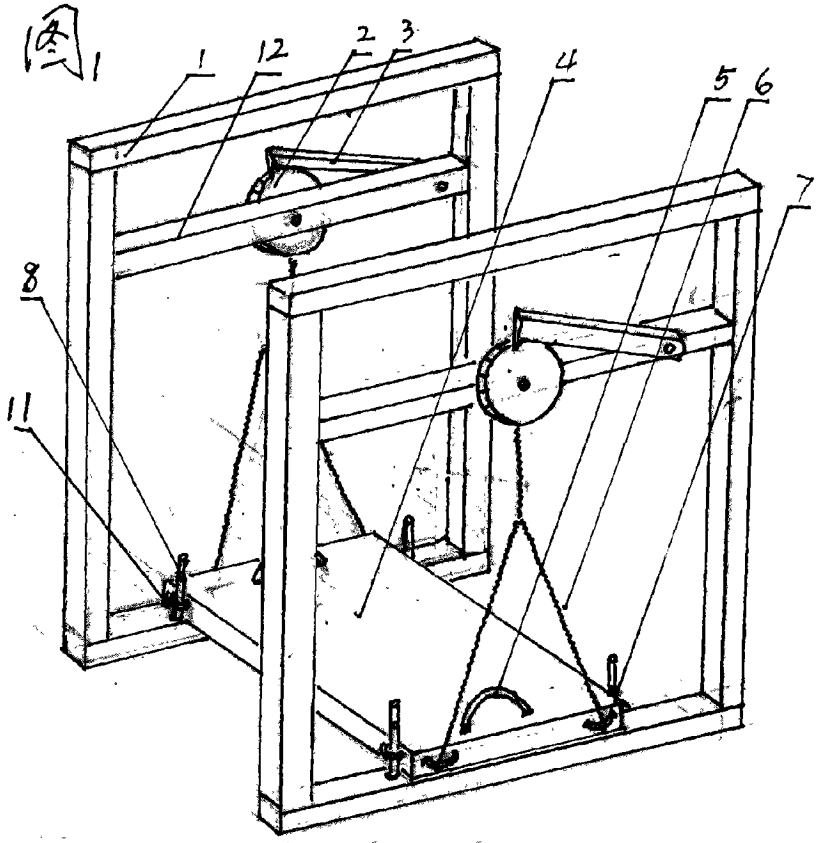

图2

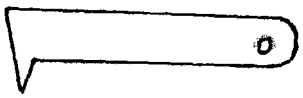

图3

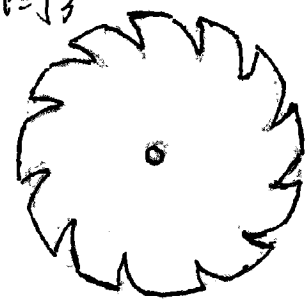

图4

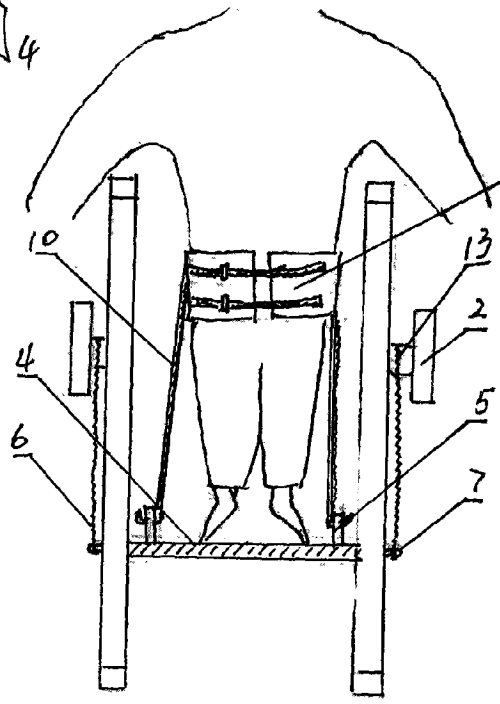

图5

