(19)中华人民共和国国家知识产权局

(12)实用新型专利

(10)授权公告号 CN 204469966 U
(45)授权公告日 2015.07.15

(21)申请号 201520087086.6

(22)申请日 2015.02.06

(73)专利权人 上海裕生特种线材有限公司
地址 201715 上海市青浦区练塘镇新松蒸路1188号

(72)发明人 倪建春

(51)Int.Cl.
B05B 13/02(2006.01)
B05B 15/04(2006.01)

权利要求书1页 说明书2页 附图1页

(54)实用新型名称

一种绝缘漆涂敷装置

(57)摘要

本实用新型涉及一种绝缘漆涂敷装置，包括壳体和与所述壳体固定连接的模具架，在所述壳体上设有上漆长槽、多个相互连通的三通阀，以及设置于所述三通阀顶部的喷嘴，所述三通阀设置于所述壳体内，所述壳体上设有总管接口，所述总管接口与三通阀相连通，并为所有所述的喷嘴提供漆料。有益效果是：该绝缘漆涂覆装置使用一根总管供漆，将分配阀集成到涂敷器上，使管路减少并简单化，减少管路的泄漏，提高了设备的环保性能。

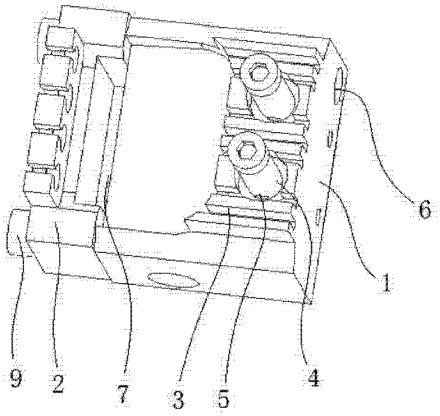

CN 204469966 U

1. 一种绝缘漆涂敷装置，包括壳体和与所述壳体固定连接的模具架，其特征在于，在所述壳体上设有上漆长槽、多个相互连通的三通阀，以及设置于所述三通阀顶部的喷嘴，所述三通阀设置于所述壳体内，所述壳体上设有总管接口，所述总管接口与三通阀相连通，并为所有所述的喷嘴提供漆料。

2. 根据权利要求 1 所述的一种绝缘漆涂敷装置，其特征在于，所述模具架通过沉头螺栓固定连接。

3. 根据权利要求 1 所述的一种绝缘漆涂敷装置，其特征在于，所述壳体与模具架之间还设有用以回收漆料的回流槽。

4. 根据权利要求 1 所述的一种绝缘漆涂敷装置，其特征在于，所述上漆长槽的长度至少为所述壳体长度的一半。

5. 根据权利要求 1 所述的一种绝缘漆涂敷装置，其特征在于，所述三通阀的阀芯与喷嘴为一体式结构。

一种绝缘漆涂敷装置

技术领域

[0001] 本实用新型涉及涂漆装置技术领域，尤其是涉及一种绝缘漆涂敷装置。

背景技术

[0002] 目前国内使用的绝缘漆涂覆装置一个有 12 ～ 24 道不等的涂覆道次，大多采用将整个涂敷器分成每 3 ～ 4 个喷嘴一组的形式，各组互相独立，每组使用一根供漆管一个阀门进行分别控制，造成管路和阀门过多操作不便，且由于管路复杂容易泄漏造成环境污染，材料浪费。有的涂覆装置使用集中一根供漆靠调节喷嘴高度的形式进行分配控制，但操作麻烦，涂覆效果差。

[0003] 为了改进以上问题，特立项研制新型绝缘漆涂覆装置，该绝缘漆涂覆装置使用一根总管供漆，将分配阀集成到涂敷器上，使管路减少并简单化，减少管路的泄漏，提高了设备的环保性能。

实用新型内容

[0004] 本实用新型提供一种绝缘漆涂覆装置，以解决现有技术中的涂覆问题。

[0005] 本实用新型所解决的技术问题采用以下技术方案来实现 ：

[0006] 一种绝缘漆涂敷装置，包括壳体和与所述壳体固定连接的模具架，在所述壳体上设有上漆长槽、多个相互连通的三通阀，以及设置于所述三通阀顶部的喷嘴，所述壳体上设有总管接口，所述总管接口与三通阀相连通，并为所有所述的喷嘴提供漆料。

[0007] 作为优选的技术方案，所述模具架通过沉头螺栓固定连接。

[0008] 作为优选的技术方案，所述壳体与模具架之间还设有回流槽，用以回收漆料。

[0009] 作为优选的技术方案，所述上漆长槽的长度至少为所述壳体长度的一半，以增加漆料与被涂覆体的接触时间，同时使槽内的漆不易立即流失，提高了涂敷器的涂覆效果。

[0010] 作为优选的技术方案，所述三通阀的阀芯与喷嘴为一体式结构。

[0011] 本实用新型具有的有益效果是 ：该绝缘漆涂覆装置使用一根总管供漆，将分配阀集成到涂敷器上，使管路减少并简单化，减少管路的泄漏，提高了设备的环保性能。

附图说明

[0012] 为了更清楚地说明本发明实施方案或现有技术中的技术方案，下面将对实施方案或现有技术描述中所需要使用的附图作简单地介绍，显而易见地，下面描述中的附图仅仅是本发明的一些实施方案，对于本领域普通技术人员来讲，在不付出创造性劳动性的前提下，还可以根据这些附图获得其他的附图。

[0013] 图 1 为本实用新型 ：一种绝缘漆涂敷装置的结构示意图。

具体实施方式

[0014] 为了使本实用新型实现的技术手段、创作特征、达成目的与功效易于明白了解，下

面结合具体图示，进一步阐述本实用新型。

[0015] 参照图 1 所示，一种绝缘漆涂敷装置，包括壳体 1 和与所述壳体 1 固定连接的模具架 2，优选的，所述模具架 2 通过沉头螺栓 9 固定连接。

[0016] 本实用新型在所述壳体 1 上设有上漆长槽 3、多个相互连通的三通阀 4，以及设置于所述三通阀 4 顶部的喷嘴 5，所述壳体 1 上设有总管接口 6，所述总管接口 6 与三通阀 4 相连通，并为所有所述的喷嘴 5 提供漆料，优选的，三通阀 4 的阀芯与喷嘴 5 为一体式结构，以减少供漆管路，减少泄漏，利于环保；同时阀门位置清晰易于操作。

[0017] 所述上漆长槽 3 的长度至少为所述壳体 1 长度的一半，以增加漆料与被涂覆体的接触时间，同时使槽内的漆不易立即流失，提高了涂敷器的涂覆效果。由于上漆长槽 3 的存在，使供漆压力很低时也能产生好的涂覆效果，降低了供漆泵的供漆压力，起到了节能作用。

[0018] 本实用新型在所述壳体 1 与模具架 2 之间还设有回流槽 7，用以回收漆料。

[0019] 以上显示和描述了本实用新型的基本原理和主要特征和本实用新型的优点。本行业的技术人员应该了解，本实用新型不受上述实施例的限制，上述实施例和说明书中描述的只是说明本实用新型的原理，在不脱离本实用新型精神和范围的前提下，本实用新型还会有各种变化和改进，这些变化和改进都落入要求保护的本实用新型范围内。本实用新型要求保护范围由所附的权利要求书及其等效物界定。

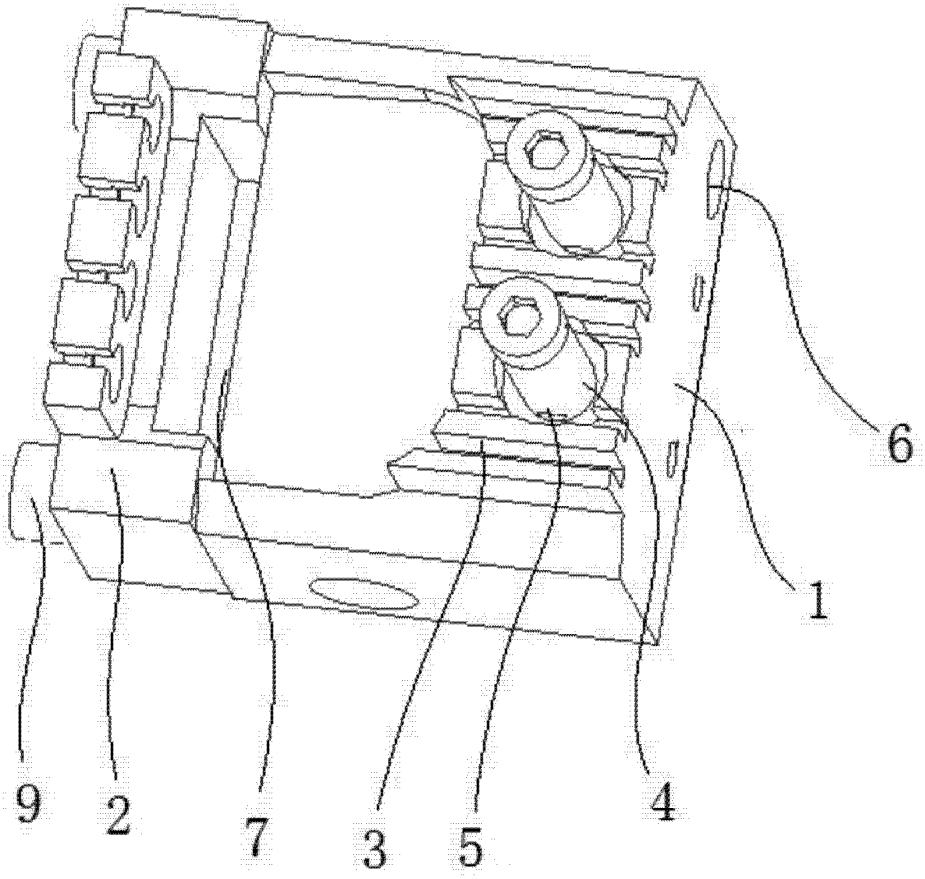

图 1