【公報種別】特許法第１７条の２の規定による補正の掲載
【部門区分】第４部門第１区分
【発行日】平成25年7月25日(2013.7.25)

【公開番号】特開2012-1923(P2012-1923A)
【公開日】平成24年1月5日(2012.1.5)
【年通号数】公開・登録公報2012-001
【出願番号】特願2010-136017(P2010-136017)
【国際特許分類】
Ｅ０４Ｈ　6/06　　(2006.01)
【ＦＩ】
Ｅ０４Ｈ　6/06　　Ｂ

【手続補正書】
【提出日】平成25年6月6日(2013.6.6)
【手続補正１】
【補正対象書類名】図面
【補正対象項目名】図２
【補正方法】変更
【補正の内容】

【図２】

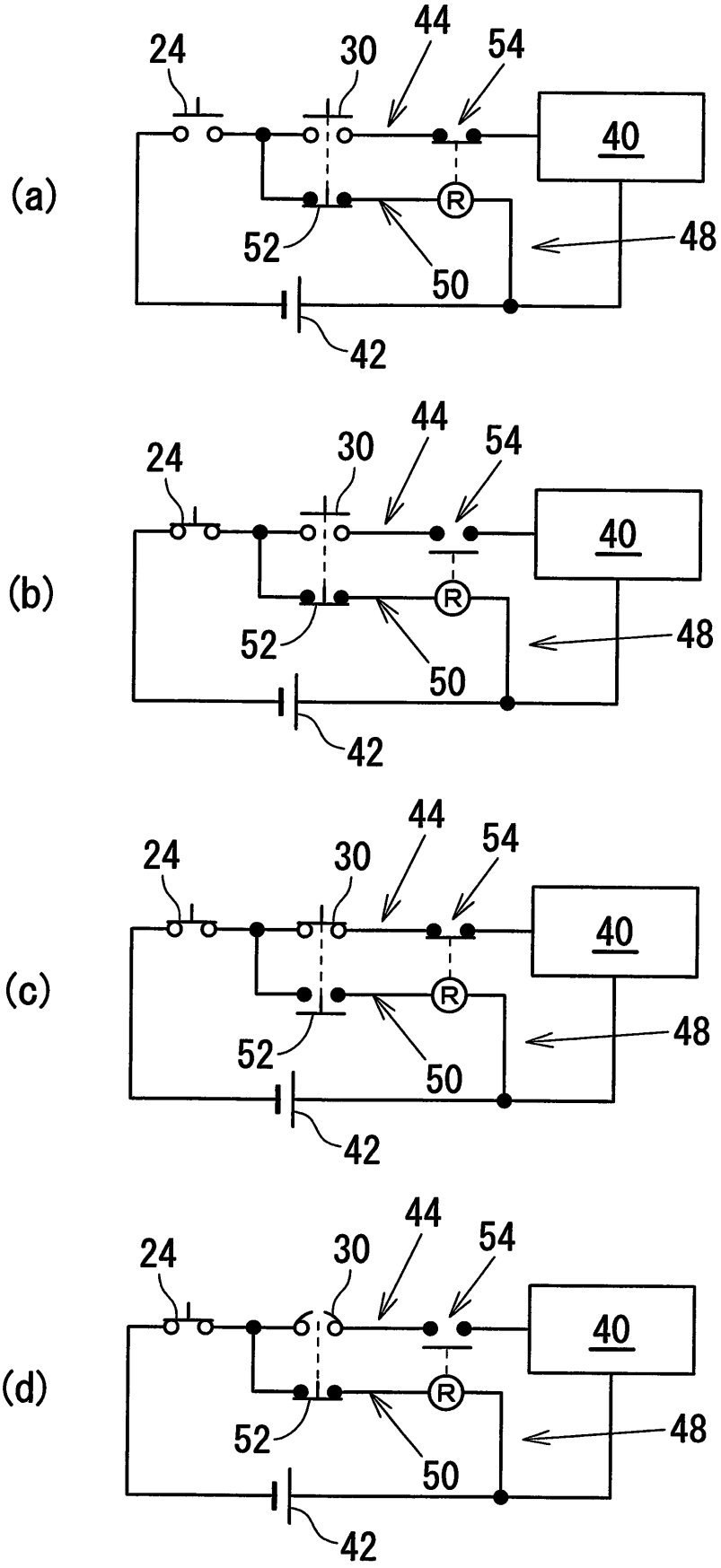
(a)
24
30
44
54
40
52
50
48
42
(b)
24
30
44
54
40
52
50
48
42
(c)
24
30
44
54
40
52
50
48
42
(d)
24
30
44
54
40
52
50
48
42