(19)中华人民共和国国家知识产权局

(12)实用新型专利

(10)授权公告号 CN 205555316 U
(45)授权公告日 2016.09.07

(21)申请号 201620357648.9

(22)申请日 2016.04.26

(73)专利权人 河北天太生物质能源开发有限公司

地址 050200 河北省石家庄市鹿泉市铜冶镇工业园区

(72)发明人 杨小亮 张会靖

(51)Int.Cl.

B65G 33/14(2006.01)

权利要求书1页 说明书1页 附图1页

(54)实用新型名称

一种压块机垂直螺旋喂料装置

(57)摘要

本实用新型公开了一种压块机垂直螺旋喂料装置，它涉及压块机领域，它包含喂料成型腔、螺旋绞龙、连接板、压轮和环模，喂料成型腔内安装有螺旋绞龙，且螺旋绞龙与压块机主轴上的连接板连接，连接板的下方安装有压轮和环模，环模设置在压轮的外部。它结构设计合理，操作简单，使用方便，不仅能够克服现有技术的弊端，而且还可以使原料随着螺旋绞龙强制喂入压轮和环模之间，从而提高了生产效率，节省了人力，降低了资金的投入。

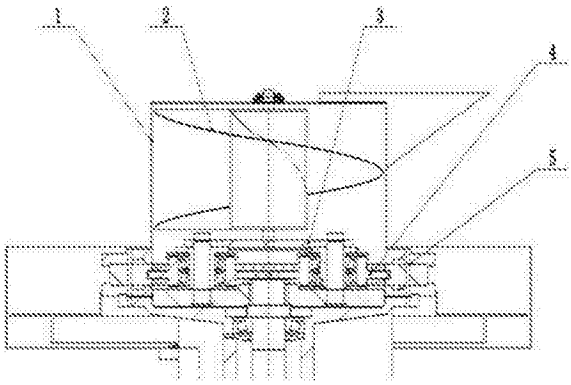

CN 205555316 U

1.一种压块机垂直螺旋喂料装置，其特征在于：它包含喂料成型腔(1)、螺旋绞龙(2)、连接板(3)、压轮(4)和环模(5)，喂料成型腔(1)内安装有螺旋绞龙(2)，且螺旋绞龙(2)与压块机主轴上的连接板(3)连接，连接板(3)的下方安装有压轮(4)和环模(5)，环模(5)设置在压轮(4)的外部。

一种压块机垂直螺旋喂料装置

技术领域：

[0001] 本实用新型涉及一种压块机垂直螺旋喂料装置，属于压块机技术领域。

背景技术：

[0002] 目前，市场上的立式压块机喂料是都是通过输送机直接落入压块机成型腔，这样不仅喂料不均匀，而且对于比较长的物料(如玉米秸秆、棉柴秸秆、稻草等)直接落入时会形成物料的囤积，导致喂料效率低下，从而影响设备的生产率，这样不仅耗费大量的人力，同时还增加了资金投入。

实用新型内容：

[0003] 针对上述问题，本实用新型要解决的技术问题是提供一种压块机垂直螺旋喂料装置。

[0004] 本实用新型的一种压块机垂直螺旋喂料装置，它包含喂料成型腔、螺旋绞龙、连接板、压轮和环模，喂料成型腔内安装有螺旋绞龙，且螺旋绞龙与压块机主轴上的连接板连接，连接板的下方安装有压轮和环模，环模设置在压轮的外部。

[0005] 本实用新型的有益效果：它结构设计合理，操作简单，使用方便，不仅能够克服现有技术的弊端，而且还可以使原料随着螺旋绞龙强制喂入压轮和环模之间，从而提高了生产效率，节省了人力，降低了资金的投入。

附图说明：

[0006] 为了易于说明，本实用新型由下述的具体实施及附图作以详细描述。

[0007] 图1为本实用新型的结构示意图。

[0008] 1-喂料成型腔；2-螺旋绞龙；3-连接板；4-压轮；5-环模。

具体实施方式：

[0009] 如图1所示，本具体实施方式采用以下技术方案：它包含喂料成型腔1、螺旋绞龙2、连接板3、压轮4和环模5，喂料成型腔1内安装有螺旋绞龙2，且螺旋绞龙2与压块机主轴上的连接板3连接，连接板3的下方安装有压轮4和环模5，环模5设置在压轮4的外部。

[0010] 本具体实施方式结构设计合理，操作简单，使用方便，不仅能够克服现有技术的弊端，而且还可以使原料随着螺旋绞龙强制喂入压轮和环模之间，从而提高了生产效率，节省了人力，降低了资金的投入。

[0011] 以上显示和描述了本实用新型的基本原理和主要特征和本实用新型的优点。本行业的技术人员应该了解，本实用新型不受上述实施例的限制，上述实施例和说明书中描述的只是说明本实用新型的原理，在不脱离本实用新型精神和范围的前提下，本实用新型还会有各种变化和改进，这些变化和改进都落入要求保护的本实用新型范围内。本实用新型要求保护范围由所附的权利要求书及其等效物界定。

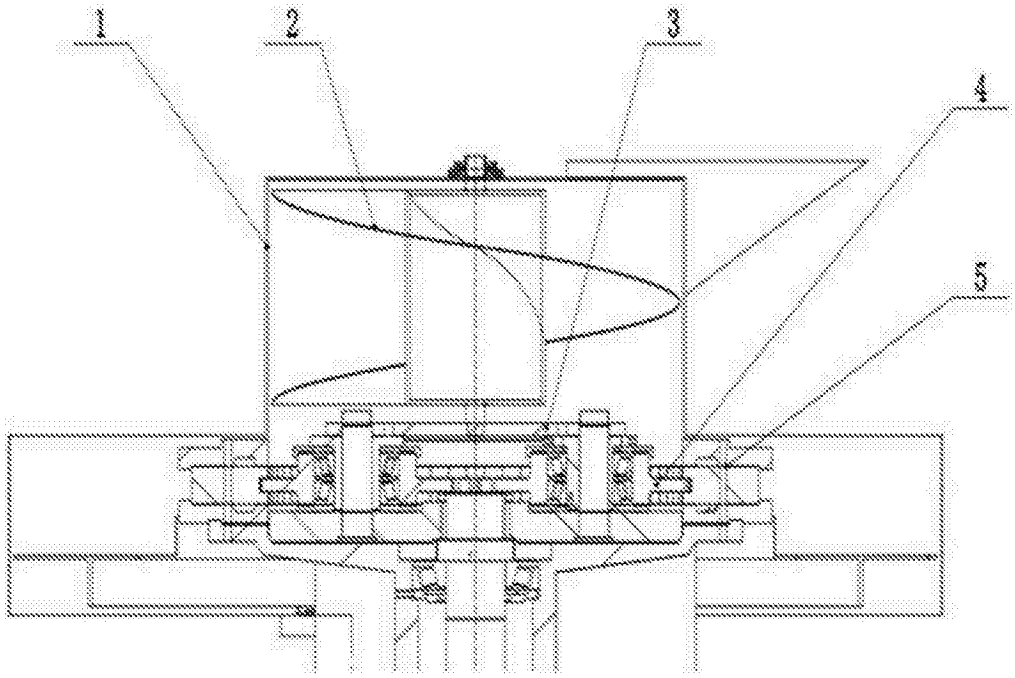

图1