(19)中华人民共和国国家知识产权局

(12)实用新型专利

(10)授权公告号 CN 202290038 U
(45)授权公告日 2012.07.04

(21)申请号 201120380941.4

(22)申请日 2011.09.30

(73)专利权人 陈玉梅
地址 400060 重庆市南岸区学府大道 6 号 2 单元 2-1

(72)发明人 陈玉梅 张凌敏

(51)Int.Cl.
B01J 19/18(2006.01)
B01J 4/00(2006.01)

权利要求书 1 页 说明书 2 页 附图 2 页

(54)实用新型名称

胶水生产设备

(57)摘要

本实用新型涉及精细化工产品的生产设备，具体涉及胶水的生产设备；包括用于容纳原料反应的反应器和支撑反应器的机架，其特征在于：所述的反应器外壁上沿反应器径向设置两个铰接轴，两铰接轴关于反应器对称设置；反应器通过铰接轴与机架铰接；本实用新型的有益效果在于：上述结构中，因为反应器与机架是铰接的，所以就可以转动反应器，使反应器内的物料流淌得更集中，设置倾倒物料，同时又不至于很费力。所以这样的反应器出料更干净，使用方便。

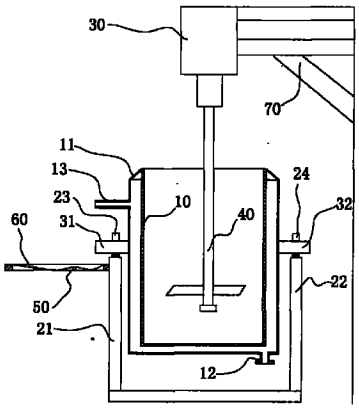

CN 202290038 U

1. 一种胶水生产设备，包括用于容纳原料反应的反应器 (10) 和支撑反应器 (10) 的机架，其特征在于：所述的反应器 (10) 外壁上沿反应器 (10) 径向设置两个铰接轴 (31、32)，两铰接轴 (31、32) 两铰接轴关于反应器 (10) 对称设置；反应器 (10) 通过铰接轴 (31、32) 与机架铰接。

2. 根据权利要求 1 所述的胶水生产设备，其特征在于：所述的机架包括两个立式支架 (21、22)，立式支架 (21、22) 呈三角形，立式支架 (21、22) 上端设置轴套 (23、24) 与铰接轴 (31、32) 构成铰接，两个立式支架 (21、22) 底部相固接为一整体。

3. 根据权利要求 2 所述的胶水生产设备，其特征在于：所述的轴套 (23、24) 呈半圆开口向上的“U“形。

4. 根据权利要求 1 所述的胶水生产设备，其特征在于：所述的所述的反应器（10）为筒状或罐状，所述的铰接轴（31、32）位于反应器上部。

5. 根据权利要求 1 或 2 或 3 或 4 所述的胶水生产设备，其特征在于：所述的反应器 (10) 上方设置立式电机 (30)，电机 (30) 的输出轴连接立式搅拌器 (40) 用于搅拌反应器 (10) 内的物料。

6. 根据权利要求 5 所述的胶水生产设备，其特征在于：所述的反应器 (10) 的容器壁上设置夹套 (11)，夹套 (11) 内腔与进、出水管 (12、13) 内腔连通。

7. 根据权利要求 5 所述的胶水生产设备，其特征在于：所述的机架上顺着铰接轴 (31、32) 的轴向设置框架 (50)，框架 (50) 上固接滤网 (60)。

8. 根据权利要求 6 所述的胶水生产设备，其特征在于：所述的铰接轴 (31、32) 为管体构成，所述的管体内腔构成进、出水管 (12、13) 的内腔。

9. 根据权利要求 5 所述的胶水生产设备，其特征在于：所述的电机 (30) 固定在支架 (70) 上，支架 (70) 固接在墙体上。

胶水生产设备

技术领域

[0001] 本实用新型涉及精细化工产品的生产设备，具体涉及胶水的生产设备。

背景技术

[0002] 现有技术中，厌氧胶等胶水通常是在反应锅或者筒内进行的，也就是将物料批量加入，然后升温反应、出料，如此循环进行间歇式的操作。但是因为厌氧胶是精细化工产品，但是生产批量很小，所以使用的反应锅、筒等设备都不是完善具有进料、出料等结构的设备，而是要用瓢或勺来出料。但是这样的设置重量又较大，无法倾倒，所以存在出料不完全的情况，留存到下一锅反应则影响产品质量。

发明内容

[0003] 本实用新型的目的是提供一种出料更完全的胶水生产设备。

[0004] 为实现上述目的，本实用新型采用了以下技术方案：一种胶水生产设备，包括用于容纳原料反应的反应器和支撑反应器的机架，其特征在于：所述的反应器外壁上沿反应器径向设置两个铰接轴，两铰接轴关于反应器对称设置；反应器通过铰接轴与机架铰接。

[0005] 本实用新型的有益效果在于：上述结构中，因为反应器与机架是铰接的，所以就可以转动反应器，使反应器内的物料流淌得更集中，设置倾倒物料，同时又不至于很费力。所以这样的反应器出料更干净，使用方便。

附图说明

[0006] 图 1 为本实用新型的剖视结构示意图；

[0007] 图 2 为图 1 左视图。

具体实施方式

[0008] 结合图 1、2 所示的一种胶水生产设备，包括用于容纳原料反应的反应器 10 和支撑反应器 10 的机架，所述的反应器 10 外壁上沿反应器 10 径向设置两个铰接轴 31、32，两铰接轴 31、32 反应器 10 对称设置；反应器 10 通过铰接轴 31、32 与机架铰接。这样反应器 10 就可以沿铰接轴 31、32 旋转，然后出料，反应器 10 倾斜的状态如图 2 中双点划线所示的。

[0009] 当然，正常生产的时候为了保持反应器 10 位置稳定设置固定装置将反应器 10 的位置固定，最简单的做法就是用两个楔子从反应器 10 底边的相对方向支垫一下反应器 10 即可。此结构很简单，且实施方式多样，图中省略相关的示意。

[0010] 进一步的，机架的优选结构是：所述的机架包括两个立式支架 21、22，立式支架 21、22 呈三角形，立式支架 21、22 上端设置轴套 23、24 与铰接轴 31、32 构成铰接，两个立式支架 21、22 底部相固接为一整体。这样的机架加工简单，同时又稳定牢固，不仅节约用料，而且机架上部尺寸小，避免了方案操作者使用。

[0011] 所述的轴套 23、24 呈半圆开口向上的“U“形。如图 2 中所示的，这样不仅加工方

便，而且尤其是便于取下反应器 10 进行清洗。

[0012] 所述的反应器 10 为筒状或罐状，所述的铰接轴 31、32 位于反应器上部。当然反应器 10 也可以是一个锅的形状。筒状和罐状更利于保温，同时在占用场地面积相当的情况下，筒状反应器 10 的容积也较大，生产效率高；并且筒状还有利于搅拌均匀、物料反应均匀，筒内搅拌时物料的震荡较小，以免飞溅。

[0013] 所述的反应器 10 上方设置立式电机 30，电机 30 的输出轴连接立式搅拌器 40 用于搅拌反应器 10 内的物料。如图所示就是搅拌器 40 也就是包括连接电机 30 的搅拌轴和下部的搅拌桨。这样在物料量多的情况下可以使物料受热、反应均匀。进一步的，所述的电机 30 固定在支架 70 上，支架 70 固接在墙体上。支架 70 就是图中所示的三脚架的结构，其本身结构稳定，同时固定在墙体上相比于固定在机架上更稳定，降低了搅拌振动和噪音。

[0014] 相应地，所述的反应器 10 的容器壁上设置夹套 11，夹套 11 内腔与进、出水管 12、13 内腔连通。这样可以利用进、出水管 12、13 向夹套 11 内腔通入热水或者蒸汽给反应器 10 加热或保温，或者通入冷水冷却物料，便于反应温度的控制。最好是：所述的铰接轴 31、32 为管体构成，所述的管体内腔构成进、出水管 12、13 的内腔。也就是铰接轴 31、32 同时起到进水管 12 和出水管 13 的作用，或者利用铰接轴 31、32 中的一个作为进或出水管。这样仍然能保证冷水或热水的通入夹套，同时还减少一道加工工序，也节省材料。

[0015] 本实用新型的另一重大改进在于：所述的机架上顺着铰接轴 31、32 的轴向设置框架 50，框架 50 上固接滤网 60。这样出料后的物料就可以经过滤网 50 过滤，由于厌氧胶的精度和质量要求一般比较严格，所以要过滤滤去其中可能存在的杂质或未充分反应的物料，保证产品的细度、纯度，便于产品使用。同时又避免进行现有技术对胶水进行的研磨加工，大大减少加工工序，节能又方便。

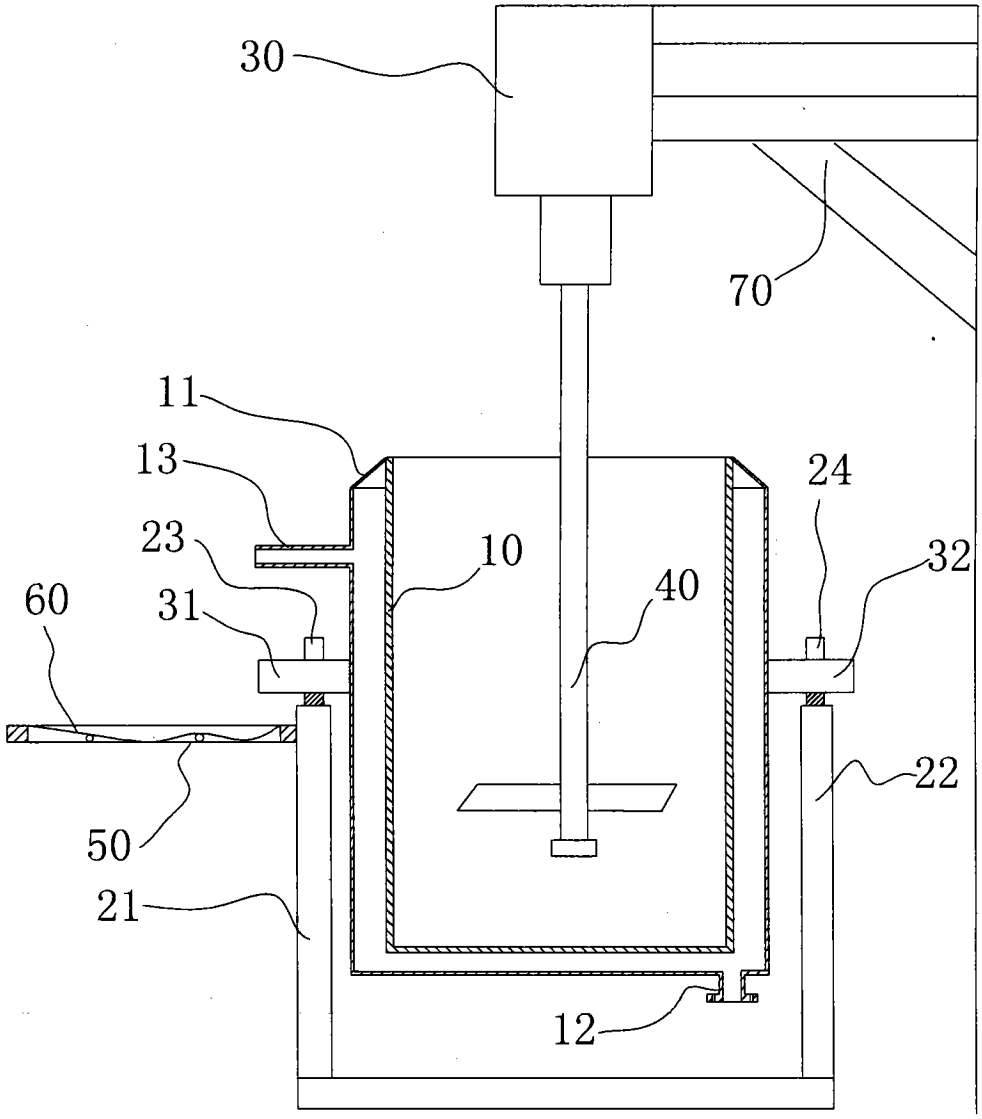

图 1

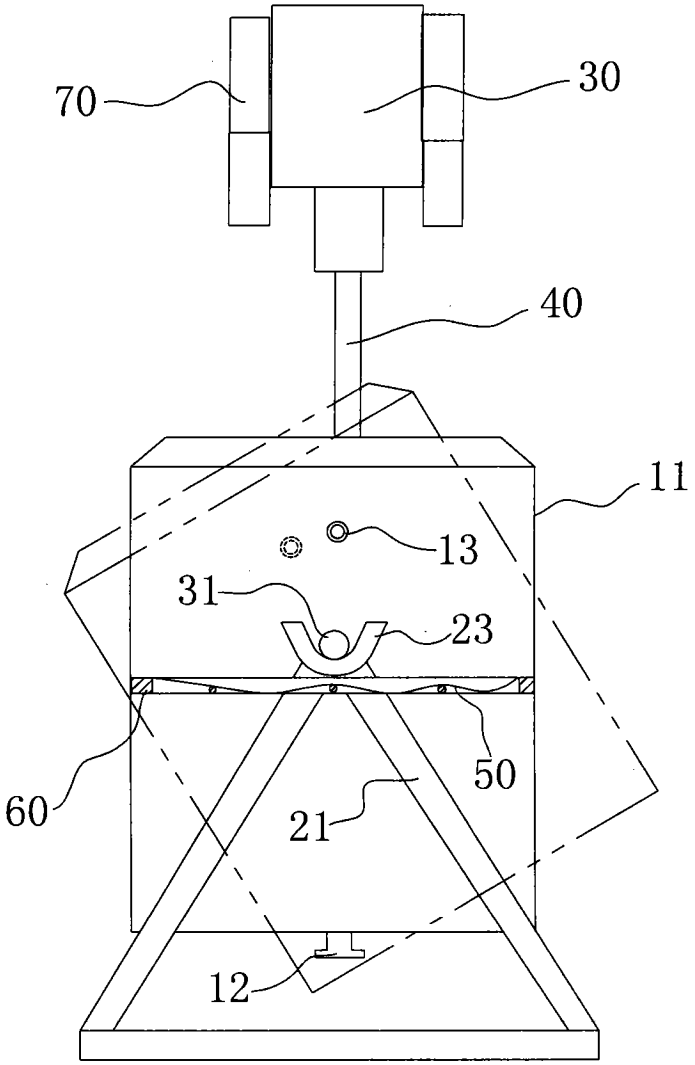

图 2