(19) 대한민국특허청(KR)
(12) 등록실용신안공보(Y1)

(51) 。Int. Cl. [7]
F21V 3/00

(45) 공고일자 2002년11월18일
(11) 등록번호 20-0295736
(24) 등록일자 2002년11월06일

(21) 출원번호 20-2002-0025972
(22) 출원일자 2002년08월30일

(73) 실용신안권자 (주)아티그램
서울특별시 강남구 논현동 97-7 청호빌딩 3F

(72) 고안자 김영태
서울특별시 용산구 한남2동 726-380 (2-202)

(74) 대리인 박형준

심사관 : 윤세원

기술평가청구 : 없음

(54) 조명등

요약

본 고안은 외형의 변화와 더불어 간접조명과 직접조명의 효과를 어떻게 하여 조화시킬 수 있는가에 주안을 두어 보다 격조높고 우아한 분위기를 낳을 수 있는 조명등을 제공하는데 목적이 있다.

전, 후면 프레임(4)(44)과 측면프레임(5)(55), 배면판(6)그리고 전면에 조명판(1)이 조합된 통상의 조명등에 있어서, 조명판(1)을 둘레와 중심부로 구분하여 둘레는 전등(7)(77)을 은닉시킬 수 있는 폭의 반투명부(2)로 구성하고 중심부는 투명부(3)로 구성함을 특징으로 한다.

본 고안은 조명판의 투명도를 서로 구분되게 구성하여 내장된 전등은 은닉되면서 투명조명, 불투명조명, 간접조명이 함께 어우러져 아름답고 현란한 빛의 세계를 열어준다.

대표도
도 1

명세서

도면의 간단한 설명

도 1은 본 고안의 저면사시도

도 2는 본 고안의 분해사시도

도 3은 본 고안의 조명효과의 예시도

도면의 부호설명

1. 조명판 2. 반투명부

3. 투명부 4, 44 전,후면 프레임

5, 55 측면 프레임 6. 배면판

7, 77 전등

고안의 상세한 설명

고안의 목적

고안이 속하는 기술 및 그 분야의 종래기술

본 고안은 외모가 단정하고 입체감이 크며 뛰어난 조명효과를 갖는 조명등에 관한 것이다.

실내용 조명등은 수없이 개발되어 왔으며, 근래에는 외형적 디자인과 더불어 독특한 분위기를 자아낼 수 있는 구조에 관심이 쏠리고 있다. 흔히 볼 수 있는 조명등은 내부에 전등이 수장되고 반투명의 유리나 합성수지로 조명판을 구성하고 있다. 이러한 단순한 구성은 실용성은 있으나 보다 정감있는 분위기를 원하는 수요자들에게는 싫증을 주게 된다.

고안이 이루고자 하는 기술적 과제

본 고안은 외형의 변화와 더불어 간접조명과 직접조명의 효과를 어떻게 하여 조화시킬 수 있는가에 주안을 두어 보다 격조높고 우아한 분위기를 낳을 수 있는 조명등을 제공하는데 목적이 있다. 이러한 목적이 매우 간단하고 단순한 구조에 의하여 달성될 수 있다는 것이 본 고안의 또다른 특성이다.

고안의 구성 및 작용

본 고안의 구성을 첨부한 도면에 따라 상세히 설명하기로 한다.

전, 후면 프레임(4)(44)과 측면프레임(5)(55), 배면판(6)그리고 전면에 조명판(1)이 조합된 통상의 조명등에 있어서, 조명판(1)을 둘레와 중심부로 구분하여 둘레는 전등(7)(77)을 은닉시킬 수 있는 폭의 반투명부(2)로 구성하고 중심부는 투명부(3)로 구성함을 특징으로 한다.

본 고안에서 사용하는 전등은 본체의 좌, 우측에 위치하므로 반투명부(2)에 가리어 외부에서는 관찰되지 않는다. 전등의 불빛은 도 3에서 보는 바와 같이 반투명부(2)를 통과하는 조명과 투명부(3)를 통과하는 조명으로 조사되어 반투명조명과 투명조명이 조화를 이루어 아주 아름다운 빛의 분위기를 연출한다. 반투명조명과 투명조명이외에도 배면판에 반사된 간접조명이 가세하여 더욱 신비로운 화합이 이루어지며 반투명부(2)와 투명부(3)가 서로 다른 깊이로 느껴져 조명등이 입체감이 있고 짜임새를 갖는다. 또한 투명부(3)는 내면이 투시되므로 전체가 불투명조명판인 경우 갇힌 느낌을 주는 것과 달리 환히 열린 느낌을 준다.

고안의 효과

본 고안은 조명판의 투명도를 서로 구분되게 구성하여 내장된 전등은 은닉되면서 투명조명, 불투명조명, 간접조명이 함께 어우러져 아름답고 현란한 빛의 세계를 열어준다.

(57) 청구의 범위

청구항 1.

전, 후면 프레임(4)(44)과 측면프레임(5)(55), 배면판(6)그리고 전면에 조명판(1)이 조합된 통상의 조명등에 있어서, 조명판(1)을 둘레와 중심부로 구분하여 둘레는 전등(7)(77)을 은닉시킬 수 있는 폭의 반투명부(2)로 구성하고 중심부는 투명부(3)로 구성함을 특징으로 하는 조명등.

도면

도면 1

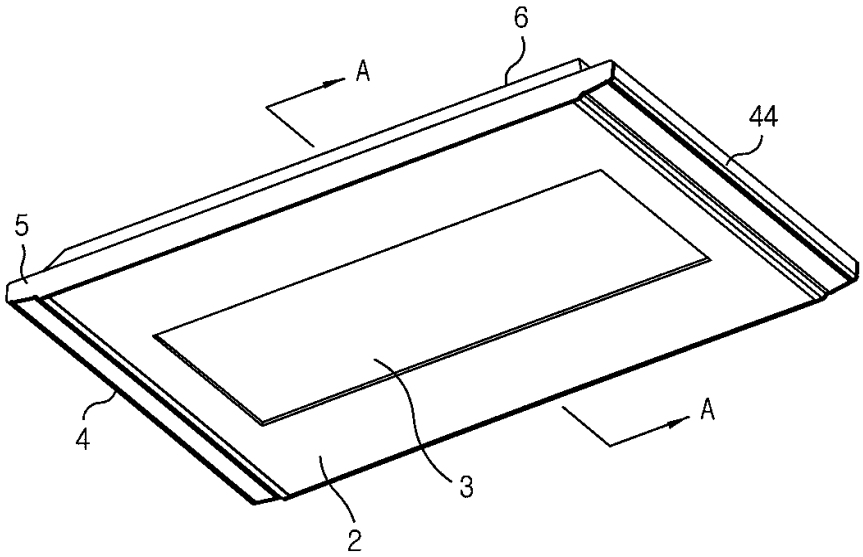

도면 2

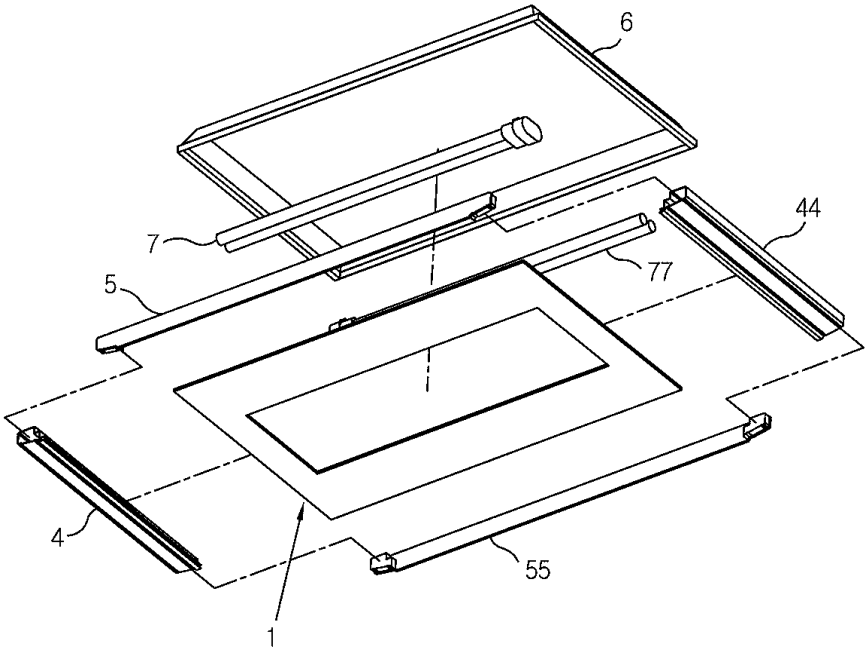

도면 3

