(19)中华人民共和国国家知识产权局

(12)实用新型专利

(10)授权公告号 CN 216242019 U
(45)授权公告日 2022.04.08

(21)申请号 202122507888.6

(22)申请日 2021.10.18

(73)专利权人 浙江越远机械有限公司
地址 311800 浙江省绍兴市诸暨市陶朱街道联合路2-1号

(72)发明人 陈伟水 傅雷江 寿国宇

(74)专利代理机构 浙江亿创果专利代理有限公司 33339
代理人 单拯

(51)Int.Cl.
F16F 15/02(2006.01)
F16F 15/067(2006.01)
B08B 13/00(2006.01)

权利要求书1页 说明书3页 附图3页

(54)实用新型名称

一种野外除污设备

(57)摘要

本实用新型公开了一种野外除污设备，包括减震底座，减震底座包括底盘、减震座和减震装置，所述减震装置设置于底盘与减震座之间，减震座包括用于连接减震装置的连接部和用于放置除污设备的放置部，所述连接部设置于放置部两侧，减震装置包括一个或以上的横向减震组件和一个或以上纵向减震组件。本实用新型解决了野外除污设备工作时由于震动导致除污设备移动甚至损伤的问题。

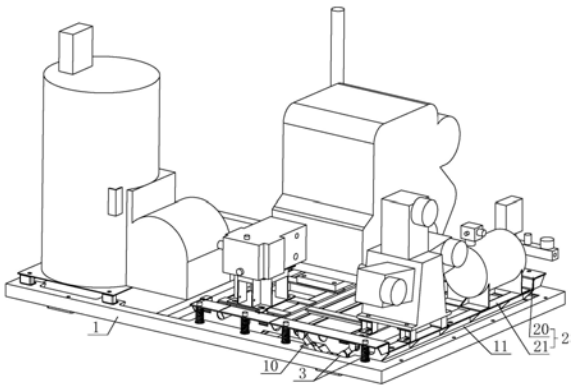

CN 216242019 U

1.一种野外除污设备,其特征在于:包括减震底座,所述减震底座包括底盘(1)、减震座(2)和减震装置(3),所述减震装置(3)设置于底盘(1)与减震座(2)之间,减震座(2)包括用于连接减震装置(3)的连接部(20)和用于放置除污设备的放置部(21),所述连接部(20)设置于放置部(21)两侧,减震装置(3)包括一个或以上的横向减震组件(30)和一个或以上纵向减震组件(31)。

2.根据权利要求1所述的野外除污设备,其特征在于:所述横向减震组件(30)包括第一支撑杆(300)、支撑座(301)、连接杆(302)、两个第一缓冲部(303)和第一缓冲件(304),所述第一缓冲件(304)套设在第一支撑杆(300)中部,所述第一缓冲部(303)对称设置于第一缓冲件(304)两端,所述支撑座(301)与第一缓冲部(303)通过连接杆(302)铰接,所述支撑座(301)与第一支撑杆(300)分别设置在底盘(1)和连接部(20)上。

3.根据权利要求2所述的野外除污设备,其特征在于:所述第一缓冲件(304)为弹簧。

4.根据权利要求2所述的野外除污设备,其特征在于:所述底盘(1)上设有放置槽(10),所述第一支撑杆(300)与放置槽(10)两侧壁固定连接。

5.根据权利要求1所述的野外除污设备,其特征在于:所述纵向减震组件(31)包括固定部(310)、第二支撑杆(311)、第二缓冲件(312)和第二缓冲部(313),所述第二支撑杆(311)与第二缓冲部(313)连接,所述第二缓冲件(312)设置于第二支撑杆(311)与第二缓冲部(313)外周,所述第二支撑杆(311)和第二缓冲部(313)均设有用于与底盘(1)和连接部(20)连接的固定部(310)。

6.根据权利要求5所述的野外除污设备,其特征在于:所述第二缓冲件(312)为弹簧。

7.根据权利要求1所述的野外除污设备,其特征在于:所述底座上设有用于嵌入放置部(21)的方槽(11),所述连接部(20)高于放置部(21)。

一种野外除污设备

技术领域

[0001] 本实用新型涉及除污机领域，具体为一种野外除污设备。

背景技术

[0002] 除垢机顾名思义是一种能够出去污垢的机器，其通常包括超声波除垢机及直接冲洗的除垢机，且一般在野外电力不充足的状况下，一般采用较为省电方式的直接冲洗式的除垢机。

[0003] 申请人于2021年02月02日公告的CN212442277U的中国实用新型专利就公开了一种一种野外多功能除污机，公开了一种野外多功能除污机，涉及除污机领域，针对现有的野外用的除垢机在使用时，通常除垢机的本身连接的水管较短，使用时通常需要外接水管，使用较不便的问题，现提出如下方案，其包括机箱、移动轮、控制面板，所述移动轮设置有四组并分别固定在机箱的底部，所述控制面板设置在机箱的门板上，且门板转动固定在机箱的一侧，所述机箱上靠近门板的一组侧壁上开设有槽口，所述槽口中设置有固定件，机箱的内部设置有柴油机、水泵、加热器。

[0004] 该实用新型在具体工作时用于柴油机工作会产生大量振动，导致除污机晃动，甚至于对除污机内的设备造成损伤。

实用新型内容

[0005] 本实用新型的目的是为了提供一种野外除污设备，本实用新型解决了野外除污设备工作时由于震动导致除污设备移动甚至损伤的问题。

[0006] 为了实现上述发明目的，本实用新型采用了以下技术方案：一种野外除污设备，包括减震底座，减震底座包括底盘、减震座和减震装置，所述减震装置设置于底盘与减震座之间，减震座包括用于连接减震装置的连接部和用于放置除污设备的放置部，所述连接部设置于放置部两侧，减震装置包括一个或以上的横向减震组件和一个或以上纵向减震组件。

[0007] 优选的，横向减震组件包括第一支撑杆、支撑座、连接杆、两个第一缓冲部和第一缓冲件，所述第一缓冲件套设在第一支撑杆中部，所述第一缓冲部对称设置于第一缓冲件两端，所述所述支撑座与第一缓冲部通过连接杆铰接，所述支撑座与第一支撑杆分别设置在底盘和连接部上。

[0008] 优选的，第一缓冲件为弹簧。

[0009] 优选的，底盘上设有放置槽，所述第一支撑杆与放置槽两侧壁固定连接。

[0010] 优选的，纵向减震组件包括固定部、第二支撑杆、第二缓冲件和第二缓冲部，所述第二支撑杆与第二缓冲部连接，所述第二缓冲件设置于第二支撑杆与第二缓冲部外周，所述第二支撑杆和第二缓冲部均设有用于与底盘和连接部连接的固定部。

[0011] 优选的，第二缓冲件为弹簧。

[0012] 优选的，底座上设有用于嵌入放置部的方槽，所述连接部高于放置部。

[0013] 与现有技术相比，采用了上述技术方案的野外除污设备，具有如下有益效果：

[0014] 一、采用本实用新型的野外除污设备，通过增设减震装置对柴油机发电产生的震动进行消除，避免震动过大导致除污设备移动，甚至受损。

[0015] 二、在本实用新型的优选方案中，采用横向减震组件和纵向减震组件，对柴油机产生的震动进行横向和纵向的消除，使柴油机的震动无法影响除污设备的放置，更加安全。

[0016] 三、在本实用新型的优选方案中，将减震座的高度降低至底盘一下，降低重心，更加稳定。

附图说明

[0017] 图1为本实用新型野外除污设备实施例的结构示意图。

[0018] 图2为实施例中横向减震组件的结构示意图。

[0019] 图3为实施例中纵向减震组件的结构示意图。

[0020] 附图标记：1、底盘；10、放置槽；11、方槽；2、减震座；20、连接部；21、放置部；3、减震装置；30、横向减震组件；300、第一支撑杆；301、支撑座；302、连接杆；303、第一缓冲部；304、第一缓冲件；31、纵向减震组件；310、固定部；311、第二支撑杆；312、第二缓冲件；313、第二缓冲部。

具体实施方式

[0021] 下面结合附图对本实用新型做进一步描述。

[0022] 如图1至3所示的野外除污设备，包括减震底座，减震底座包括底盘1、减震座2和减震装置3，所述减震装置3设置于底盘1与减震座2之间，减震座2包括用于连接减震装置3的连接部20和用于放置除污设备的放置部21，所述连接部20设置于放置部21两侧，通过增设减震装置3对柴油机发电产生的震动进行消除，避免震动过大导致除污设备移动，甚至受损；减震装置3包括一个或以上的横向减震组件30和一个或以上纵向减震组件31。

[0023] 横向减震组件30包括第一支撑杆300、支撑座301、连接杆302、两个第一缓冲部303和第一缓冲件304，所述第一缓冲件304套设在第一支撑杆300中部，所述第一缓冲部303对称设置于第一缓冲件304两端，所述所述支撑座301与第一缓冲部303通过连接杆302铰接，所述支撑座301与第一支撑杆300分别设置在底盘1和连接部20上，第一缓冲件304为弹簧，底盘1上设有放置槽10，所述第一支撑杆300与放置槽10两侧壁固定连接，横向减震组件30用于消除柴油机产生的横向震动，及减少除污设备的晃动，避免晃动使除污设备横向移动产生意外。

[0024] 纵向减震组件31包括固定部310、第二支撑杆311、第二缓冲件312和第二缓冲部313，所述第二支撑杆311与第二缓冲部313连接，所述第二缓冲件312设置于第二支撑杆311与第二缓冲部313外周，所述第二支撑杆311和第二缓冲部313均设有用于与底盘1和连接部20连接的固定部310，第二缓冲件312为弹簧，纵向减震组件31用于消除柴油机产生的纵向震动，避免震动对设备自身造成损伤。

[0025] 底座上设有用于嵌入放置部21的方槽11，连接部20高于放置部21，将减震座2的高度降低至底盘一下，降低重心，更加稳定。

[0026] 以上所述是本实用新型的优选实施方式，对于本领域的普通技术人员来说不脱离本实用新型原理的前提下，还可以做出若干变型和改进，这些也应视为本实用新型的保护

范围。

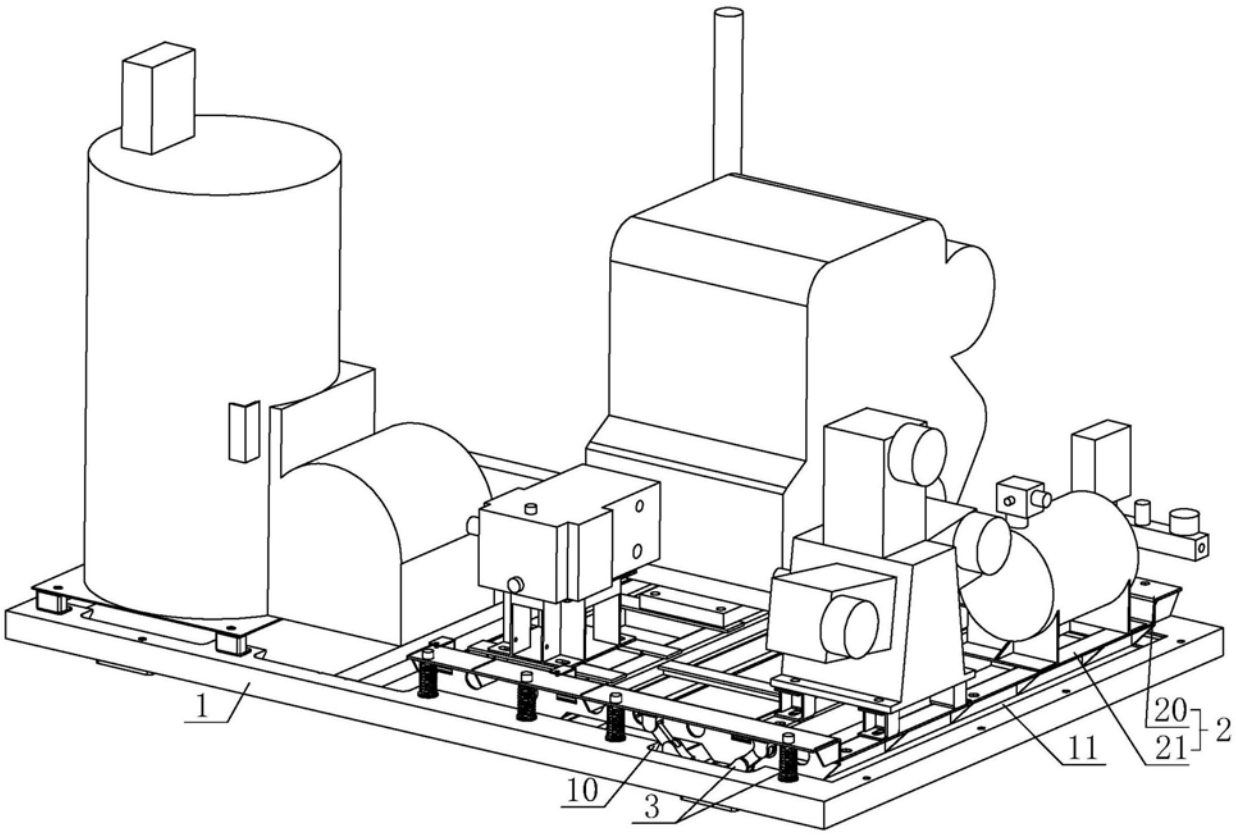

图1

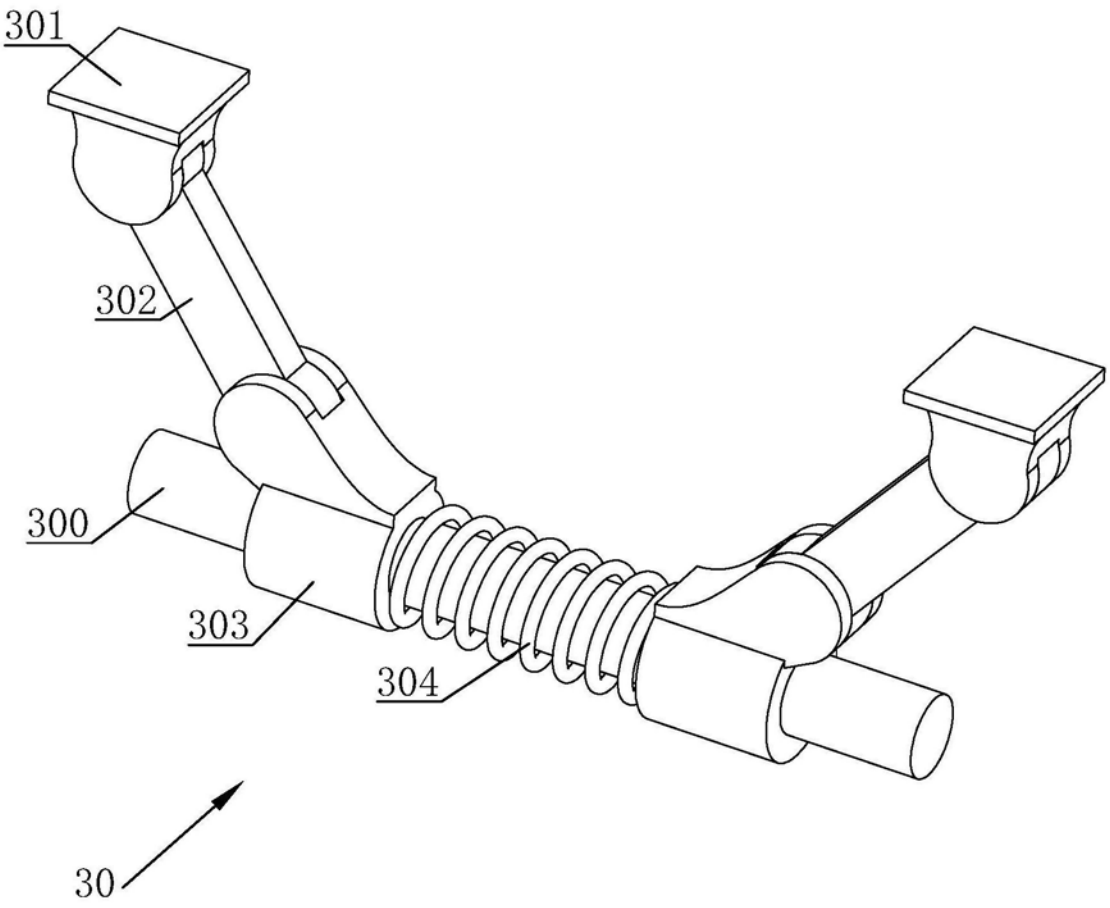

图2

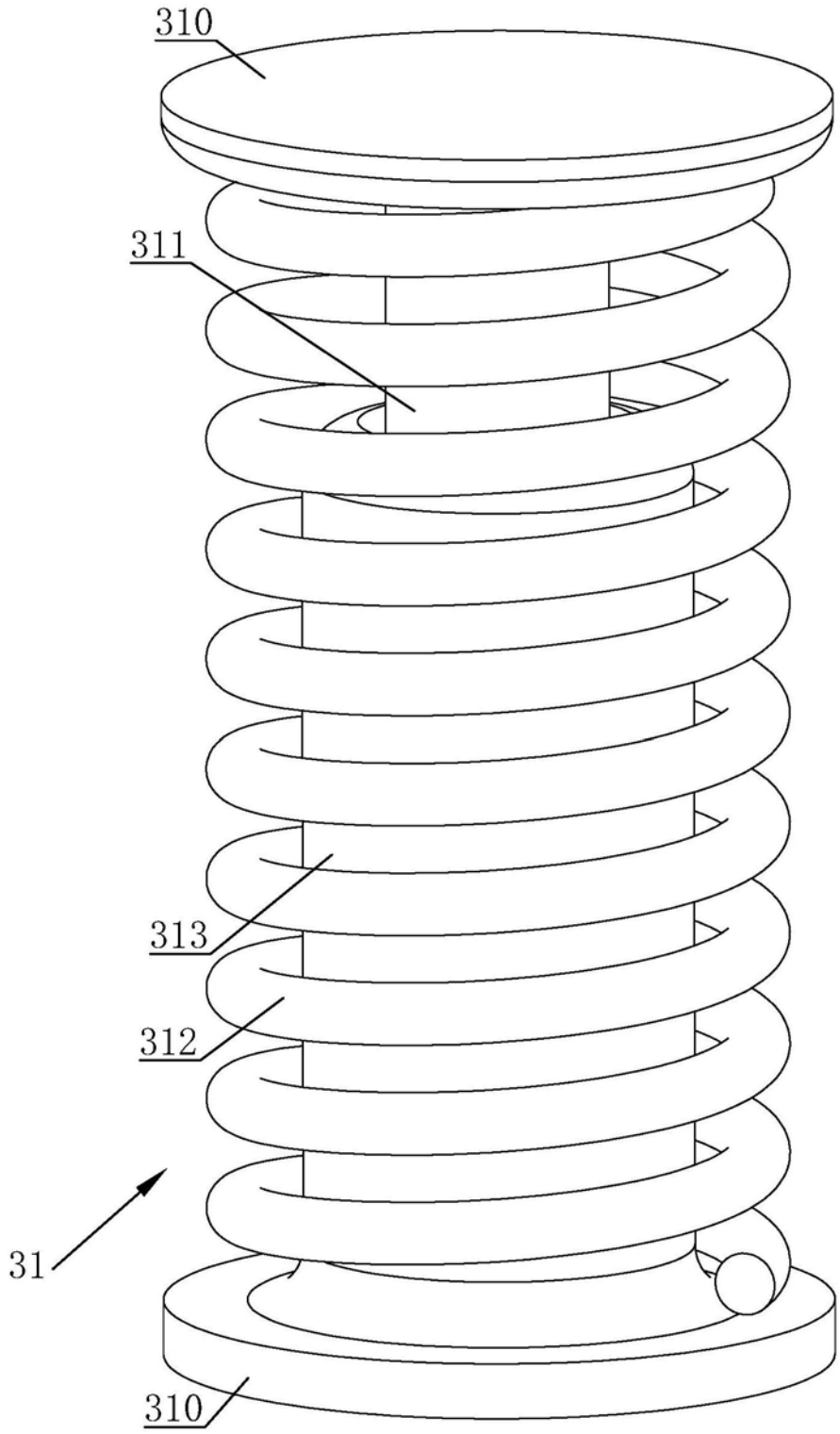

图3