(19)中华人民共和国国家知识产权局

(12)实用新型专利

(10)授权公告号 CN 213647769 U
(45)授权公告日 2021.07.09

(21)申请号 202022631177.5
(22)申请日 2020.11.15
(73)专利权人 榆林市红柳制衣有限公司
地址 719000 陕西省榆林市榆阳区轻纺产业园7号楼
(72)发明人 李贞 纪素梅 陈红霞
(74)专利代理机构 西安永生专利代理有限责任公司 61201
代理人 张翠华
(51)Int.Cl.
B26D 7/20(2006.01)
B08B 1/00(2006.01)
B08B 13/00(2006.01)
B08B 15/04(2006.01)
D05B 75/00(2006.01)
D06H 7/00(2006.01)

(ESM)同样的发明创造已同日申请发明专利

权利要求书1页 说明书3页 附图1页

(54)实用新型名称

一种服装加工操作台

(57)摘要

本实用新型公开了一种服装加工操作台，包括加工台、支撑台架、往复式清洁驱动组件、清洁刷和升降调节组件，所述支撑台架设有加工台上，所述升降调节组件设有加工台上，所述往复式清洁驱动组件设于升降调节组件上，所述清洁刷设于往复式清洁驱动组件上，所述升降调节组件包括升降螺杆、连接轮、驱动轮、升降电机和连接带。本实用新型属于服装加工技术领域，具体是一种通过往复式清洁驱动组件可带动清洁刷进行往复式清洁工作，并通过升降调节组件调节清洁刷和往复式清洁驱动组件的高度，避免对加工工作造成影响，同时便于对清理物的后期处理的服装加工操作台。

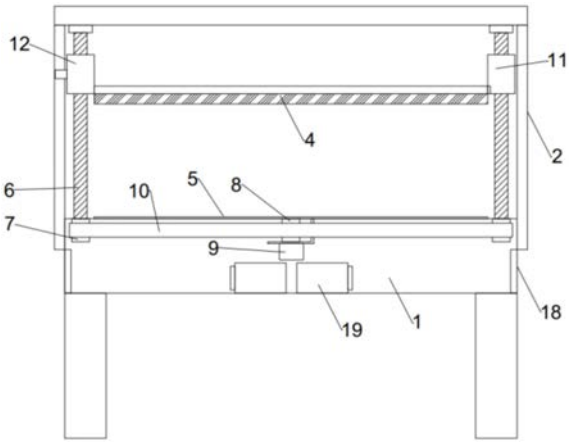

CN 213647769 U

1.一种服装加工操作台，其特征在于：包括加工台、支撑台架、往复式清洁驱动组件、清洁刷和升降调节组件，所述支撑台架设有加工台上，所述升降调节组件设有加工台上，所述往复式清洁驱动组件设于升降调节组件上，所述清洁刷设于往复式清洁驱动组件上，所述升降调节组件包括升降螺杆、连接轮、驱动轮、升降电机和连接带，所述升降螺杆可旋转设于加工台和支撑台架上，所述升降螺杆设于加工台上两侧，所述连接轮设于升降螺杆上，所述驱动轮可旋转设于加工台内，所述连接带连接于连接轮和驱动轮上，所述升降电机设于加工台内，所述升降电机输出端设于驱动轮上，所述往复式清洁驱动组件包括连接块、驱动块、驱动框、半齿轮和清洁电机，所述连接块可滑动设于支撑台架上，所述连接块和加工台一侧的升降螺杆螺纹连接，所述驱动块可滑动设于支撑台架上，所述驱动块和加工台另一侧的升降螺杆螺纹连接，所述驱动框可滑动设于驱动块上，所述半齿轮可旋转设于驱动块上且位于驱动框内，所述驱动框内设有齿条一和齿条二，所述半齿轮和齿条一或齿条二啮合，所述清洁电机设于支撑台架上，所述清洁电机输出端设于半齿轮上，所述清洁刷一端设于驱动框上，所述清洁刷另一端可滑动设于连接块上。

2.根据权利要求1所述的一种服装加工操作台，其特征在于：所述加工台为中空设置，所述加工台台面上两侧设有清洁口。

3.根据权利要求1所述的一种服装加工操作台，其特征在于：所述加工台两侧设有处理口，所述加工台内设有清洁风机。

4.根据权利要求1所述的一种服装加工操作台，其特征在于：所述加工台上设有升降键、清洁键和处理键，所述升降键和升降电机连接，所述清洁键和清洁电机连接，所述处理键和清洁风机连接。

一种服装加工操作台

技术领域

[0001] 本实用新型属于服装加工技术领域，具体是指一种服装加工操作台。

背景技术

[0002] 目前，服装加工时布料的裁剪和缝合是服装加工的重要环节之一，裁剪时操作台上产生碎布料、碎线头等余料是在所难免的，常见的服装加工用操作台多人人工进行清洁，裁剪时产生碎布料、碎线头多采用人工手动清扫的方式处理，以保证操作台面的整洁，大大增加了工作人员的劳动负担和工作时间，同时降低了工作效率，自动化程度低，给使用者带来极大的不便。

实用新型内容

[0003] 针对上述情况，为克服现有技术的缺陷，本实用新型提供一种通过往复式清洁驱动组件可带动清洁刷进行往复式清洁工作，并通过升降调节组件调节清洁刷和往复式清洁驱动组件的高度，避免对加工工作造成影响，同时便于对清理物的后期处理的服装加工操作台。

[0004] 本实用新型采取的技术方案如下：本实用新型一种服装加工操作台，包括加工台、支撑台架、往复式清洁驱动组件、清洁刷和升降调节组件，所述支撑台架设有加工台上，所述升降调节组件设有加工台上，所述往复式清洁驱动组件设于升降调节组件上，所述清洁刷设于往复式清洁驱动组件上，所述升降调节组件包括升降螺杆、连接轮、驱动轮、升降电机和连接带，所述升降螺杆可旋转设于加工台和支撑台架上，所述升降螺杆设于加工台上两侧，所述连接轮设于升降螺杆上，所述驱动轮可旋转设于加工台内，所述连接带连接于连接轮和驱动轮上，所述升降电机设于加工台内，所述升降电机输出端设于驱动轮上，所述往复式清洁驱动组件包括连接块、驱动块、驱动框、半齿轮和清洁电机，所述连接块可滑动设于支撑台架上，所述连接块和加工台一侧的升降螺杆螺纹连接，所述驱动块可滑动设于支撑台架上，所述驱动块和加工台另一侧的升降螺杆螺纹连接，所述驱动框可滑动设于驱动块上，所述半齿轮可旋转设于驱动块上且位于驱动框内，所述驱动框内设有齿条一和齿条二，所述半齿轮和齿条一或齿条二啮合，所述清洁电机设于支撑台架上，所述清洁电机输出端设于半齿轮上，所述清洁刷一端设于驱动框上，所述清洁刷另一端可滑动设于连接块上。

[0005] 进一步地，所述加工台为中空设置，所述加工台台面上两侧设有清洁口。

[0006] 进一步地，所述加工台两侧设有处理口，所述加工台内设有清洁风机。

[0007] 进一步地，所述加工台上设有升降键、清洁键和处理键，所述升降键和升降电机连接，所述清洁键和清洁电机连接，所述处理键和清洁风机连接。

[0008] 采用上述结构本实用新型取得的有益效果如下：本方案一种服装加工操作台，通过往复式清洁驱动组件可带动清洁刷进行往复式清洁工作，并通过升降调节组件调节清洁刷和往复式清洁驱动组件的高度，避免对加工工作造成影响，同时便于对清理物的后期处理。

附图说明

[0009] 图1为本实用新型一种服装加工操作台的整体结构示意图；

[0010] 图2为本实用新型一种服装加工操作台的往复式清洁驱动组件的结构示意图。

[0011] 图中：1、加工台，2、支撑台架，3、往复式清洁驱动组件，4、清洁刷， 5、升降调节组件，6、升降螺杆，7、连接轮，8、驱动轮，9、升降电机，10、连接带，11、连接块，12、驱动块，13、驱动框，14、半齿轮，15、清洁电机，16、齿条一，17、齿条二，18、处理口，19、清洁风机。

[0012] 附图用来提供对本实用新型的进一步理解，并且构成说明书的一部分，与本实用新型的实施例一起用于解释本实用新型，并不构成对本实用新型的限制。

具体实施方式

[0013] 下面将结合本实用新型实施例中的附图，对本实用新型实施例中的技术方案进行清楚、完整地描述，显然，所描述的实施例仅仅是本实用新型一部分实施例，而不是全部的实施例；基于本实用新型中的实施例，本领域普通技术人员在没有做出创造性劳动前提下所获得的所有其他实施例，都属于本实用新型保护的范围。

[0014] 如图1-2所示，本实用新型一种服装加工操作台，包括加工台1、支撑台架2、往复式清洁驱动组件3、清洁刷4和升降调节组件5，所述支撑台架2 设有加工台1上，所述升降调节组件5设有加工台1上，所述往复式清洁驱动组件3设于升降调节组件5上，所述清洁刷4设于往复式清洁驱动组件3 上，所述升降调节组件5包括升降螺杆6、连接轮7、驱动轮8、升降电机9 和连接带10，所述升降螺杆6可旋转设于加工台1和支撑台架2上，所述升降螺杆6设于加工台1上两侧，所述连接轮7设于升降螺杆6上，所述驱动轮8可旋转设于加工台1内，所述连接带10连接于连接轮7和驱动轮8上，所述升降电机9设于加工台1内，所述升降电机9输出端设于驱动轮8上，所述往复式清洁驱动组件3包括连接块11、驱动块12、驱动框13、半齿轮14和清洁电机15，所述连接块11可滑动设于支撑台架2上，所述连接块11 和加工台1一侧的升降螺杆6螺纹连接，所述驱动块12可滑动设于支撑台架 2上，所述驱动块12和加工台1另一侧的升降螺杆6螺纹连接，所述驱动框 13可滑动设于驱动块12上，所述半齿轮14可旋转设于驱动块12上且位于驱动框13内，所述驱动框13内设有齿条一16和齿条二17，所述半齿轮14和齿条一16或齿条二17啮合，所述清洁电机15设于支撑台架2上，所述清洁电机15输出端设于半齿轮14上，所述清洁刷4一端设于驱动框13上，所述清洁刷4另一端可滑动设于连接块11上。

[0015] 其中，所述加工台1为中空设置，所述加工台1台面上两侧设有清洁口。

[0016] 所述加工台1两侧设有处理口18，所述加工台1内设有清洁风机19。

[0017] 所述加工台1上设有升降键、清洁键和处理键，所述升降键和升降电机9 连接，所述清洁键和清洁电机15连接，所述处理键和清洁风机19连接。

[0018] 具体使用时，工作人员进行加工台1清洁时，按下升降键带动升降电机9 启动，进而带动驱动轮8旋转，进而带动连接轮7旋转，进而带动升降螺杆6 旋转，进而带动连接块11和驱动块12进行下降，带动清洁刷4移动至加工台1上，而后按下清洁键，带动半齿轮14旋转，当半齿轮14和齿条一16啮合时，带动驱动框13朝一侧滑动，当半齿轮14和齿条二17啮合时，带动驱动框13朝另一侧滑动，进而带动驱动框13进行往复滑动，进而带动清洁刷4 进行往复滑动，将碎屑扫进清洁口内，清洁完后，打开处理口18，按下处理键，启动清洁风机19对

加工台1内进行清洁。

[0019] 需要说明的是，在本文中，诸如第一和第二等之类的关系术语仅仅用来将一个实体或者操作与另一个实体或操作区分开来，而不一定要求或者暗示这些实体或操作之间存在任何这种实际的关系或者顺序。而且，术语“包括”、“包含”或者其任何其他变体意在涵盖非排他性的包含，从而使得包括一系列要素的过程、方法、物品或者设备不仅包括那些要素，而且还包括没有明确列出的其他要素，或者是还包括为这种过程、方法、物品或者设备所固有的要素。

[0020] 尽管已经示出和描述了本实用新型的实施例，对于本领域的普通技术人员而言，可以理解在不脱离本实用新型的原理和精神的情况下可以对这些实施例进行多种变化、修改、替换和变型，本实用新型的范围由所附权利要求及其等同物限定。

[0021] 以上对本实用新型及其实施方式进行了描述，这种描述没有限制性，附图中所示的也只是本实用新型的实施方式之一，实际的结构并不局限于此。总而言之如果本领域的普通技术人员受其启示，在不脱离本实用新型创造宗旨的情况下，不经创造性的设计出与该技术方案相似的结构方式及实施例，均应属于本实用新型的保护范围。

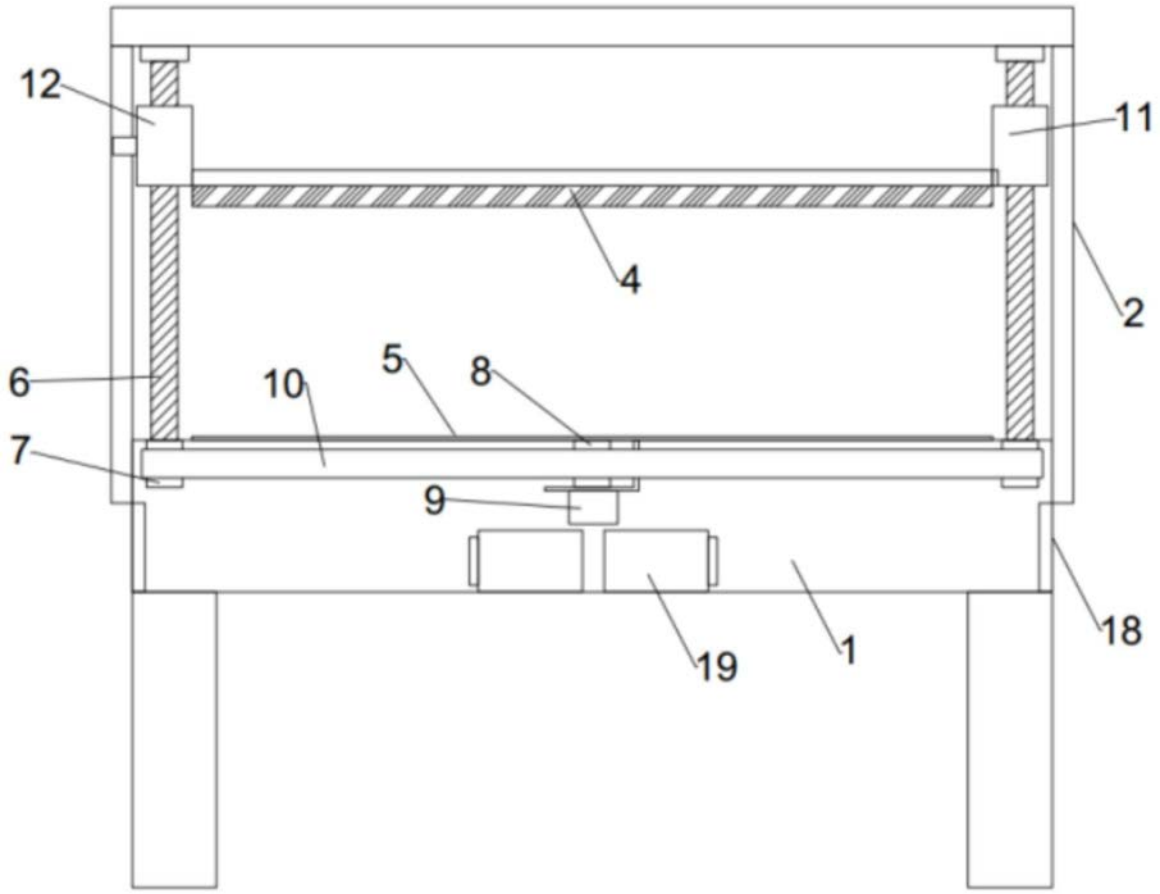

图1

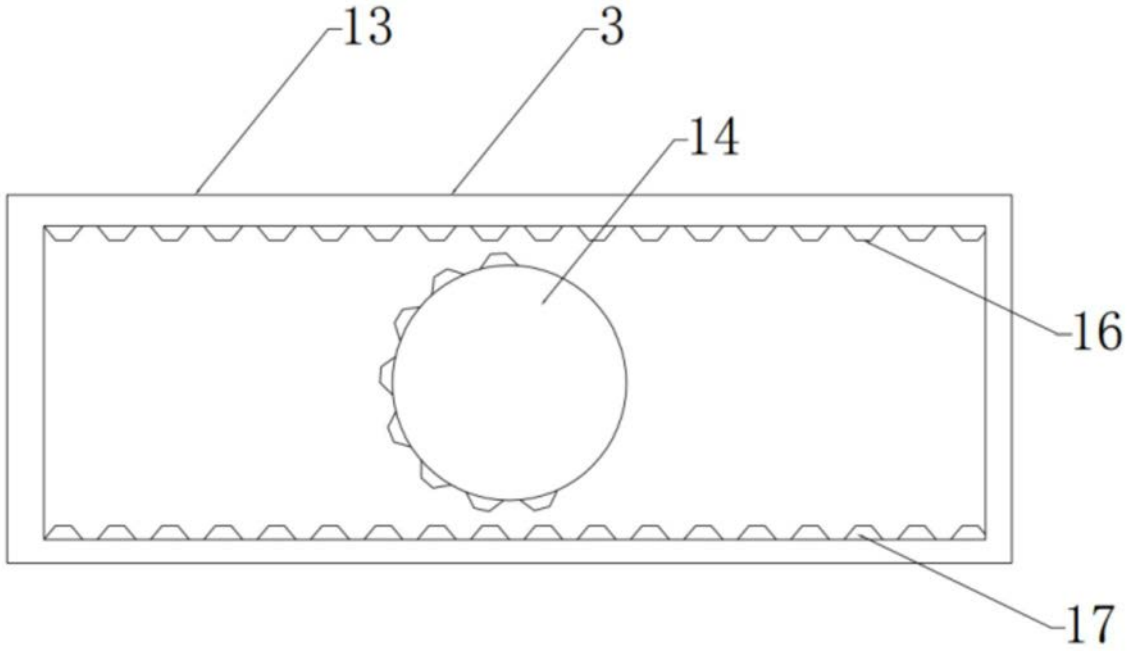

图2