(19)中华人民共和国国家知识产权局

(12)实用新型专利

(10)授权公告号 CN 215349294 U
(45)授权公告日 2021.12.31

(21)申请号 202121730117.7

(22)申请日 2021.07.28

(73)专利权人 熊勇
地址 430061 湖北省武汉市武昌区昙华林188号针灸骨伤学院

(72)发明人 熊勇 李灵达 陈莉莉

(51)Int.Cl.
A61B 17/32(2006.01)
A61B 17/3209(2006.01)

(ESM)同样的发明创造已同日申请发明专利

权利要求书1页 说明书2页 附图2页

(54)实用新型名称

一种便于纵向分离的小针刀

(57)摘要

本实用新型提供了一种可提高沿人体纵轴分离效率的小针刀，包括针柄、与针柄连接针体、位于针体顶端的铲形刀头。该实用新型小针刀的铲形刀头解决了传统针刃因刀头侧方未开刃，无法高效的在施术部位行纵向锐性分离，往往需耗费施术者额外指力行钝性分离，或多次调整进针角度和进针深度。同时患者也会因此承受更多疼痛和治疗时间的延长。该小针刀的针头为传统针刃和铲形刀刃的结合体，手术时可为施术者提供高效的纵向分离路径，操作简单，省时省力，提高患者依从度。

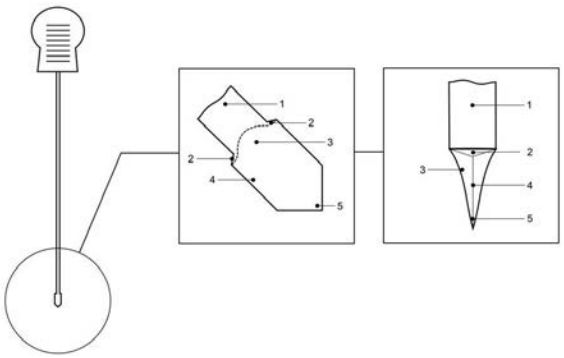

CN 215349294 U

1.一种小针刀,包括针柄、与针柄连接针体、位于针体顶端的铲形刀头,其特征在于:所述的铲形刀头包括铲形斜刃面和针刃,所述铲形斜刃面两侧各设有一侧刀,所述侧刀包括侧刀刃和侧刀肩。

2.根据权利要求1所述的一种小针刀,其特征在于:所的述铲形斜刃面宽于针体直径且小于1.5mm。

3.根据权利要求1所述的一种小针刀,其特征在于:所述的两侧的侧刀刃与针体远端的针刃相连。

4.根据权利要求1所述的一种小针刀,其特征在于:所述的侧刀肩与针体相接的部位厚度一致。

一种便于纵向分离的小针刀

技术领域

[0001] 本实用新型涉及一种医药器械,特别涉及一种可提高纵向分离效率的小针刀。

背景技术

[0002] 小针刀是一种具有中医特色的常用的理疗器械,传统小针刀的针刃是一种类似一字螺丝刀刀口,以针刃尖端的平口刃对剑鞘和肌腱组织进行松解剥离。在实际操作时对主刀医师的个人临床经验有较高要求,因为针刀只有刀头末端开有一字型刀刃,而侧面为未开刃的钝面,在临床实践中常需要沿人体纵轴方向进行较长距离的切割与分离,传统针刀只能通过反复调整针刀角度和深度进行纵向分离,费时费力且往往实际上是以针刀侧面在施术部位钝性分离,额外给小针刀实施操作增加了困难,给患者增加了痛苦。

发明内容

[0003] 为了克服传统技术中存在的不足,本实用新型提供了一种铲形小针刀。

[0004] 本实用新型是通过以下技术方案实现的:一种小针刀,包括针柄、与针柄连接针体、位于针体顶端的铲形刀头,其特征在于:所述的铲形刀头包括铲形斜刃面和针刃,所述铲形斜刃面两侧各设有一侧刀,所述侧刀包括侧刀刃和侧刀肩。

[0005] 上述方案中,所述铲形斜刃面最宽处宽于针体直径且小于1.5mm。所述的两侧的侧刀刃与针体远端的针刃相连。所述侧刀肩与针体相接的部位厚度一致。

[0006] 本实用新型一种小针刀与现有技术相比,其有益效果是:

[0007] 1、该小针刀的针头为传统针刃和铲形刀刃的结合体,施术时大大提高了针刀在沿人体纵轴方向上进行切割和分离的效率。操作简单,省时省力,同时减轻了患者所承受的痛苦,明显提高了患者依从度。

[0008] 2、到达施术区域后配合捻转手法,可使侧刃迎着需要分离的方向进行操作,而无需反复调整行针角度,减低操作难度,易于上手,降低了学习成本。

[0009] 3、针刃在侧刃的辅助下使针刀在穿破皮肤层和筋膜层时更加锋利。

附图说明

[0010] 图1为本实用新型小针刀的结构示意图。

[0011] 图2为本实用新型小针刀针刃端的正视图。

[0012] 图3为本实用新型小针刀针刃端的侧视图。

[0013] 图中:1.针体 2.侧刀肩 3.斜刃面 4.侧刀刃 5.针刃。

具体实施方式

[0014] 下面结合附图与具体实施例对本实用新型小针刀作进一步的描述:

[0015] 图1为本实用新型小针刀的结构示意图。图2为图1的侧视图。图中,该小针刀包括针体1、针体1端部做出的与针体1的圆柱面形成大角度的斜刃面3和针刃5,位于斜刃面3两

侧设置有侧刀，侧刀包括侧刀刃4和侧刀肩2，两侧的侧刀刃4与针体1远端的针刃5相连。侧刀本体与侧刀肩2厚度一致。

[0016] 手术时，该小针刀提供了更高效的沿人体纵轴方向上进行切割和分离的效率，在常规松解时，针刃5在侧刃的辅助下使针刀顺利穿破皮肤层和筋膜层。当需要沿人体纵轴方向进行分离时可将进针时垂直于人体纵轴的针倾斜，形成一角度，沿此角的顶点方向行针以使侧刀发挥其切割分离的效果。当需要改变分离路径时，捻转针柄改变刀头方向即可。

[0017] 该小针刀的针头为传统针刃和铲形刀刃的结合体，施术时大大提高了针刀在沿人体纵轴方向上进行切割和分离的效率。操作简单，省时省力，同时明显提高了患者依从度。针刃在侧刃的辅助下使针刀在穿破皮肤层和筋膜层时更加锋利顺手。到达施术深度后配合捻转手法，可使侧刃迎着需要分离的方向进行操作，而无需反复调整行针角度，降低了操作难度，易于上手，节约了学习成本。

[0018] 以上所述，仅是本实用新型的较佳实施例而已，并非对本实用新型作任何形式上的限制，虽然本实用新型已以较佳实施例揭露如上，然而并非用以限定本实用新型，任何熟悉本专业的技术人员，在不脱离本实用新型技术方案范围内，当可利用上述揭示的方法及技术内容作出些许的更动或修饰为等同变化的等效实施例，但凡是未脱离本实用新型技术方案的内容，依据本实用新型的技术实质对以上实施例所作的任何简单修改、等同变化与修饰，仍属于本实用新型技术方案的范围内。

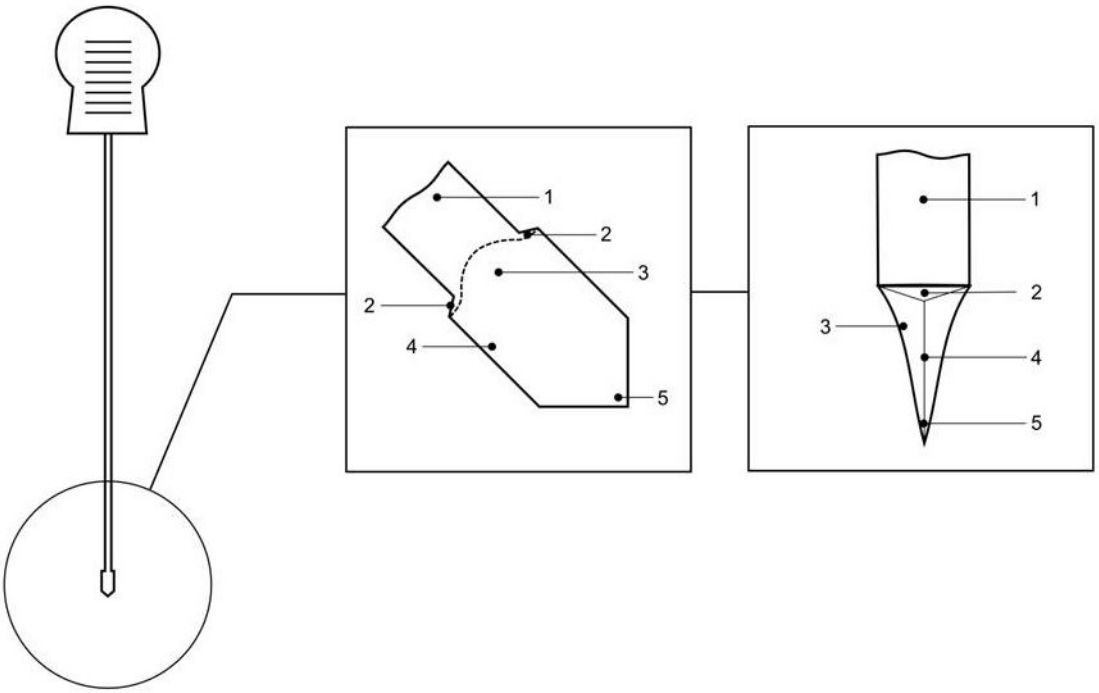

图1

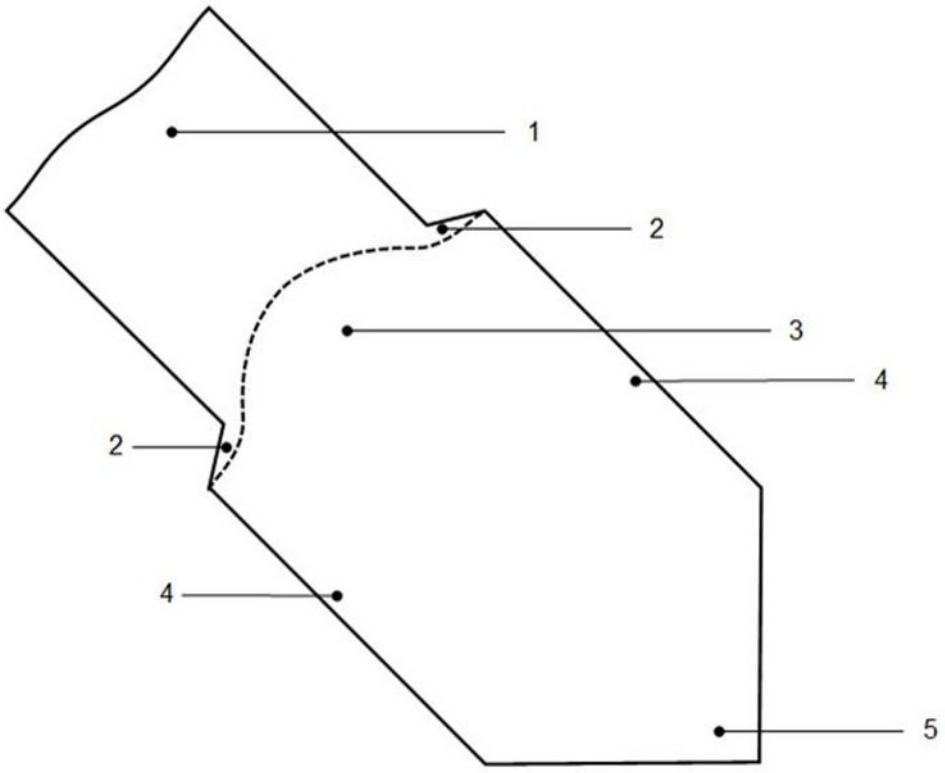

图2

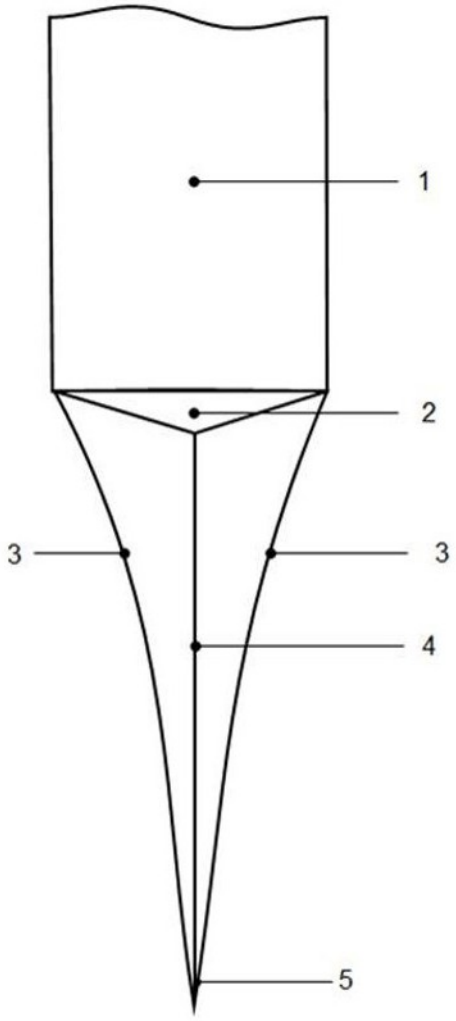

图3