(19)国家知识产权局

(12)实用新型专利

(10)授权公告号 CN 218667328 U
(45)授权公告日 2023.03.21

(21)申请号 202222154081.3

(22)申请日 2022.08.16

(73)专利权人 颜昌洪
地址 410100 湖南省长沙市榔梨街道龙华路48号1栋101室

(72)发明人 颜昌洪

(74)专利代理机构 合肥利交桥专利代理有限公司 34259
专利代理师 黄珍丽

(51)Int.Cl.
E01H 1/05(2006.01)

权利要求书1页 说明书2页 附图2页

(54)实用新型名称

一种大理石建筑护栏冲洗车

(57)摘要

本实用新型涉及一种冲洗车，尤其涉及一种大理石建筑护栏冲洗车。本实用新型的技术问题是：提供一种可对护栏洗刷的大理石建筑护栏冲洗车。本实用新型提供了这样一种大理石建筑护栏冲洗车，包括有底座、转轮、支撑板、水箱、水泵、水管、喷管等，底座前后两侧均左右对称转动式设有转轮，底座前侧上部设有支撑板，支撑板上侧设有水箱，水箱上侧中部设有水泵，水泵的上侧和左侧均设有水管，水管另一端均设有用于冲洗的喷管。本实用新型通过启动水泵，使得水泵将水箱内的清水抽出，再从喷管喷出，从而完成对护栏的冲洗工作，本实用新型通过电机作为驱动力，能够带动滚刷转动，从而对冲洗后的护栏进行刷洗，将粘在护栏上的污渍刷掉。

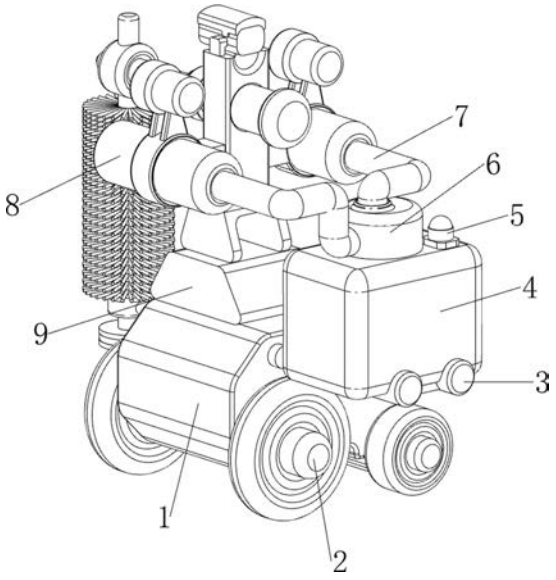

CN 218667328 U

1.一种大理石建筑护栏冲洗车,其特征是,包括有底座(1)、转轮(2)、支撑板(3)、水箱(4)、水泵(6)、水管(7)、喷管(8)和固定座(9),底座(1)前后两侧均左右对称转动式设有转轮(2),底座(1)前侧上部设有支撑板(3),支撑板(3)上侧设有水箱(4),水箱(4)上侧中部设有水泵(6),水泵(6)的上侧和左侧均设有水管(7),两个水管(7)另一端均设有用于冲洗的喷管(8),底座(1)上侧设有固定座(9),喷管(8)均与固定座(9)连接。

2.根据权利要求1所述的一种大理石建筑护栏冲洗车,其特征是,还包括有上盖(5),水箱(4)上侧右部螺纹式设有用于遮盖的上盖(5)。

3.根据权利要求2所述的一种大理石建筑护栏冲洗车,其特征是,还包括有支撑杆(12)和滚刷(13),底座(1)后侧左上部设有支撑杆(12),支撑杆(12)外侧转动式设有用于刷洗的滚刷(13),滚刷(13)的上端与固定座(9)转动式连接。

4.根据权利要求3所述的一种大理石建筑护栏冲洗车,其特征是,还包括有固定架(10)、电机(11)和传输组件(14),底座(1)后侧右上部设有固定架(10),固定架(10)内侧设有用于驱动的电机(11),电机(11)输出轴下侧与滚刷(13)下侧之间设有传输组件(14)。

5.根据权利要求4所述的一种大理石建筑护栏冲洗车,其特征是,滚刷(13)由数根塑料细杆组成。

6.根据权利要求1所述的一种大理石建筑护栏冲洗车,其特征是,转轮(2)为橡胶材质。

一种大理石建筑护栏冲洗车

技术领域

[0001] 本实用新型涉及一种冲洗车，尤其涉及一种大理石建筑护栏冲洗车。

背景技术

[0002] 公园的水塘边一般会设有一些大理石护栏，在长时间使用下难免会落有大量污垢和灰尘，通常人们隔段时间就会对护栏进行冲洗清理。

[0003] 专利申请号为CN201920338790.2的中国专利公开了一种道路桥梁护栏冲洗装置，包括底盘上固定有储水箱，储水箱的上表面焊接有安装板，安装板上固定有沿竖直方向设置的第一电机，第一电机的输出端固定有U型支撑架，U型支撑架上的两个竖直端分别焊接有平行设置的轴承支座，轴承支座上通过安装轴铰接固定有筒式风机，筒式风机出风口沿周向固定有环形输水管，环形输水管的内侧沿周向安装有若干个喷水头，储水箱内设置有潜水泵，潜水泵的出水口通过输水软管与环形输水管连接，U型支撑架的底部固定有第二电机，驾驶室设置有用于操作控制第一电机、第二电机的开闭以及转向的控制开关。该实用新型的有益效果为工作效率高，省时省力和冲洗效果较好，上述专利中虽然实现对护栏的冲洗功能，但是部分污垢会沾在护栏上，在冲洗时难以清理。

[0004] 故而提出一种可对护栏洗刷的大理石建筑护栏冲洗车来解决上述中所提出的问题。

实用新型内容

[0005] 为了克服上述专利在冲洗时，难以冲刷掉部分粘在护栏上的污垢的缺点，本实用新型提供一种可对护栏洗刷的大理石建筑护栏冲洗车。

[0006] 本实用新型通过以下技术途径实现：

[0007] 一种大理石建筑护栏冲洗车，包括有底座、转轮、支撑板、水箱、水泵、水管、喷管和固定座，底座前后两侧均左右对称转动式设有转轮，底座前侧上部设有支撑板，支撑板上侧设有水箱，水箱上侧中部设有水泵，水泵的上侧和左侧均设有水管，两个水管的另一端均设有用于冲洗的喷管，底座上侧设有固定座，喷管均与固定座连接。

[0008] 作为优选，还包括有上盖，水箱上侧右部螺纹式设有用于遮盖的上盖。

[0009] 作为优选，还包括有支撑杆和滚刷，底座后侧左上部设有支撑杆，支撑杆外侧转动式设有用于刷洗的滚刷，滚刷的上端与固定座转动式连接。

[0010] 作为优选，还包括有固定架、电机和传输组件，底座后侧右上部设有固定架，固定架内侧设有用于驱动的电机，电机输出轴下侧与滚刷下侧之间设有传输组件。

[0011] 作为优选，滚刷由数根塑料细杆组成。

[0012] 作为优选，转轮为橡胶材质。

[0013] 本实用新型其显著进步在于：

[0014] 1、本实用新型通过启动水泵，使得水泵将水箱内的清水抽出，再从喷管喷出，从而完成对护栏的冲洗工作。

[0015] 2、本实用新型通过电机作为驱动力，能够带动滚刷转动，从而对冲洗后的护栏进行刷洗，将粘在护栏上的污渍刷掉。

附图说明

[0016] 图1为本实用新型的第一种立体结构示意图。

[0017] 图2为本实用新型的第二种立体结构示意图。

[0018] 附图标记说明：1-底座，2-转轮，3-支撑板，4-水箱，5-上盖，6-水泵，7-水管，8-喷管，9-固定座，10-固定架，11-电机，12-支撑杆，13-滚刷，14-传输组件。

具体实施方式

[0019] 以下结合说明书附图进一步阐述本实用新型、并结合说明书附图给出本实用新型的实施例。

[0020] 实施例1

[0021] 一种大理石建筑护栏冲洗车，参照图1-2，包括有底座1、转轮2、支撑板3、水箱4、水泵6、水管7、喷管8和固定座9，底座1前后两侧均左右对称转动式设有转轮2，转轮2为橡胶材质，能够增加摩擦力，底座1前侧上部通过螺栓固接设有支撑板3，支撑板3上侧焊接有水箱4，水箱4上侧中部栓接有水泵6，水泵6的上侧和左侧均设有水管7，两个水管7另一端均设有喷管8，底座1上侧焊接有固定座9，喷管8均与固定座9连接，人们可启动水泵6，从而将水箱4能的清水抽出，然后再顺着水管7从喷管8喷出，从而对护栏进行冲洗。

[0022] 参照图1，还包括有上盖5，水箱4上侧右部螺纹式设有上盖5，当上盖5转动拧紧时，可防止冲洗车在移动时水箱4的清水洒出。

[0023] 参照图2，还包括有支撑杆12和滚刷13，底座1后侧左上部焊接有支撑杆12，支撑杆12外侧转动式套有滚刷13，滚刷13的上端与固定座9转动式连接，滚刷13由数根塑料细杆组成，用于清刷护栏，在滚刷13转动时，可对护栏进行刷洗。

[0024] 参照图2，还包括有固定架10、电机11和传输组件14，底座1后侧右上部设有固定架10，固定架10内侧栓接有电机11，电机11输出轴下侧与滚刷13下侧之间设有传输组件14，传输组件14由2个滚轮和1根皮带组成，电机11输出轴下侧设有1个滚轮，滚刷13下侧也设有1个滚轮，滚轮之间绕有1根皮带，人们可启动电机11，使得电机11输出轴带动滚刷13转动。

[0025] 当人们需要对护栏进行冲洗时，首先将上盖5转动打开，然后在水箱4内添加清水，接着将上盖5反转关闭，再启动电机11，电机11输出轴通过传输组件14带动滚刷13转动，然后启动水泵6，水泵6将水箱4内的清水抽出，接着通过两侧的水管7中将水传输到喷管8中，使得水从两个喷管8中喷出，人们再通过转轮2推动本冲洗车沿着护栏向右移动，喷管8喷出清水会对护栏进行冲洗，同时滚刷13对护栏进行刷洗，当护栏清洗完毕后，关闭电机11，传输组件14停止转动，使得滚刷13停止转动，接着关闭水泵6，水泵6停止抽水，如许多次刷洗护栏，重复上述操作即可。

[0026] 最后，有必要说明的是：上述内容仅用于帮助理解本实用新型的技术方案，不能理解为对本实用新型保护范围的限制；本领域技术人员根据本实用新型的上述内容所做出的非本质改进和调整，均属本实用新型所要求保护的范围。

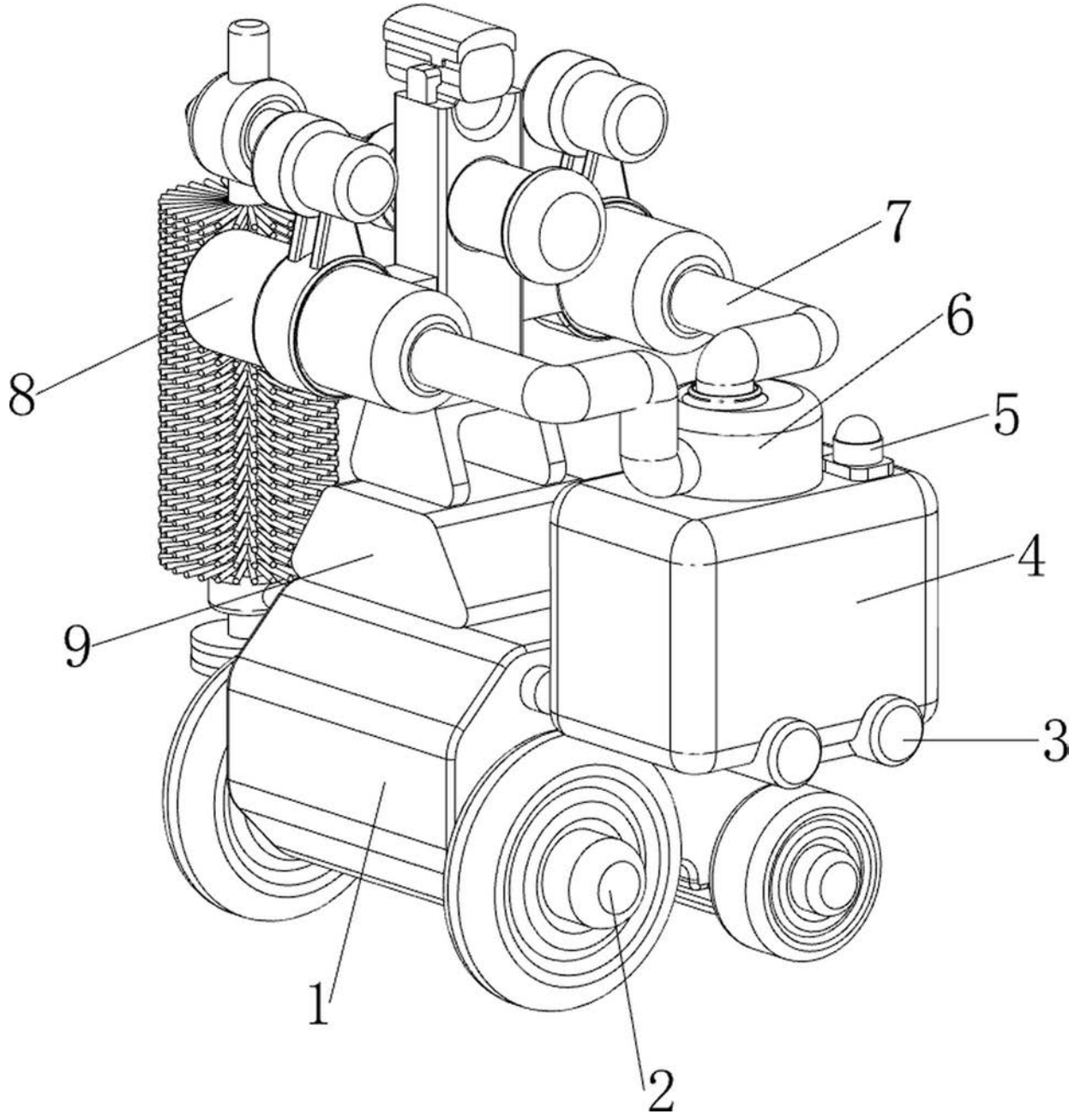

图1

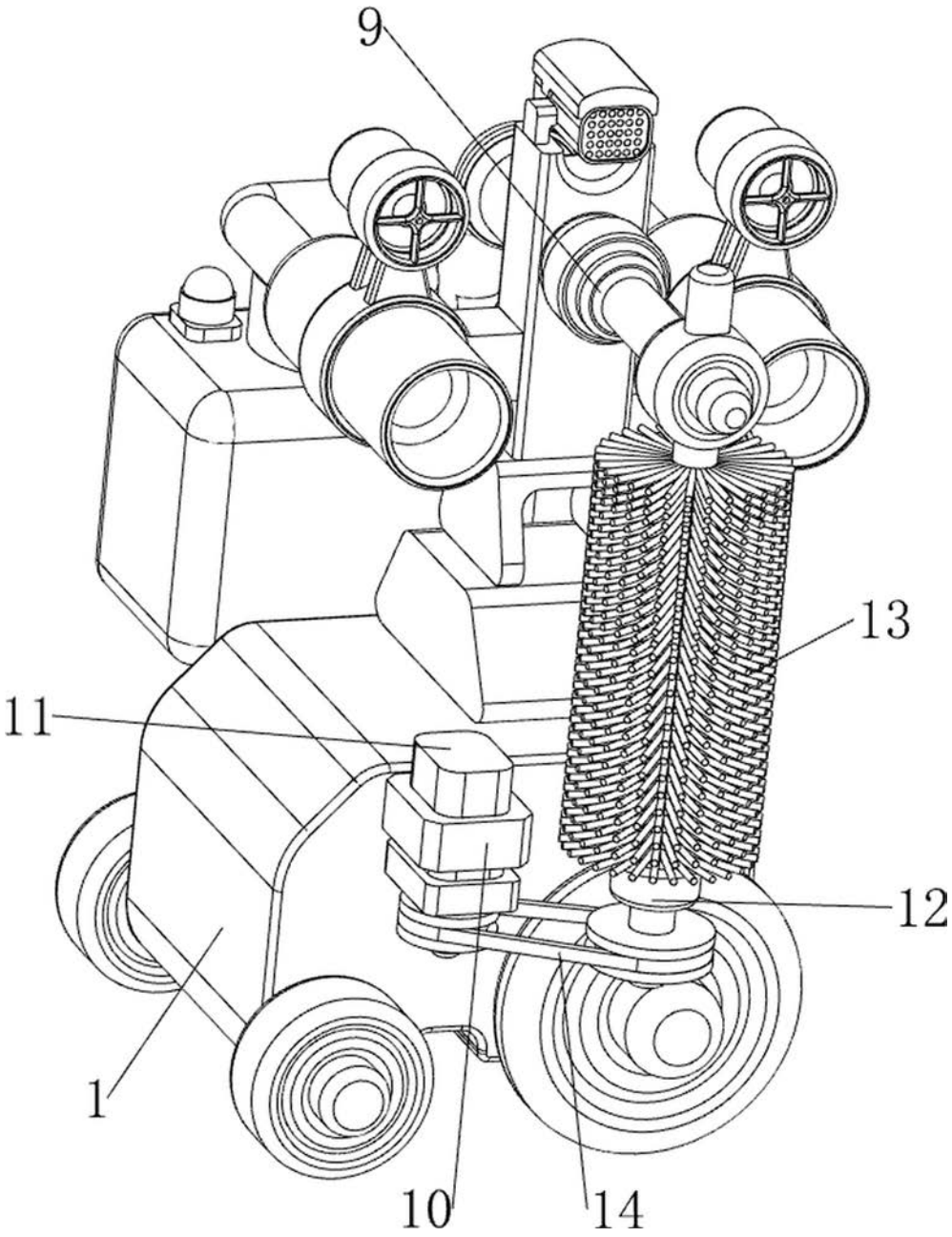

图2