(19)中华人民共和国国家知识产权局

(12)实用新型专利

(10)授权公告号 CN 203233548 U
(45)授权公告日 2013.10.09

(21)申请号 201320210159.7

(22)申请日 2013.04.24

(73)专利权人 成都艺创科技有限公司
地址 610041 四川省成都市高新区科园二路1号

(72)发明人 卓贵明 王文博

(51)Int.Cl.
H04W 88/08(2009.01)
F21V 33/00(2006.01)
F21Y 101/02(2006.01)

权利要求书1页 说明书2页 附图1页

(54)实用新型名称

一种光能无线路由器

(57)摘要

本实用新型公开了一种光能无线路由器，包括壳体、外接设备接口、WIFI信号发射器、灯罩、支座、LED照明灯、蓄电池和太阳能电池板，外接设备接口和WIFI信号发射器设置在壳体上，支座的一端与壳体连接，支座的另一端与灯罩连接，LED照明灯设置在灯罩内，灯罩的开口方向与太阳能电池板的接收面垂直，壳体上还设置有可控制照明的断路器开关，LED照明灯、断路器开关与蓄电池形成闭合回路。本实用新型能够将台灯和无线路由器巧妙的结合在一起，在光线较暗无法对无线路由器充电的情况下，可以打开LED照明灯一方面可以进行局部的照明，另一方面可以通过太阳能电池板对其进行充电，结构紧凑，美观大方。

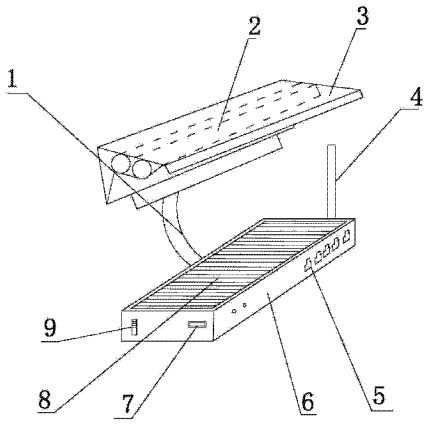

CN 203233548 U

1. 一种光能无线路由器，包括壳体、外接设备接口和 WIFI 信号发射器，所述外接设备接口和所述 WIFI 信号发射器设置在所述壳体上，其特征在于：还包括灯罩、LED 照明灯、支座、蓄电池和太阳能电池板，所述支座的一端与所述壳体连接，所述支座的另一端与所述灯罩连接，所述 LED 照明灯设置在所述灯罩内，所述灯罩的开口方向与所述太阳能电池板的接收面垂直，所述壳体上还设置有可控制照明的断路器开关，所述 LED 照明灯、所述断路器开关与所述蓄电池形成闭合回路。

2. 根据权利要求 1 所述的一种光能无线路由器，其特征在于：所述光能无线路由器还包括外接 USB 接口，所述外接 USB 接口设置在所述壳体上。

一种光能无线路由器

技术领域

[0001] 本实用新型涉及一种路由器，尤其涉及一种光能无线路由器。

背景技术

[0002] 一般的无线路由器，包括外壳，外壳的侧板的外表面上设有有线ＬＡＮ接口、SIM卡插槽或3G无线网卡专用USB接口、天线、(内置或外置)市电充电接口、电源开关；外壳的内部设有3G无线路由器功能电路及锂电池，现有的3G无线路由器内部锂电池容量有限，户外使用待机时间短，需要经常回到有市电的地方充电。而有些自带太阳能充电的路由器有时候受到天气条件的限制，在白天时仅有部分的时段可受到太阳照射，而无法获得长时间日照，以致于太阳能电路板吸收的光能不足，不能实现连续充电的作用，导致无法储存有足够的电能影响路由器的持续工作。

实用新型内容

[0003] 本实用新型的目的就在于为了解决上述问题而提供一种结构紧凑、节约能源的光能无线路由器。

[0004] 本实用新型通过以下技术方案来实现上述目的：

[0005] 本实用新型包括壳体、外接设备接口、WIFI信号发射器、灯罩、支座、LED照明灯、蓄电池和太阳能电池板，所述外接设备接口和所述WIFI信号发射器设置在所述壳体上，所述支座的一端与所述壳体连接，所述支座的另一端与所述灯罩连接，所述LED照明灯设置在所述灯罩内，所述灯罩的开口方向与所述太阳能电池板的接收面垂直，所述壳体上还设置有可控制照明的断路器开关，所述LED照明灯、所述断路器开关与所述蓄电池形成闭合回路。

[0006] 具体地，还包括外接USB接口，所述外接USB接口设置在所述壳体上。

[0007] 本实用新型的有益效果在于：

[0008] 本实用新型能够将台灯和无线路由器巧妙的结合在一起，在光线较暗无法对无线路由器充电的情况下，可以打开LED照明灯一方面可以进行局部的照明，另一方面可以通过太阳能电池板对其进行充电，结构紧凑，美观大方。

附图说明

[0009] 图1是本实用新型的结构示意图。

[0010] 图中：1-支座，2-LED照明灯，3-灯罩，4-WIFI信号发射器，5-外接设备接口，6-壳体，7-外接USB接口，8-太阳能电池板，9-断路器开关。

具体实施方式

[0011] 下面结合附图对本实用新型作进一步说明：

[0012] 如图1所示，本实用新型包括壳体6、外接设备接口5、WIFI信号发射器4、灯罩3、

支座 1、LED 照明灯 2、蓄电池和太阳能电池板 8，外接设备接口 5 和 WIFI 信号发射器 4 设置在壳体 6 上，支座 1 的一端与壳体 6 连接，支座 1 的另一端与灯罩 3 连接，LED 照明灯 2 设置在灯罩 3 内，灯罩 3 的开口方向与太阳能电池板 8 的接收面垂直，壳体 6 上还设置有可控制照明的断路器开关 9，LED 照明灯 2、断路器开关 9 与蓄电池形成闭合回路，外接 USB 接口 7 设置在壳体 6 上，在光线较暗无法对无线路由器充电的情况下，可以打开 LED 照明灯一方面可以进行局部的照明。

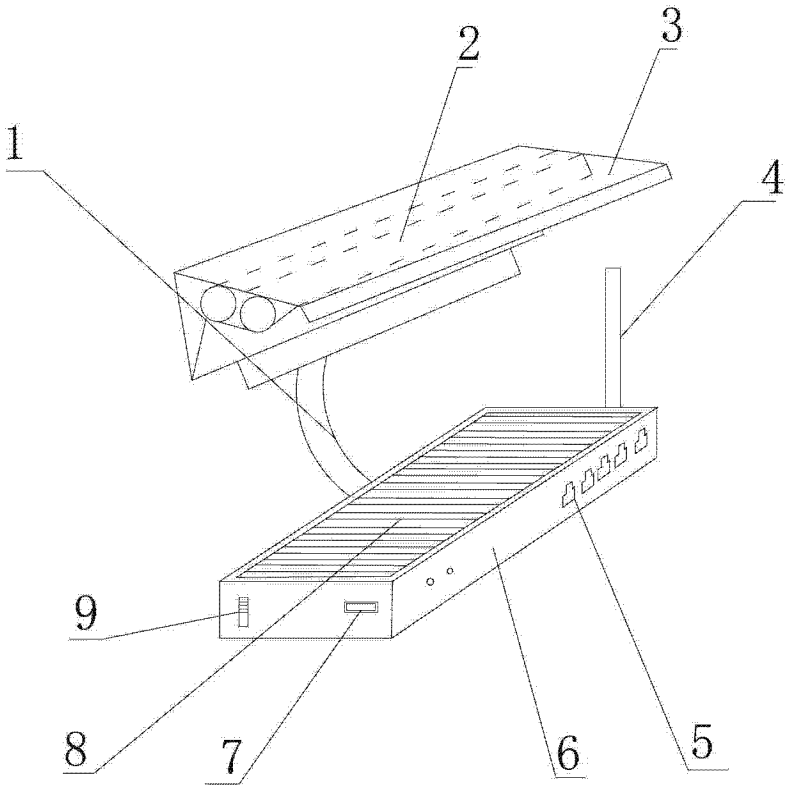

图 1