(19)中华人民共和国国家知识产权局

(12)实用新型专利

(10)授权公告号 CN 205993999 U
(45)授权公告日 2017.03.08

(21)申请号 201620705511.8

(22)申请日 2016.07.06

(73)专利权人 王永昌
地址 065800 河北省廊坊市文安县赵各庄镇杨村友谊北里丰收胡同5号

(72)发明人 王永昌

(74)专利代理机构 武汉凌达知识产权事务所（特殊普通合伙）42221
代理人 刘念涛

(51)Int.Cl.
A47B 81/00(2006.01)
A47B 45/00(2006.01)

权利要求书1页 说明书2页 附图2页

(54)实用新型名称

一种骨灰盒存放柜

(57)摘要

本实用新型公开了一种骨灰盒存放柜，包括底板、顶板、左右侧板、后面板和前门板拼接而成的柜体，所述的前门板上设有隐藏式锁芯，相邻的两块板之间通过榫头和榫槽卡扣连接，所述的左右侧板之间通过截面为L形的连接条固定有支板，所述的支板与底板和顶板之间通过限位条固定有隔板，所述的限位条由连接部、对称设置在连接部左右侧且截面为L形的两个折弯部构成，所述的两个折弯部宽度相同，位于右侧的折弯部高于左侧；本实用新型克服了现有骨灰盒存放柜运输和组装成本高昂的问题，可大幅降低运输成本和组装时间，能适应不同大小规格的骨灰盒，并能实现多窗口存取，极大地提高了储存能力。

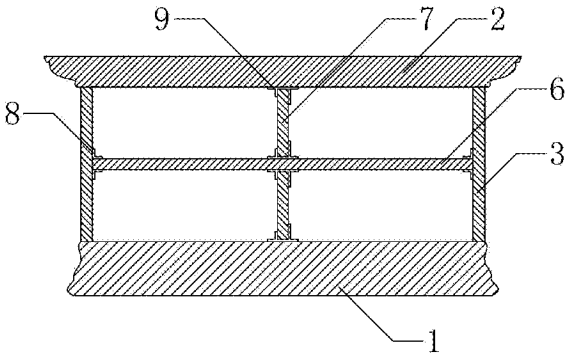

CN 205993999 U

1.一种骨灰盒存放柜，包括底板(1)、顶板(2)、左右侧板(3)、后面板和前门板(4)拼接而成的柜体，所述的前门板(4)上设有隐藏式锁芯(5)，其特征在于：相邻的两块板之间通过榫头和榫槽卡扣连接，所述的左右侧板(3)之间通过截面为L形的连接条(8)固定有支板(6)，所述的支板(6)与底板(1)和顶板(2)之间通过限位条(9)固定有隔板(7)，所述的限位条(9)由连接部、对称设置在连接部左右侧且截面为L形的两个折弯部构成，所述的两个折弯部宽度相同，位于右侧的折弯部高于左侧，所述的连接条(8)和限位条(9)上分别开设有若干长孔，所述的底板(1)、顶板(2)、左右侧板(3)和支板(6)上设有安装孔，所述的连接条(8)和限位条(9)分别通过销钉固定在安装孔内。

2.根据权利要求1所述的一种骨灰盒存放柜，其特征在于，所述的前门板(4)通过铰链连接在底板(1)上。

3.根据权利要求1所述的一种骨灰盒存放柜，其特征在于，所述的连接条(8)和限位条(9)为纸板或木板。

4.根据权利要求1所述的一种骨灰盒存放柜，其特征在于，所述的底板(1)、顶板(2)、左右侧板(3)、后面板、前门板(4)和前门板(4)为纸板或木板。

一种骨灰盒存放柜

技术领域

[0001] 本实用新型涉及一种柜子，具体的说是指一种骨灰盒存放柜。

背景技术

[0002] 骨灰寄存是目前各级政府大力推行的火葬骨灰安置方式，骨灰寄存是将骨灰盒放入专用的存放柜中，然后统一放置在骨灰寄存堂室并由专人管理。近年来，为改善寄存环境，不少堂室对存放柜和堂室进行了改造，尤其是骨灰盒存放柜，外形越来越美观，材质越来越高档。

[0003] 目前市面上常见的骨灰盒存放柜，在购买时已经拼装成型，一般是通过螺钉或粘接拼装，无法拆卸，在搬运时受环境空间的限制，搬运十分困难，使用过程中，用户也不能根据骨灰盒的大小来调整存放柜的实际容积，因此增加了运输或存放的成本，而且使用十分不方便。

实用新型内容

[0004] 为解决上述问题，本实用新型的目的是提供一种组装方便、可根据骨灰盒大小调整内部空间的组合式骨灰盒存放柜。

[0005] 本实用新型解决其技术问题所采用的技术方案是：一种骨灰盒存放柜，包括底板、顶板、左右侧板、后面板和前门板拼接而成的柜体，所述的前门板上设有隐藏式锁芯，相邻的两块板之间通过榫头和榫槽卡扣连接，所述的左右侧板之间通过截面为L形的连接条固定有支板，所述的支板与底板和顶板之间通过限位条固定有隔板，所述的限位条由连接部、对称设置在连接部左右侧且截面为L形的两个折弯部构成，所述的两个折弯部宽度相同，位于右侧的折弯部高于左侧，所述的连接条和限位条上分别开设有若干长孔，所述的底板、顶板、左右侧板和支板上设有安装孔，所述的连接条和限位条分别通过销钉固定在安装孔内。

[0006] 所述的一种骨灰盒存放柜，其前门板通过铰链连接在底板上。

[0007] 所述的一种骨灰盒存放柜，其连接条和限位条为纸板或木板。

[0008] 所述的一种骨灰盒存放柜，其底板、顶板、左右侧板、后面板、前门板和前门板为纸板或木板。

[0009] 本实用新型的有益效果是：这样底板、顶板、左右侧板、后面板和前门板在运输时可完全拆分，到达使用现场后无需螺丝钉就可以组装起来，而且不需要工具即可手动安装完成，可以通过调整左右侧板上连接条的高度来调整上部柜体和下部柜体的容积，可以通过调整限位条的位置来调整左右部分柜体的容积，以满足不同规格骨灰盒的放置，克服了现有骨灰盒存放柜运输和组装成本高昂的问题，可大幅降低运输成本和组装时间，能适应不同大小规格的骨灰盒，并能实现多窗口存取，极大地提高了储存能力。

附图说明

[0010] 图1是本实用新型的外部结构示意图；

[0011] 图2是本实用新型的内部结构示意图；

[0012] 图3是本实用新型隔板和限位条的安装示意图。

[0013] 各附图标记为：1—底板，2—顶板，3—左右侧板，4—前门板，5—锁芯，6—支板，7—隔板，8—连接条，9—限位条。

具体实施方式

[0014] 下面结合附图对本实用新型作进一步详细说明。

[0015] 参照图1、图2和图3所示，本实用新型公开了一种骨灰盒存放柜，包括材质为纸板或木板的底板1、顶板2、左右侧板3、后面板和前门板4拼接而成的柜体，其中相邻的两块板之间通过榫头和榫槽卡扣连接，这样底板1、顶板2、左右侧板3、后面板和前门板4在运输时可完全拆分，到达使用现场后无需螺丝钉就可以组装起来，而且不需要工具即可手动安装完成；所述的前门板4上设有隐藏式锁芯5，所述的前门板4通过铰链连接在底板1上，所述的左右侧板3之间通过截面为L形的连接条8固定有支板6，支板6将柜体分为上下两层，可以通过调整左右侧板3上连接条8的高度来调整上部柜体和下部柜体的容积，以满足不同规格骨灰盒的放置；所述的支板6与底板1和顶板2之间通过限位条9固定有隔板7，这样隔板7又分别将上部柜体和下部柜体再次隔离成左右两部分，可以通过调整限位条9的位置来调整左右部分柜体的容积，所述的限位条9由连接部、对称设置在连接部左右侧且截面为L形的两个折弯部构成，所述的两个折弯部宽度相同，位于右侧的折弯部高于左侧，这样限位条9的左右并不对称，目的是为了防止安装的过程中装反，以提高安装的便利性；所述的连接条8和限位条9上分别开设有若干长孔，所述的底板1、顶板2、左右侧板3和支板6上设有安装孔，所述的连接条8和限位条9分别通过销钉固定在安装孔内。

[0016] 进一步，所述的连接条8和限位条9为纸板或木板或其他可再生材料，以提高环保性。

[0017] 本骨灰盒存放柜的底板、顶板、左右侧板、后面板和前门板在运输时可完全拆分，这样在运输时最占空间的容纳空间就不存在了，各部分可以折叠收置，大大节约了运输空间，也利于其表面保护，相邻的两块板之间采用榫头和榫槽相互连接的方式，在拆分、组装时不用多费力气，只要榫头卡进榫槽即可，然后再将前门板通过铰链装上即可，组装过程简单方便。

[0018] 上述实施例仅例示性说明本实用新型的原理及其功效，以及部分运用的实施例，对于本领域的普通技术人员来说，在不脱离本实用新型创造构思的前提下，还可以做出若干变形和改进，这些都属于本实用新型的保护范围。

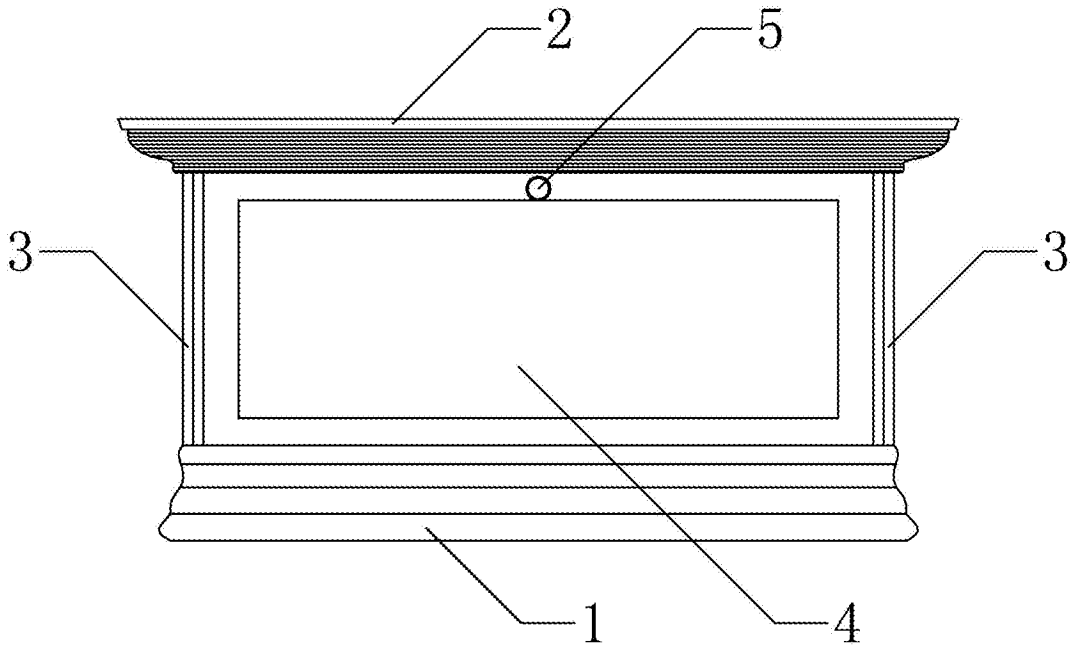

图1

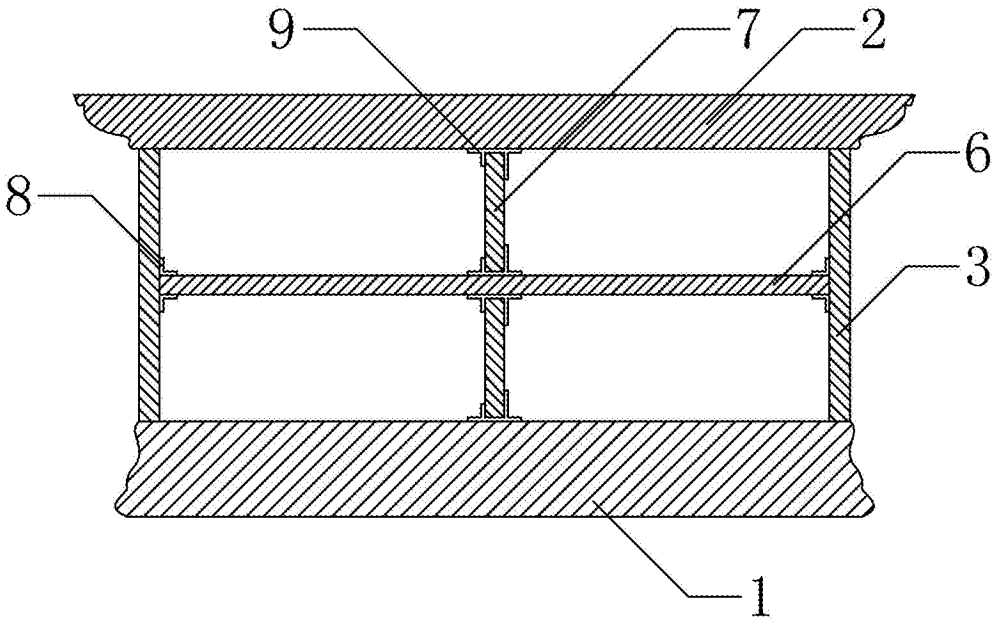

图2

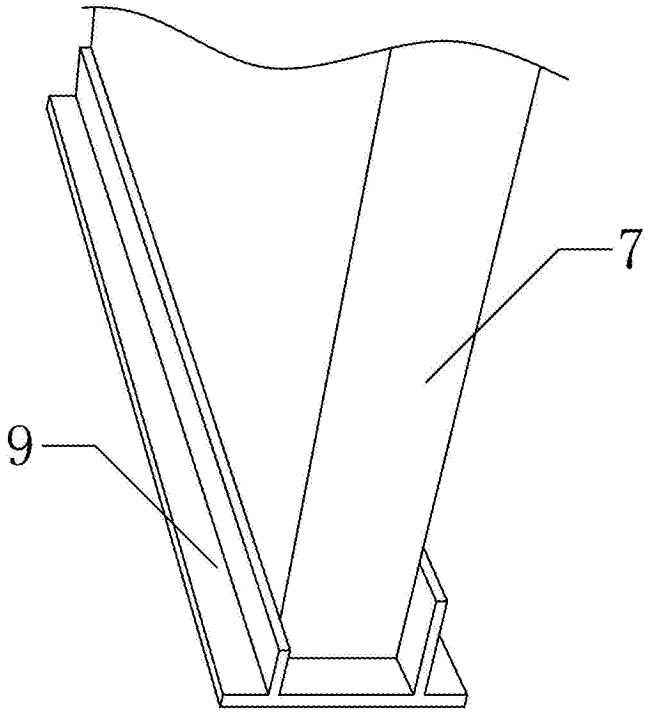

图3