(19)中华人民共和国国家知识产权局

(12)实用新型专利

(10)授权公告号 CN 209056081 U
(45)授权公告日 2019.07.02

(21)申请号 201820712150.9

(22)申请日 2018.05.14

(73)专利权人 江西财经职业学院
地址 332000 江西省九江市青年路96号

(72)发明人 赵新村

(74)专利代理机构 长沙科永臻知识产权代理事务所(普通合伙) 43227
代理人 杨琦玲

(51)Int.Cl.
G09B 1/20(2006.01)

权利要求书1页 说明书2页 附图3页

(54)实用新型名称

一种英语词汇讲解装置

(57)摘要

本实用新型公开了一种英语词汇讲解装置，包括展示板，展示板的中部开设有视窗口，展示板的背板处固定有三角支架，三角支架上按三角形顶点分布通过转轴铰接有三个滚筒，并且三个滚筒上套有用来书写词根的展示带，且展示带与视窗口对应，其中一个滚筒的转轴上固定有齿轮，三角支架上通过转轴铰接有转盘，转盘上设置有呈扇形的有效传动区，有效传动区弧形边缘处固定有多个齿牙，并通过齿牙啮合连接齿轮。该种英语词汇讲解装置，转动转盘一周只有效传动区上的齿牙对齿轮产生作用，每转动一周转盘，对应跳过一个词根，这样有助于提高学生的兴趣，便于学生理解记忆，并且便于对每一个前缀或者后缀所对应组合的词根进行归类总结，提高教学效果。

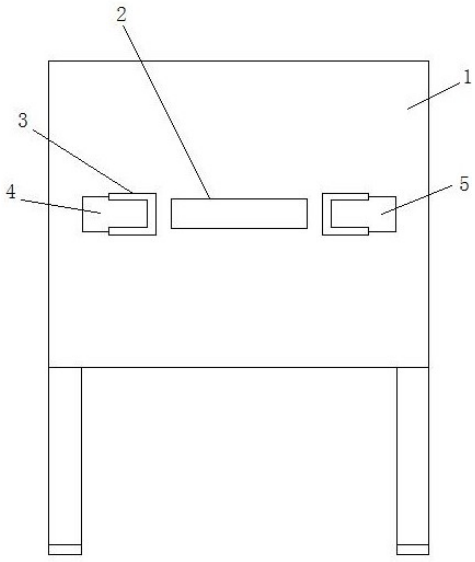

CN 209056081 U

1.一种英语词汇讲解装置,包括展示板(1),其特征在于:所述展示板(1)的中部开设有视窗口(2),所述展示板(1)的背板处固定有三角支架(6),所述三角支架(6)上按三角形顶点分布通过转轴铰接有三个滚筒(7),并且三个滚筒(7)上套有用来书写词根的展示带(8),且展示带(8)与视窗口(2)对应,其中一个滚筒(7)的转轴上固定有齿轮(9),所述三角支架(6)上通过转轴铰接有转盘(10),所述转盘(10)上设置有呈扇形的有效传动区(11),有效传动区(11)弧形边缘处固定有多个齿牙,并通过齿牙啮合连接齿轮(9)。

2.如权利要求1所述的英语词汇讲解装置,其特征在于,所述展示板(1)的正面位于视窗口(2)的两侧固定有卡槽(3)。

3.如权利要求2所述的英语词汇讲解装置,其特征在于,所述视窗口(2)左侧的卡槽(3)内部插接有前缀标示板(4),所述视窗口(2)右侧的卡槽(3)内部插接有后缀标示板(5)。

4.如权利要求1所述的英语词汇讲解装置,其特征在于,所述转盘(10)的转轴上固定有摇柄。

一种英语词汇讲解装置

技术领域

[0001] 本实用新型涉及教学辅助用具领域，具体为一种英语词汇讲解装置。

背景技术

[0002] 语言是由词汇组成，我们学习英语时，必须要对词汇进行学习，英语词汇的构成中，有许多词汇是由词根加前缀或者后缀组成的，同一个前缀或后缀可以组合多个不同的词根。在英语教学中，讲解这类词汇时，现有的讲解装置不便于学生理解记忆，导致教学效果不佳。

[0003] 为解决上述问题，因此我们提出一种英语词汇讲解装置。

实用新型内容

[0004] 本实用新型要解决的技术问题是克服现有技术的缺陷，提供一种英语词汇讲解装置，为了解决上述技术问题，本实用新型提供了如下的技术方案：

[0005] 本实用新型一种英语词汇讲解装置，包括展示板，展示板的中部开设有视窗口，所述展示板的背板处固定有三角支架，所述三角支架上按三角形顶点分布通过转轴铰接有三个滚筒，并且三个滚筒上套有用来书写词根的展示带，且展示带与视窗口对应，其中一个滚筒的转轴上固定有齿轮，所述三角支架上通过转轴铰接有转盘，所述转盘上设置有呈扇形的有效传动区，有效传动区弧形边缘处固定有多个齿牙，并通过齿牙啮合连接齿轮。

[0006] 作为本实用新型的一种优选实施方式，所述展示板的正面位于视窗口的两侧固定有卡槽。

[0007] 作为本实用新型的一种优选实施方式，所述视窗口左侧的卡槽内部插接有前缀标示板，所述视窗口右侧的卡槽内部插接有后缀标示板。

[0008] 作为本实用新型的一种优选实施方式，所述转盘的转轴上固定有摇柄。

[0009] 与现有技术相比，本实用新型所达到的有益效果是：通过将多个词根并排书写在展示带上，教学时，将前缀或者后缀插接在对应的卡槽上，转动转盘一周只有有效传动区上的齿牙对齿轮产生作用，每转动一周转盘，对应跳过一个词根，这样有助于提高学生的兴趣，便于学生理解记忆，并且便于对每一个前缀或者后缀所对应组合的词根进行归类总结，提高教学效果。

附图说明

[0010] 附图用来提供对本实用新型的进一步理解，并且构成说明书的一部分，与本实用新型的实施例一起用于解释本实用新型，并不构成对本实用新型的限制。在附图中：

[0011] 图1是本实用新型一种英语词汇讲解装置的总装结构正视图；

[0012] 图2是本实用新型一种英语词汇讲解装置的总装结构右视图；

[0013] 图3是图2的局部放大结构示意图。

[0014] 图中：1-展示板；2-视窗口；3-卡槽；4-前缀标示板；5-后缀标示板；6-三角支架；7-

滚筒;8-展示带;9-齿轮;10-转盘;11-有效传动区。

具体实施方式

[0015] 以下结合附图对本实用新型的优选实施例进行说明,应当理解,此处所描述的优选实施例仅用于说明和解释本实用新型,并不用于限定本实用新型。

实施例

[0016] 如图1-3所示,一种英语词汇讲解装置,包括展示板1,在图1中的前后位置对应展示板1的正面和背面,展示板1的中部开设有视窗口2,展示板1的背板处固定有三角支架6,三角支架6上按三角形顶点分布通过转轴铰接有三个滚筒7,并且三个滚筒7上套有用来书写词根的展示带8,且展示带8与视窗口2对应,其中一个滚筒7的转轴上固定有齿轮9,三角支架6上通过转轴铰接有转盘10,转盘10上设置有呈扇形的有效传动区11,有效传动区11弧形边缘处固定有多个齿牙,并通过齿牙啮合连接齿轮9。

[0017] 本实施例中,在教学时,预先将多个词根并排书写在展示带8上,然后将准备所要讲解的前缀或者后缀写在前缀标示板4或者后缀标示板5上,并插接在对应的卡槽3上,正式授课时,在展示板1上的其他空白区进行书写释义或组合句子等,通过摇柄转动转盘10一周只有效传动区11上的齿牙对齿轮9产生作用,设计有效传动区11的角度,使得每转动一周转盘10,有效传动区11上的齿牙带动齿轮9转动,同步带动滚轮7转动一定角度,从而使得滚轮7带动展示带8运行一定长度,从视窗口2观察对应跳过一个词根,这样有助于提高学生的兴趣,便于学生理解记忆,并且便于对每一个前缀或者后缀所对应组合的词根进行归类总结,提高教学效果。

[0018] 最后应说明的是:以上所述仅为本实用新型的优选实施例而已,并不用于限制本实用新型,尽管参照前述实施例对本实用新型进行了详细的说明,对于本领域的技术人员来说,其依然可以对前述各实施例所记载的技术方案进行修改,或者对其中部分技术特征进行等同替换。凡在本实用新型的精神和原则之内,所作的任何修改、等同替换、改进等,均应包含在本实用新型的保护范围之内。

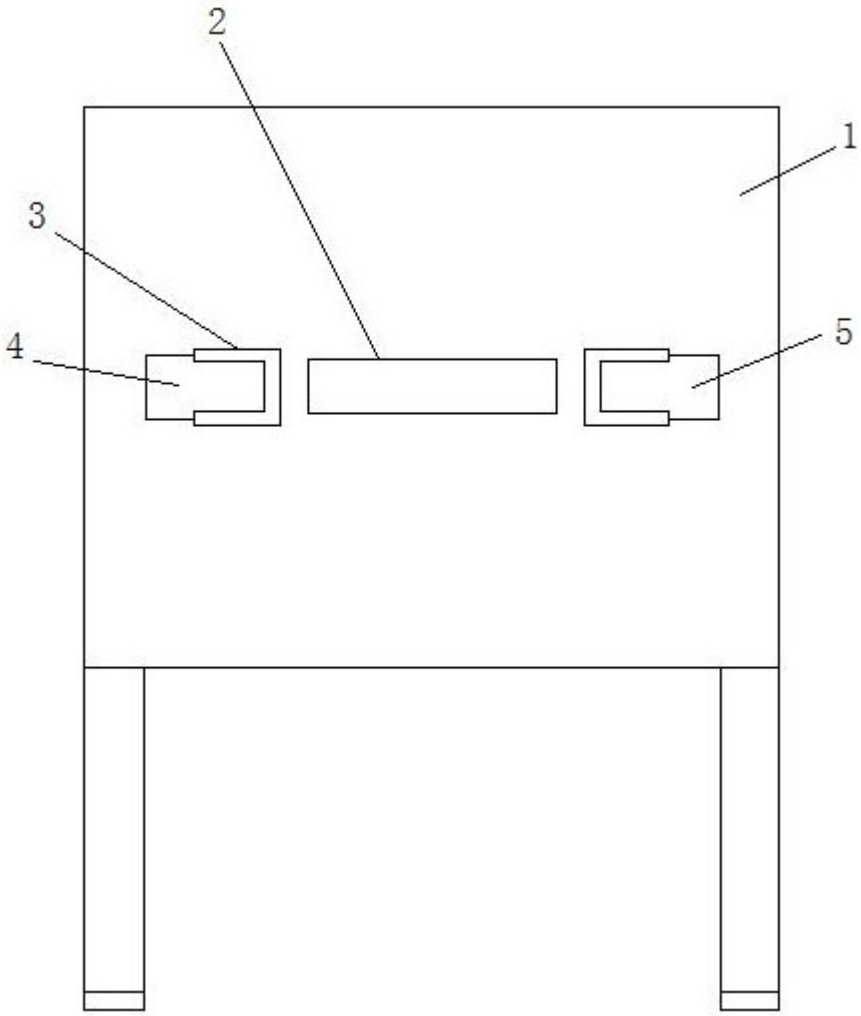

图1

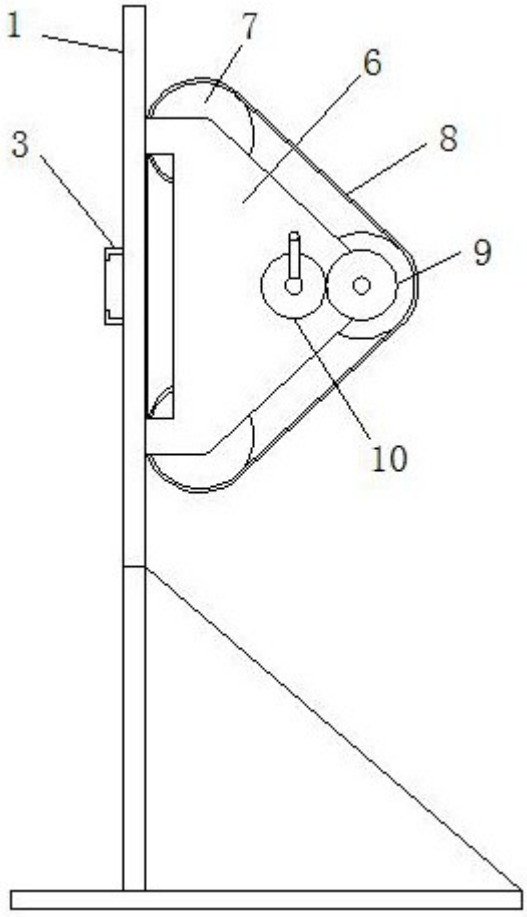

图2

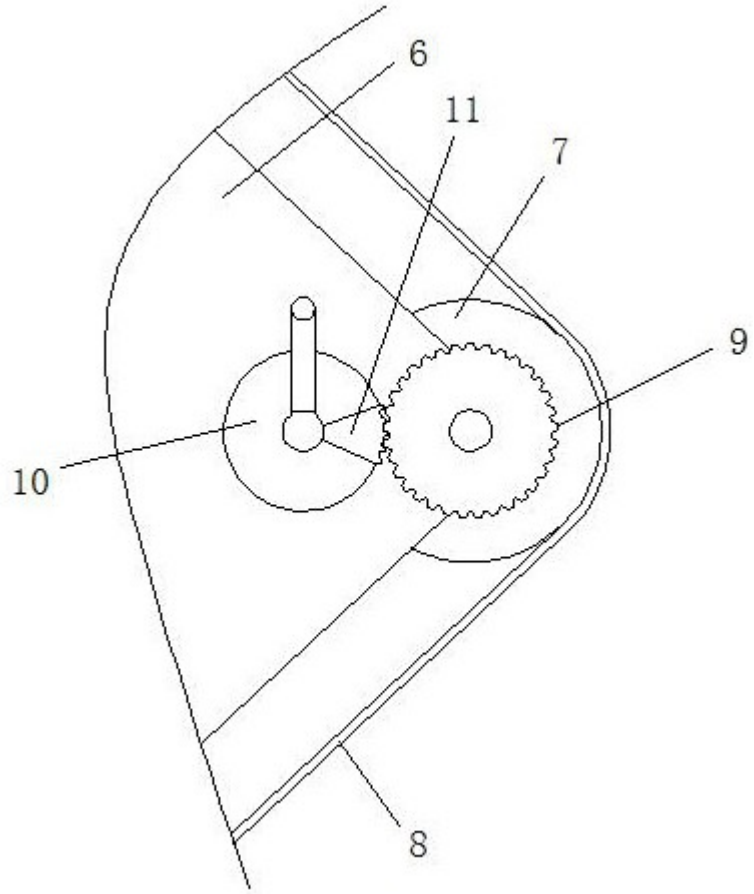

图3