(19)国家知识产权局

(12)实用新型专利

(10)授权公告号 CN 221097088 U
(45)授权公告日 2024.06.07

(21)申请号 202322220719.3

(22)申请日 2023.08.18

(73)专利权人 南通壹拾捌家具有限公司
地址 226500 江苏省南通市如皋市吴窑镇人民南路88号

(72)发明人 吴宏飞 严振宇

(74)专利代理机构 北京中知音诺知识产权代理事务所(普通合伙) 13138
专利代理师 王秋苹

(51)Int.Cl.
F16B 7/00(2006.01)

权利要求书1页 说明书4页 附图2页

(54)实用新型名称

一种便于组装的家具框架

(57)摘要

本申请公开了一种便于组装的家具框架,涉及框架技术领域,包括第一横杆,第一横杆设置有两组,两组第一横杆两侧末端均限位卡接有衔接三角座,且每组第一横杆对应的两组衔接三角座之间两两限位卡接有第一纵杆,四组衔接三角座下端均限位卡接有竖杆,四组竖杆远离第一横杆一侧下部外表面均限位卡接有另四组衔接三角座。

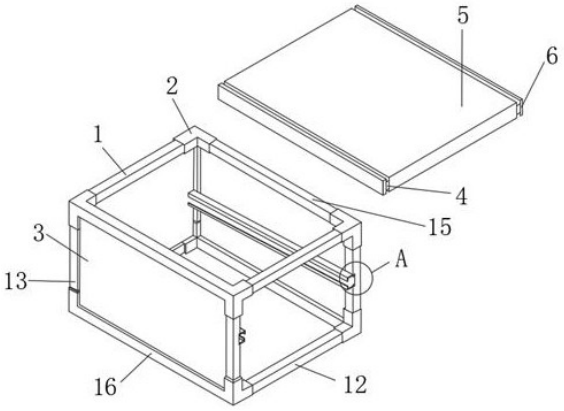

CN 221097088 U

1.一种便于组装的家具框架,包括第一横杆(1),其特征在于:所述第一横杆(1)设置有两组,两组所述第一横杆(1)两侧末端均限位卡接有衔接三角座(2),且每组所述第一横杆(1)对应的两组衔接三角座(2)之间两两限位卡接有第一纵杆(15),四组所述衔接三角座(2)下端均限位卡接有竖杆(13),四组所述竖杆(13)远离所述第一横杆(1)一侧下部外表面均限位卡接有另四组衔接三角座(2);

所述竖杆(13)设置有四组,其中每两组所述竖杆(13)中部开设有限位凸槽(17),每两组所述限位凸槽(17)之间分别限位卡接有卡槽主体(10),且每组卡槽主体(10)均与所述第一纵杆(15)对应平行设置;

所述卡槽主体(10)两侧内表面分别设置有紧致棉(9),两组所述卡槽主体(10)远离对应所述竖杆(13)一侧外表面均设置有限位凸口(8),两组所述卡槽主体(10)靠近对应所述竖杆(13)一侧外表面均设置有限位凹槽(11)。

2.如权利要求1所述的一种便于组装的家具框架,其特征在于:所述竖杆(13)底部限位卡接的所述四组衔接三角座(2)位于所述第一横杆(1)下方的端口限位卡接有两组第二横杆(12),所述竖杆(13)底部限位卡接的所述四组衔接三角座(2)位于所述第一纵杆(15)下方的端口限位卡接有两组第二纵杆(16),两侧所述竖杆(13)垂直于所述第一横杆(1)的方向的内表面之间分别限位卡接有侧面卡接板(3)。

3.如权利要求1所述的一种便于组装的家具框架,其特征在于:所述衔接三角座(2)设置有8组,且8组所述衔接三角座(2)均包括一组竖杆连接口(7)和两组纵横杆连接口(14),且所述纵横杆连接口(14)和竖杆连接口(7)两两垂直设置。

4.如权利要求2所述的一种便于组装的家具框架,其特征在于:所述限位凹槽(11)卡接在对应竖杆(13)开设的所述限位凸槽(17)内部。

5.如权利要求1所述的一种便于组装的家具框架,其特征在于:两组所述卡槽主体(10)之间设置有中部横板(5),且所述中部横板(5)两侧末端均固定连接有连接轴座(4),两组所述连接轴座(4)远离所述中部横板(5)一侧末端均固定连接有卡接凸块(6),且两组所述卡接凸块(6)对应卡接在两组所述卡槽主体(10)内部,并由限位凸口(8)限位固定。

一种便于组装的家具框架

技术领域

[0001] 本实用新型属于家具框架技术领域,具体为一种便于组装的家具框架。

背景技术

[0002] 便于组装的家具框架是一种设计巧妙的家具结构,旨在简化用户的组装过程。它通常采用模块化构造,使用预先加工的零件,如扣合件、螺纹、凹槽等,使组装变得轻松而高效。这种框架能够简单地连接在一起,无需复杂的工具或专业技能,用户可以轻松完成组装。此外,便于组装的家具框架还具有高度灵活性,用户可以根据自己的需求和喜好进行个性化的组合和调整,从而满足不同空间和使用场景的要求。这种家具框架不仅节省了时间和精力,还提供了更加便捷、美观和耐用的家具解决方案。

[0003] 公告号为CN212345744U的实用新型公开了一种家具框架,该装置包括若干个支撑件、若干个横梁,所述支撑件包括腿部与安装部,所述腿部与安装部固定连接,所述横梁与安装部套接,所述横梁与安装部还通过连接件固定连接。本实用新型通过将横梁套装在腿部上,从而形成家具框架,利用套接以及连接件将腿部以及横梁固定在一起,起到良好的安装固定作用。

[0004] 在实现本申请过程中,发现该技术有以下问题:在以上专利文件中利用利空腔的横截面为三角形,横梁整体也是三角形,横梁的端部包括基面,基面上设有螺孔,横梁主体包括上表面,安装部包括顶面,上表面与顶面齐平;但是未提供不同高度的使用方式,当需要对不同高度家具进行结构支撑时难以达到良好的使用效果。

[0005] 为此提出一种便于组装的家具框架。

实用新型内容

[0006] 本实用新型的目的在于:为了提高家具框架组装过程的简便性,对不同高度家具进行结构支撑,本申请提供一种便于组装的家具框架。

[0007] 本实用新型采用的技术方案如下:

[0008] 一种便于组装的家具框架,包括第一横杆,所述第一横杆设置有两组,两组所述第一横杆两侧末端均限位卡接有衔接三角座,且每组所述第一横杆对应的两组衔接三角座之间两两限位卡接有第一纵杆,四组所述衔接三角座下端均限位卡接有竖杆,四组所述竖杆远离所述第一横杆一侧下部外表面均限位卡接有另四组衔接三角座;

[0009] 所述竖杆设置有四组,其中每两组所述竖杆中部开设有限位凸槽,每两组所述限位凸槽之间分别限位卡接有卡槽主体,且每组卡槽主体均与所述第一纵杆对应平行设置;

[0010] 所述卡槽主体两侧内表面分别设置有紧致棉,两组所述卡槽主体远离对应所述竖杆一侧外表面均设置有限位凸口,两组所述卡槽主体靠近对应所述竖杆一侧外表面均设置有限位凹槽。

[0011] 进一步地,所述竖杆底部限位卡接的所述四组衔接三角座位于所述第一横杆下方的端口限位卡接有两组第二横杆,所述竖杆底部限位卡接的所述四组衔接三角座位于所述

第一纵杆下方的端口限位卡接有两组第二纵杆,两侧所述竖杆垂直于所述第一横杆的方向的内表面之间分别限位卡接有侧面卡接板。

[0012] 进一步地,所述衔接三角座设置有8组,且8组所述衔接三角座均包括一组竖杆连接口和两组纵横杆连接口,且所述纵横杆连接口和竖杆连接口两两垂直设置。

[0013] 进一步地,所述竖杆设置有四组,其中每两组所述竖杆中部开设有限位凸槽,每两组所述限位凸槽之间分别限位卡接有卡槽主体,且每组卡槽主体均与所述第一纵杆对应平行设置。

[0014] 进一步地,所述卡槽主体两侧内表面分别设置有紧致棉,两组所述卡槽主体远离对应所述竖杆一侧外表面均设置有限位凸口,两组所述卡槽主体靠近对应所述竖杆一侧外表面均设置有限位凹槽。

[0015] 进一步地,所述限位凹槽卡接在对应竖杆开设的所述限位凸槽内部。

[0016] 进一步地,两组所述卡槽主体之间设置有中部横板,且所述中部横板两侧末端均固定连接有连接轴座,两组所述连接轴座远离所述中部横板一侧末端均固定连接有卡接凸块,且两组所述卡接凸块对应卡接在两组所述卡槽主体内部,并由限位凸口限位固定。

[0017] 综上所述,由于采用了上述技术方案,本实用新型的有益效果是:

[0018] 1、本实用新型中,当需要进行家具支撑时,通过调节衔接三角座的开口方向配合竖杆内开设的第一限位凸槽方向来对应安装第一横杆和第一纵杆,连接完成后再在对应竖杆底部卡接另外四组衔接三角座,同时,对其两侧纵横杆连接口对应连接第二横杆和第二纵杆,完成整体框架的安装。

[0019] 2、本实用新型中,当需要对不同高度家具进行支撑工作时,可以在第一限位凸槽内卡接卡槽主体底部的限位凹槽,两者相互卡接能够有效固定卡槽主体的位置,在卡槽主体内表面设置均匀一层紧致棉,方便在卡槽主体内卡接对应的中部横板,使用卡槽主体外围连接的限位凸口来限位对应的连接轴座。

[0020] 3、本实用新型中,限位凸口与中部横板两侧的连接轴座卡接设置,配合紧致棉的减震有效固定了中部横板的位置,提高了装置的稳定性,当需要拆卸该组件时,只需要讲中部横板从卡槽主体内抽出,将卡槽主体从两侧对应的竖杆内抽出,逐个拆卸四角的衔接三角座,整理竖杆横杆和纵杆即可。

附图说明

[0021] 图1为本实用新型的整体结构示意图;

[0022] 图2为本实用新型的卡槽组件结构示意图;

[0023] 图3为本实用新型中衔接机构的示意图;

[0024] 图4为本实用新型中图1的A处放大图。

[0025] 图中标记:1-第一横杆、2-衔接三角座、3-侧面卡接板、4-连接轴座、5-中部横板、6-卡接凸块、7-竖杆连接口、8-限位凸口、9-紧致棉、10-卡槽主体、11-限位凹槽、12-第二横杆、13-竖杆、14-纵横杆连接口、15-第一纵杆、16-第二纵杆、17-第一限位凸槽。

具体实施方式

[0026] 为使本实用新型实施例的目的、技术方案和优点更加清楚,下面将结合本实用新

型实施例,对本实用新型实施例中的技术方案进行清楚、完整地描述,显然,所描述的实施例是本实用新型一部分实施例,而不是全部的实施例。基于本实用新型中的实施例,本领域普通技术人员在没有作出创造性劳动前提下所获得的所有其他实施例,都属于本实用新型保护的范围。

实施例

[0027] 参照图1-图4,一种便于组装的家具框架,包括第一横杆1,第一横杆1设置有两组,两组第一横杆1两侧末端均限位卡接有衔接三角座2,且每组第一横杆1对应的两组衔接三角座2之间两两限位卡接有第一纵杆15,四组衔接三角座2下端均限位卡接有竖杆13,四组竖杆13远离第一横杆1一侧下部外表面均限位卡接有另四组衔接三角座2,具体为,当需要进行家具支撑时,通过调节衔接三角座2的开口方向配合竖杆13内开设的第一限位凸槽17方向来对应安装第一横杆1和第一纵杆15,连接完成后再在对应竖杆3底部卡接另外四组衔接三角座2;竖杆13底部限位卡接的四组衔接三角座2位于第一横杆1下方的端口限位卡接有两组第二横杆12,竖杆13底部限位卡接的四组衔接三角座2位于第一纵杆15下方的端口限位卡接有两组第二纵杆16,具体为,两侧纵横杆连接口14对应连接第二横杆16和第二纵杆12,完成整体框架的安装。

[0028] 参照图1-图4,两侧竖杆13垂直于第一横杆1的方向的内表面之间分别限位卡接有侧面卡接板3,具体为,通过侧面卡接板3来进行家具支撑时的有效防尘和防水;衔接三角座2设置有8组,且8组衔接三角座2均包括一组竖杆连接口7和两组纵横杆连接口14,且纵横杆连接口14和竖杆连接口7两两垂直设置,具体为,衔接三角座2开设有一组竖杆连接口7和两组纵横杆连接口14,通过调节竖杆连接口7和两组纵横杆连接口14的开口方向来有效调节竖杆13和纵横杆连接位置。

[0029] 参照图1-图4,竖杆13设置有四组,其中每两组竖杆13中部开设有限位凸槽17,每两组限位凸槽17之间分别限位卡接有卡槽主体10,且每组卡槽主体10均与第一纵杆15对应平行设置,具体为,当需要对不同高度家具进行支撑工作时,可以在第一限位凸槽17内卡接卡槽主体10底部的限位凹槽11,两者相互卡接能够有效固定卡槽主体10的位置;卡槽主体10两侧内表面分别设置有紧致棉9,两组卡槽主体10远离对应竖杆13一侧外表面均设置有限位凸口8,两组卡槽主体10靠近对应竖杆13一侧外表面均设置有限位凹槽11,具体为,在卡槽主体10内表面设置均匀一层紧致棉9,方便在卡槽主体10内卡接对应的中部横板5,使用卡槽主体10外围连接的限位凸口8来限位对应的连接轴座4。

[0030] 参照图1-图4,限位凹槽11卡接在对应竖杆13开设的限位凸槽17内部,具体为,限位凸口8与中部横板5两侧的连接轴座4卡接设置,配合紧致棉9的减震有效固定了中部横板5的位置,提高了装置的稳定性,两组卡槽主体10之间设置有中部横板5,且中部横板5两侧末端均固定连接有连接轴座4,两组连接轴座4远离中部横板5一侧末端均固定连接有卡接凸块6,且两组卡接凸块6对应卡接在两组卡槽主体10内部,并由限位凸口8限位固定,具体为,当需要拆卸该组件时,只需要讲中部横板5从卡槽主体10内抽出,将卡槽主体10从两侧对应的竖杆3内抽出,逐个拆卸四角的衔接三角座2,整理竖杆3横杆和纵杆即可。

[0031] 本申请一种便于组装的家具框架实施例的实施原理为:

[0032] 当需要进行家具支撑时,通过调节衔接三角座2的开口方向配合竖杆13内开设的

第一限位凸槽17方向来对应安装第一横杆1和第一纵杆15,连接完成后再在对应竖杆3底部卡接另外四组衔接三角座2,两侧纵横杆连接口14对应连接第二横杆16和第二纵杆12,完成整体框架的安装。

[0033] 通过侧面卡接板3来进行家具支撑时的有效防尘和防水,衔接三角座2开设有一组竖杆连接口7和两组纵横杆连接口14,通过调节竖杆连接口7和两组纵横杆连接口14的开口方向来有效调节竖杆13和纵横杆连接位置,在卡槽主体10内表面设置均匀一层紧致棉9,方便在卡槽主体10内卡接对应的中部横板5,使用卡槽主体10外围连接的限位凸口8来限位对应的连接轴座4。

[0034] 当需要对不同高度家具进行支撑工作时,可以在第一限位凸槽17内卡接卡槽主体10底部的限位凹槽11,两者相互卡接能够有效固定卡槽主体10的位置;衔接三角座2开设有一组竖杆连接口7和两组纵横杆连接口14,通过调节竖杆连接口7和两组纵横杆连接口14的开口方向来有效调节竖杆13和纵横杆连接位置。

[0035] 在另一方面,限位凸口8与中部横板5两侧的连接轴座4卡接设置,配合紧致棉9的减震有效固定了中部横板5的位置,提高了装置的稳定性,当需要拆卸该组件时,只需要讲中部横板5从卡槽主体10内抽出,将卡槽主体10从两侧对应的竖杆3内抽出,逐个拆卸四角的衔接三角座2,整理竖杆3横杆和纵杆即可。

[0036] 以上实施例仅用以说明本实用新型的技术方案,而非对其限制;尽管参照前述实施例对本实用新型进行了详细的说明,本领域的普通技术人员应当理解:其依然可以对前述各实施例所记载的技术方案进行修改,或者对其中部分技术特征进行等同替换;而这些修改或者替换,并不使相应技术方案的本质脱离本实用新型各实施例技术方案的精神和范围。

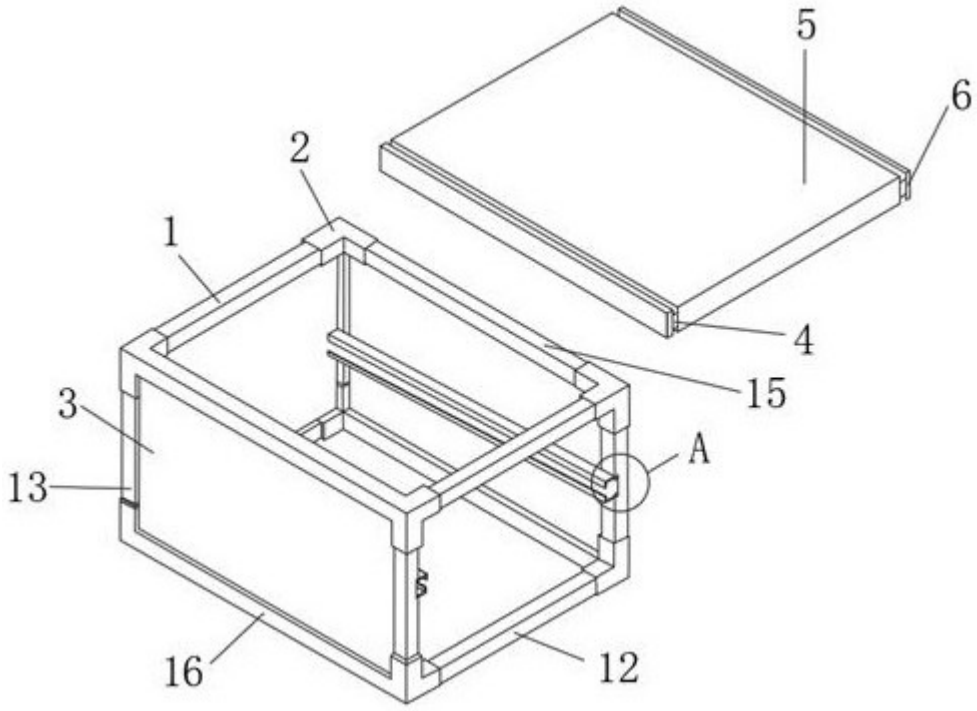

图 1

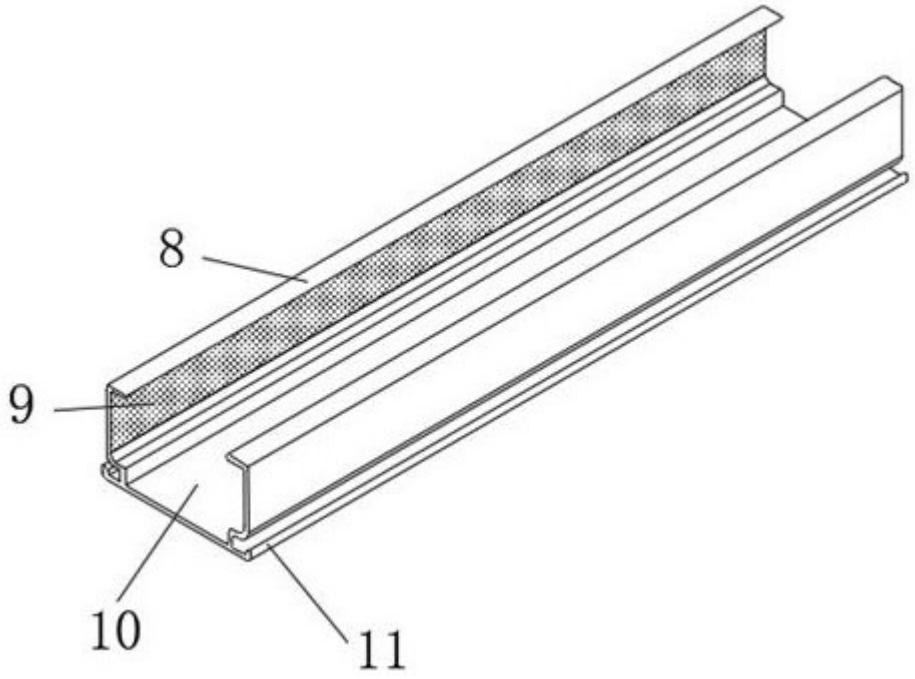

图 2

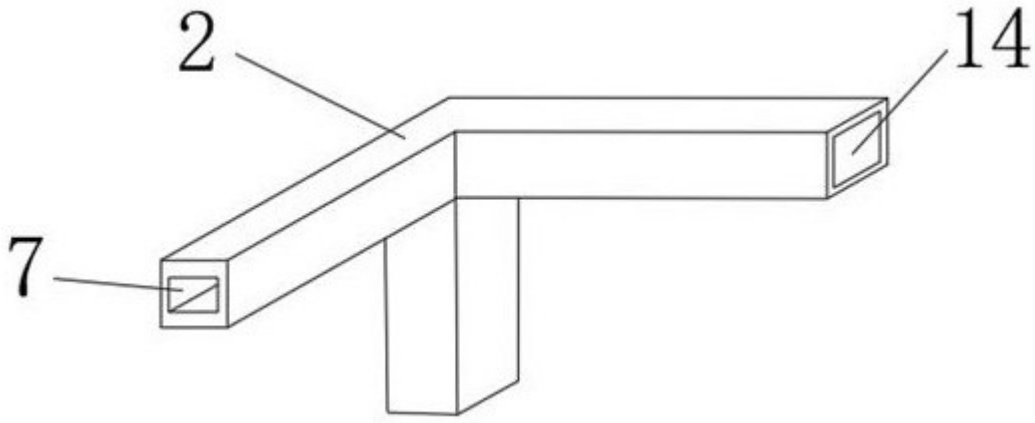

图 3

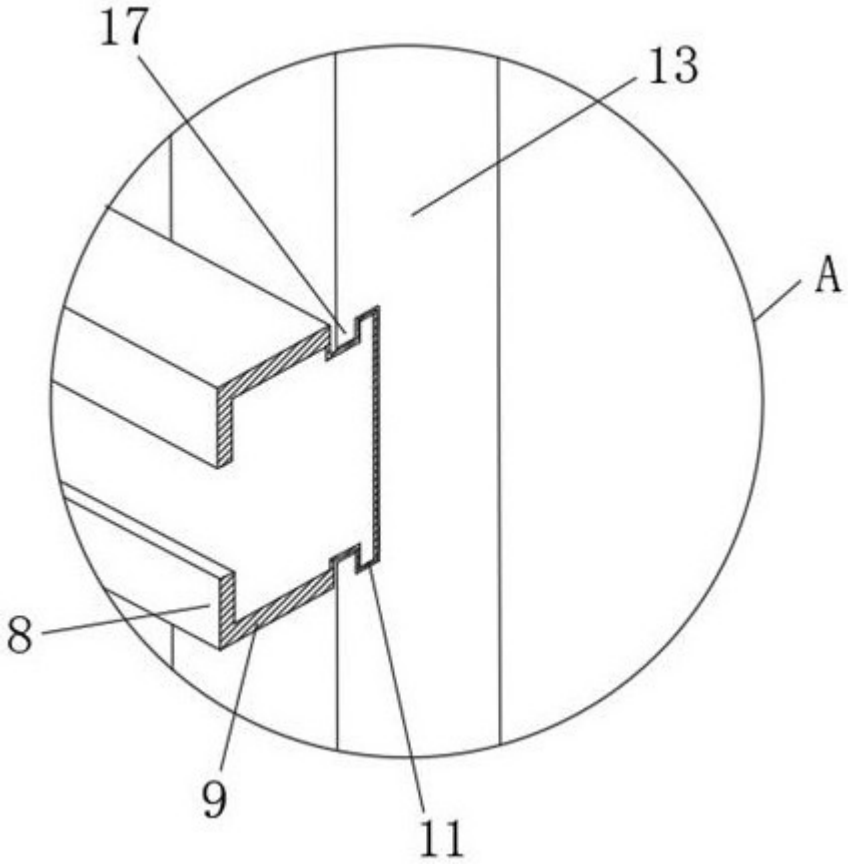

图 4