(19)中华人民共和国国家知识产权局

(12)实用新型专利

(10)授权公告号 CN 203154363 U
(45)授权公告日 2013.08.28

(21)申请号 201320048249.0

(22)申请日 2013.01.29

(73)专利权人 安徽铂悦厨业有限公司
地址 230000 安徽省合肥市肥东县撮镇镇新安社区

(72)发明人 马龙

(74)专利代理机构 南昌新天下专利商标代理有限公司 36115
代理人 胡山

(51)Int.Cl.
A61L 2/10(2006.01)

权利要求书1页 说明书2页 附图1页

(54)实用新型名称

刀具消毒柜

(57)摘要

刀具消毒柜，包括柜体以及柜门，所述柜体内部设有带磁性的刀具架，柜体内部上方设有紫外线消毒灯，柜体内部下方设有排水孔，柜体外部设有紫外线消毒灯开关，柜体外部背面设有通风孔，所述柜门上设有限位开关以及橱窗，所述橱窗上安装有有机玻璃。本实用新型结构简单，消毒高效，能够实时观察刀具消毒情况，延长刀具使用寿命。

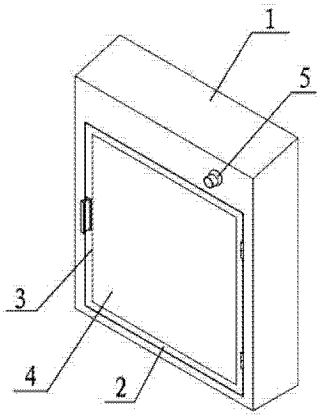

CN 203154363 U

1. 刀具消毒柜，包括柜体以及柜门，其特征是：所述柜体内部设有带磁性的刀具架，柜体内部上方设有紫外线消毒灯，柜体内部下方设有排水孔，柜体外部设有紫外线消毒灯开关，柜体外部背面设有通风孔，所述柜门上设有限位开关以及橱窗，所述橱窗上安装有有机玻璃。

2. 根据权利要求 1 所述的刀具消毒柜，其特征是：所述柜体、柜门采用不锈钢制成。

刀具消毒柜

技术领域

[0001] 本实用新型涉及一种消毒柜，具体为一种刀具消毒柜。

背景技术

[0002] 商用厨具，是指用于商业用途的厨房或者供烹饪用的设备、工具的统称。目前现有的刀具消毒柜一般分为高温消毒及臭氧消毒两类工作原理。这两类消毒柜具有各自的局限性：高温消毒适合于不锈钢及瓷质餐具的消毒，但是消毒时的高温会损坏刀具等厨具的塑料手柄，也容易因残余水渍在不锈钢餐具表面烤干而留下斑痕；臭氧消毒需要较长的消毒时间，且因为臭氧具备一定的毒性，在消毒完毕后还需要一段保温时间以便于完成臭氧的自然分解，这就使臭氧消毒的效率无法大幅度提高。而商用厨房中的刀具作为食品加工的基本工具，在切换生熟食品的加工和蔬菜与肉类食品的加工前，必须先做快速的消毒处理。

[0003] 目前市场上已经有应用紫外线的消毒的消毒柜，但是现在大部分消毒柜的柜体的柜门上都带有玻璃橱窗，能够实时看清柜体内的状况。但是紫外线很容易穿透玻璃对人体造成伤害。

实用新型内容

[0004] 本实用新型所解决的技术问题在于提供一种刀具消毒柜，以解决上述背景技术中提出的问题。

[0005] 本实用新型所解决的技术问题采用以下技术方案来实现：

[0006] 刀具消毒柜，包括柜体以及柜门，所述柜体内部设有带磁性的刀具架，柜体内部上方设有紫外线消毒灯，柜体内部下方设有排水孔，柜体外部设有紫外线消毒灯开关，柜体外部背面设有通风孔，柜门上设有限位开关以及橱窗，所述橱窗上安装有有机玻璃，所述有机玻璃能够实现充分过滤紫外线。

[0007] 优选的，所述柜体、柜门采用不锈钢制成。

[0008] 本实用新型通过紫外线消毒灯发射紫外线对柜内刀具进行快速消毒，由于高强度的紫外线对人体的皮肤和眼睛有伤害作用，所以橱窗上的安装有有机玻璃。

[0009] 有益效果：

[0010] 本实用新型结构简单，消毒高效，能够实时观察刀具消毒情况，延长刀具使用寿命。

附图说明

[0011] 图 1 为本实用新型的结构示意图。

具体实施方式

[0012] 为了使本实用新型的实现技术手段、创作特征、达成目的与功效易于明白了解，下面结合具体图示，进一步阐述本实用新型。

[0013] 如图 1 所示，刀具消毒柜，包括柜体 1 以及柜门 2，所述柜体 1、柜门 2 采用不锈钢制成；所述柜体 1 内部设有带磁性的刀具架，柜体 1 内部上方设有紫外线消毒灯，柜体 1 内部下方设有排水孔，柜体 1 外部设有紫外线消毒灯开关 5，柜体 1 外部背面设有通风孔，所述柜门 2 上设有限位开关以及橱窗 3，所述橱窗 3 上安装有有机玻璃 4，所述有机玻璃 4 能够实现充分过滤紫外线。

[0014] 本实用新型结构简单，消毒高效，能够实时观察刀具消毒情况，延长刀具使用寿命。

[0015] 以上显示和描述了本实用新型的基本原理和主要特征和本实用新型的优点。本行业的技术人员应该了解，本实用新型不受上述实施例的限制，上述实施例和说明书中描述的只是说明本实用新型的原理，在不脱离本实用新型精神和范围的前提下，本实用新型还会有各种变化和改进，这些变化和改进都落入要求保护的本实用新型范围内。本实用新型的要求保护范围由所附的权利要求书及其等效物界定。

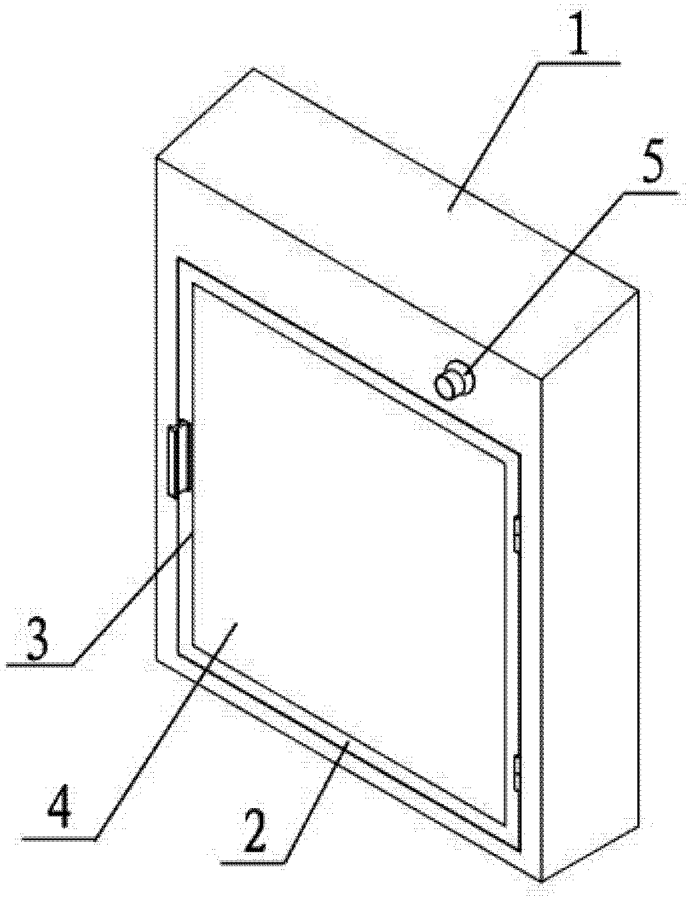

图 1