(19)国家知识产权局

(12)实用新型专利

(10)授权公告号 CN 223063527 U
(45)授权公告日 2025.07.04

(21)申请号 202422056143.6

(22)申请日 2024.08.23

(73)专利权人 广州市新视通电子有限公司
地址 510000 广东省广州市南沙区东涌镇细沥工业一路6号(厂房2)一层、二层、四层

(72)发明人 徐箭平

(74)专利代理机构 广州誉华专利代理事务所(普通合伙) 44712
专利代理师 罗丹

(51)Int.Cl.
F16M 11/04(2006.01)
F16M 11/10(2006.01)
F16M 11/18(2006.01)

权利要求书1页 说明书3页 附图3页

(54)实用新型名称

一种可悬挂式液晶电视

(57)摘要

本实用新型公开了一种可悬挂式液晶电视，涉及液晶电视技术领域，包括电视主体和安装架，所述安装架设置于电视主体的一侧，所述安装架靠近电视主体一侧开设有滑槽，所述滑槽的内部滑动设置有滑块，所述滑块的一侧固定连接有安装壳，所述安装壳的内部转动设置有转杆，所述转杆的杆壁固定套接有旋转块，所述旋转块的一侧与电视主体固定连接，所述安装壳的内部设置有限制滑块移动的第一限位机构。本实用新型能够在安装后，对悬挂高度进行调节，操作方便，省时省力。

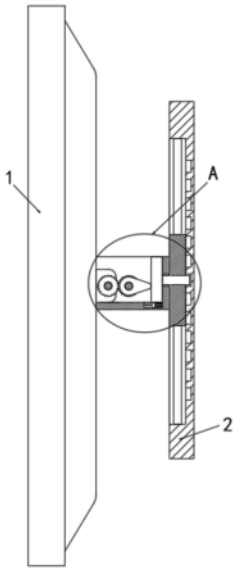

CN 223063527 U

1.一种可悬挂式液晶电视,包括电视主体(1)和安装架(2),其特征在于,所述安装架(2)设置于电视主体(1)的一侧,所述安装架(2)靠近电视主体(1)一侧开设有滑槽,所述滑槽的内部滑动设置有滑块(4),所述滑块(4)的一侧固定连接有安装壳(5),所述安装壳(5)的内部转动设置有转杆(6),所述转杆(6)的杆壁固定套接有旋转块(3),所述旋转块(3)的一侧与电视主体(1)固定连接,所述安装壳(5)的内部设置有限制滑块(4)移动的第一限位机构。

2.根据权利要求1所述的可悬挂式液晶电视,其特征在于,所述第一限位机构包括竖板(7)和横杆(8),所述竖板(7)滑动设置于安装壳(5)的内部,所述横杆(8)固定设置于竖板(7)靠近滑块(4)的一侧,所述滑槽的内壁从上至下依次开设有多个插孔,所述横杆(8)的一端穿过滑块(4)与对应的插孔插接,所述旋转块(3)的一侧设置有对竖板(7)进行限位的第二限位机构。

3.根据权利要求2所述的可悬挂式液晶电视,其特征在于,所述第二限位机构包括第一齿轮(14)和第二齿轮(15),所述转杆(6)靠近竖板(7)的一侧设置有传动杆(12),所述传动杆(12)的两端均与安装壳(5)的内壁转动连接,所述第一齿轮(14)固定套接于转杆(6)的一端,所述第二齿轮(15)固定套接于传动杆(12)的一端,所述第一齿轮(14)与第二齿轮(15)啮合连接,所述传动杆(12)的前端固定套接有凸轮(13),所述凸轮(13)远离传动杆(12)的一端与竖板(7)远离横杆(8)的一侧相抵触。

4.根据权利要求2所述的可悬挂式液晶电视,其特征在于,所述安装壳(5)的下侧内壁开设有凹槽,所述凹槽的内部滑动设置有活动块(9),所述活动块(9)的一侧与竖板(7)固定连接,所述活动块(9)靠近滑块(4)的一侧固定设有弹簧(11),所述弹簧(11)的另一端与空腔的内壁固定连接。

5.根据权利要求4所述的可悬挂式液晶电视,其特征在于,所述凹槽的内部固定设置有固定杆(10),所述活动块(9)与固定杆(10)活动套接。

6.根据权利要求1所述的可悬挂式液晶电视,其特征在于,所述滑块(4)的两侧均固定设置有限位块(16),所述滑槽的两侧均开设有限位槽,两侧所述限位块(16)与对应的限位槽滑动连接。

一种可悬挂式液晶电视

技术领域

[0001] 本实用新型涉及液晶电视技术领域,具体涉及一种可悬挂式液晶电视。

背景技术

[0002] 液晶显示器简称LCD,是平面薄型的显示设备,由一定数量的彩色或黑白像素组成,放置于光源或者反射面前方,液晶显示器因具有轻薄便携、显示清晰、绿色环保、耗电量低等优点而被广泛使用。

[0003] 传统的可悬挂式液晶电视通常与挂架直接固定,因此在安装后无法直接对电视的高度进行调节,在安装好后,发现高度不合适,需要重新拆卸安装,非常费时费力。

实用新型内容

[0004] 鉴于上述现有可悬挂式液晶电视存在的问题,提出了本实用新型。

[0005] 因此,本实用新型目的是提供一种可悬挂式液晶电视,解决了现有技术中可悬挂式液晶电视通常与挂架直接固定,因此在安装后无法直接对电视的高度进行调节,在安装好后,发现高度不合适,需要重新拆卸安装,非常费时费力的问题。

[0006] 为了实现上述目的,本实用新型提供如下技术方案:

[0007] 一种可悬挂式液晶电视,包括电视主体和安装架,所述安装架设置于电视主体的一侧,所述安装架靠近电视主体一侧开设有滑槽,所述滑槽的内部滑动设置有滑块,所述滑块的一侧固定连接有安装壳,所述安装壳的内部转动设置有转杆,所述转杆的杆壁固定套接有旋转块,所述旋转块的一侧与电视主体固定连接,所述安装壳的内部设置有限制滑块移动的第一限位机构。

[0008] 优选的,所述第一限位机构包括竖板和横杆,所述竖板滑动设置于安装壳的内部,所述横杆固定设置于竖板靠近滑块的一侧,所述滑槽的内壁从上至下依次开设有多个插孔,所述横杆的一端穿过滑块与对应的插孔插接,所述旋转块的一侧设置有对竖板进行限位的第二限位机构。

[0009] 优选的,所述第二限位机构包括第一齿轮和第二齿轮,所述转杆靠近竖板的一侧设置有传动杆,所述传动杆的两端均与安装壳的内壁转动连接,所述第一齿轮固定套接于转杆的一端,所述第二齿轮固定套接于传动杆的一端,所述第一齿轮与第二齿轮啮合连接,所述传动杆的前端固定套接有凸轮,所述凸轮远离传动杆的一端与竖板远离横杆的一侧相抵触。

[0010] 优选的,所述安装壳的下侧内壁开设有凹槽,所述凹槽的内部滑动设置有活动块,所述活动块的一侧与竖板固定连接,所述活动块靠近滑块的一侧固定设有弹簧,所述弹簧的另一端与空腔的内壁固定连接。

[0011] 优选的,所述凹槽的内部固定设置有固定杆,所述活动块与固定杆活动套接。

[0012] 优选的,所述滑块的两侧均固定设置有限位块,所述滑槽的两侧均开设有限位槽,两侧所述限位块与对应的限位槽滑动连接。

[0013] 在上述技术方案中,本实用新型提供的技术效果和优点:

[0014] 本实用新型,通过向上以转杆为轴转动电视主体,即使得第一齿轮带动第二齿轮转动,使得第二齿轮带动凸轮旋转至竖直,即解除对竖板的限位,此时弹簧弹力推动活动块复位,即使得竖板带动横杆从插孔中离开,即解除对滑块的限位,即能够滑动滑块,即能够对电视主体的高度进行调节,操作方便,省时省力。

附图说明

[0015] 为了更清楚地说明本申请实施例或现有技术中的技术方案,下面将对实施例中所需要使用的附图作简单地介绍,显而易见地,下面描述中的附图仅仅是本实用新型中记载的一些实施例,对于本领域普通技术人员来讲,还可以根据这些附图获得其他的附图。

[0016] 图1为本实用新型提出的一种可悬挂式液晶电视的结构示意图;

[0017] 图2为图1中局部A部分的结构放大示意图;

[0018] 图3为图1中滑板的立体图。

[0019] 附图标记说明:

[0020] 1、电视主体;2、安装架;3、旋转块;4、滑块;5、安装壳;6、转杆;7、竖板;8、横杆;9、活动块;10、固定杆;11、弹簧;12、传动杆;13、凸轮;14、第一齿轮;15、第二齿轮;16、限位块。

具体实施方式

[0021] 为了使本领域的技术人员更好地理解本实用新型的技术方案,下面将结合附图对本实用新型作进一步的详细介绍。

[0022] 本实用新型实施例公开一种可悬挂式液晶电视。

[0023] 参照图1-3,一种可悬挂式液晶电视,包括电视主体1和安装架2,安装架2设置于电视主体1的一侧,安装架2靠近电视主体1一侧开设有滑槽,滑槽的内部滑动设置有滑块4,滑块4的两侧均固定设置有限位块16,滑槽的两侧均开设有限位槽,两侧限位块16与对应的限位槽滑动连接,使得滑块4能够稳定的在滑槽内滑动,滑块4的一侧固定连接有安装壳5,安装壳5的内部转动设置有转杆6,转杆6的杆壁固定套接有旋转块3,旋转块3的一侧与电视主体1固定连接。

[0024] 参照图1-3,安装壳5的内部设置有限制滑块4移动的第一限位机构,第一限位机构包括竖板7和横杆8,竖板7滑动设置于安装壳5的内部,横杆8固定设置于竖板7靠近滑块4的一侧,滑槽的内壁从上至下依次开设有多个插孔,横杆8的一端穿过滑块4与对应的插孔插接。

[0025] 参照图1-3,旋转块3的一侧设置有对竖板7进行限位的第二限位机构,第二限位机构包括第一齿轮14和第二齿轮15,转杆6靠近竖板7的一侧设置有传动杆12,传动杆12的两端均与安装壳5的内壁转动连接,第一齿轮14固定套接于转杆6的一端,第二齿轮15固定套接于传动杆12的一端,第一齿轮14与第二齿轮15啮合连接,传动杆12的前端固定套接有凸轮13,凸轮13远离传动杆12的一端与竖板7远离横杆8的一侧相抵触。

[0026] 参照图1-3,安装壳5的下侧内壁开设有凹槽,凹槽的内部滑动设置有活动块9,活动块9的一侧与竖板7固定连接,活动块9靠近滑块4的一侧固定设有弹簧11,弹簧11的另一端与空腔的内壁固定连接,方便活动块9复位,凹槽的内部固定设置有固定杆10,活动块9与

固定杆10活动套接,使得活动块9能够稳定的在凹槽内滑动。

[0027] 本实用新型中,在使用时,向上以转杆6为轴转动电视主体1,即使得第一齿轮14带动第二齿轮15转动,使得第二齿轮15带动凸轮13旋转至竖直,即解除对竖板7的限位,此时弹簧11弹力推动活动块9复位,即使得竖板7带动横杆8从插孔中离开,即解除对滑块4的限位,即能够滑动滑块4,即能够对电视主体1的高度进行调节,操作方便,省时省力。

[0028] 以上只通过说明的方式描述了本实用新型的某些示范性实施例,毋庸置疑,对于本领域的普通技术人员,在不偏离本实用新型的精神和范围的情况下,可以用各种不同的方式对所描述的实施例进行修正。因此,上述附图和描述在本质上是说明性的,不应理解为对本实用新型权利要求保护范围的限制。

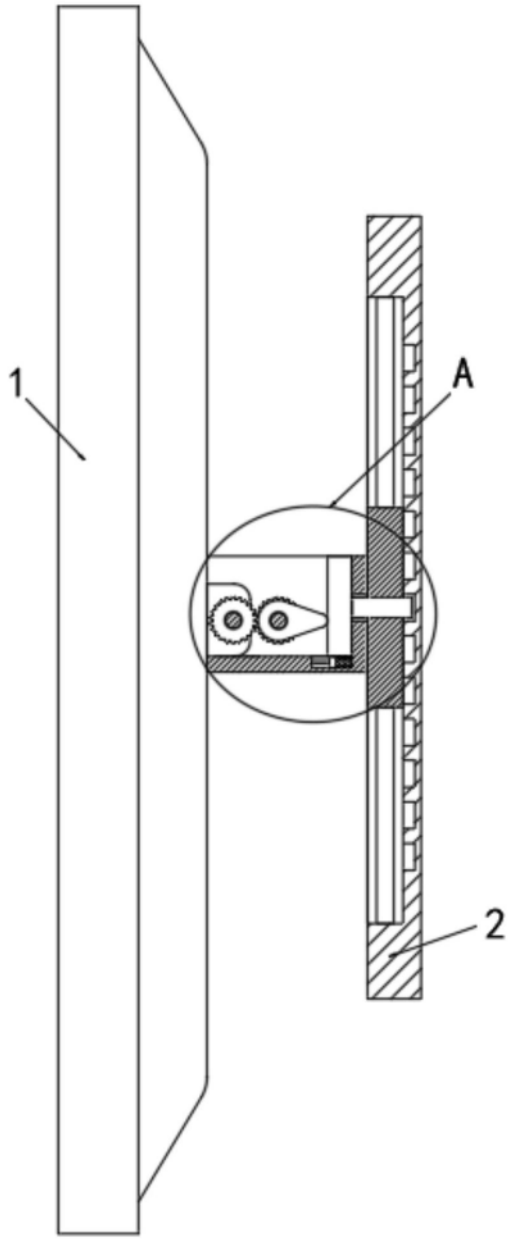

图1

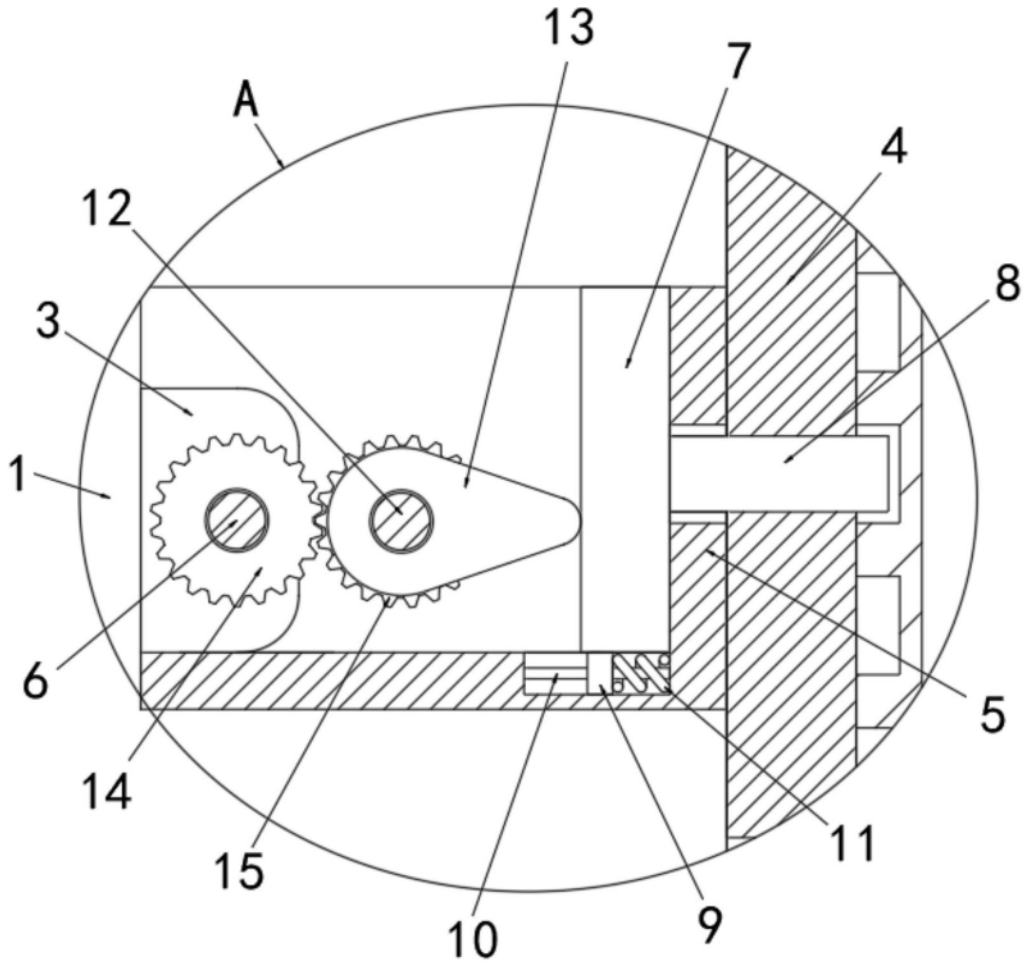

图2

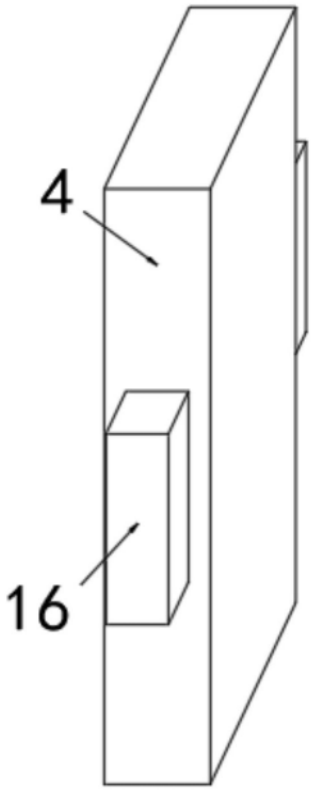

图3