(19)中华人民共和国国家知识产权局

(12)实用新型专利

(10)授权公告号 CN 203152958 U
(45)授权公告日 2013.08.28

(21)申请号 201320149179.8

(22)申请日 2013.03.28

(73)专利权人 赵唯宏
地址 255100 山东省淄博市淄川区般阳路66号育才中学信息技术组

(72)发明人 赵唯宏

(74)专利代理机构 青岛发思特专利商标代理有限公司 37212
代理人 耿霞

(51)Int.Cl.
A47B 31/00(2006.01)
A47B 9/00(2006.01)
A47G 25/02(2006.01)

权利要求书1页 说明书2页 附图1页

(54)实用新型名称

自动升降晾衣茶几

(57)摘要

本实用新型属于日常生活用品领域，具体涉及一种自动升降晾衣茶几。包括桌面，桌面下部设置储物室，储物室四周设置伸缩杆，两个伸缩杆之间设置晾衣杆，储物室一侧设置按钮。根据需要，在桌面下方设置挂钩。挂钩设置1-6个。平时做茶几用，并且储物室内可以存放物品，茶几不用时，还可以作为晾衣架，节省了空间，合理利用资源。可以将伸缩杆设置为可以通电加热的加热杆，电热杆散热，起到烘干衣物的作用。

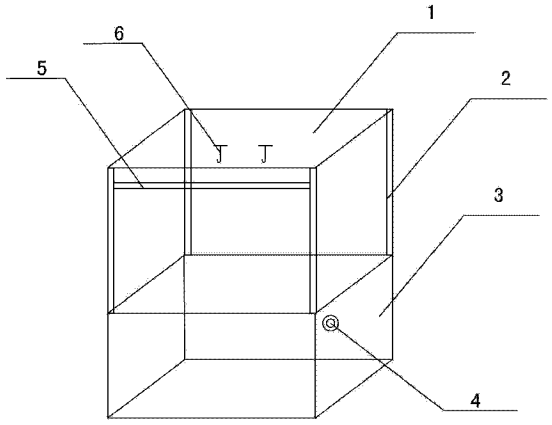

CN 203152958 U

1. 一种自动升降晾衣茶几，其特征在于：包括桌面（1），桌面（1）下部设置储物室（3），储物室（3）四周设置伸缩杆（2），伸缩杆（2）之间设置晾衣杆（5），储物室（3）一侧设置按钮（4）。

2. 根据权利要求 1 所述的自动升降晾衣茶几，其特征在于：桌面（1）下方设置挂钩（6）。

3. 根据权利要求 2 所述的自动升降晾衣茶几，其特征在于：挂钩（6）设置 1-6 个。

自动升降晾衣茶几

技术领域

[0001] 本实用新型属于日常生活用品领域，具体涉及一种自动升降晾衣茶几。

背景技术

[0002] 随着房价的上涨，人们的空间越来越小，综合利用家具显得越来越重要。日常生活中，人们常常在阳台晾衣，但遇到阴雨天气，或者急需烘干衣物时，非常需要一种可以移动的晾衣架，能够将衣物放在空调前面烘干。

发明内容

[0003] 本实用新型的目的是提供一种自动升降晾衣茶几，平时做茶几用，并且储物室内可以存放物品，茶几不用时，还可以作为晾衣架，节省了空间，合理利用资源。

[0004] 本实用新型所述的自动升降晾衣茶几，包括桌面，桌面下部设置储物室，储物室四周设置伸缩杆，两个伸缩杆之间设置晾衣杆，储物室一侧设置按钮。

[0005] 根据需要，在桌面下方设置挂钩。

[0006] 根据具体情况，挂钩可以设置 1-6 个。

[0007] 伸缩杆可以设置为可以通电加热的加热杆，在晾衣物时，打开电源，电热杆散热，起到烘干衣物的作用。

[0008] 本自动升降晾衣茶几平时做茶几用，储物室内部中空，可以存放物品。使用时，按储物室一侧的按钮，伸缩杆伸长，桌面升起，在晾衣杆和挂钩上挂衣物，将此晾衣茶几移到空调旁便可一夜干衣。

[0009] 综上所述，本实用新型具有以下优点：

[0010] （1）本实用新型提供一种自动升降晾衣茶几，做茶几用，并且储物室内可以存放物品，节省了空间。

[0011] （2）茶几不用时，可以作为晾衣架，合理利用资源。

[0012] （3）可以将伸缩杆设置为可以通电加热的加热杆，电热杆散热，起到烘干衣物的作用。

附图说明

[0013] 图 1 是本实用新型的结构示意图。

[0014] 图 2 是本实用新型使用状态的结构示意图。

[0015] 图中：1- 桌面，2- 伸缩杆，3- 储物室，4- 按钮，5- 晾衣杆，6- 挂钩。

具体实施方式

[0016] 实施例

[0017] 如图 1 和图 2 所示，包括桌面 1，桌面 1 下部设置储物室 3，储物室 3 四周设置伸缩杆 2，伸缩杆 2 之间设置晾衣杆 5，储物室 3 一侧设置按钮 4。在桌面下方设置两个挂钩 6。

[0018] 如图 1 所示，本自动升降晾衣茶几平时做茶几用，储物室 3 内部中空，可以存放物品。如图 2 所示，使用时，按储物室 3 一侧的按钮 4，伸缩杆 2 伸长，桌面 1 升起，在晾衣杆 5 和挂钩 6 上挂衣物。

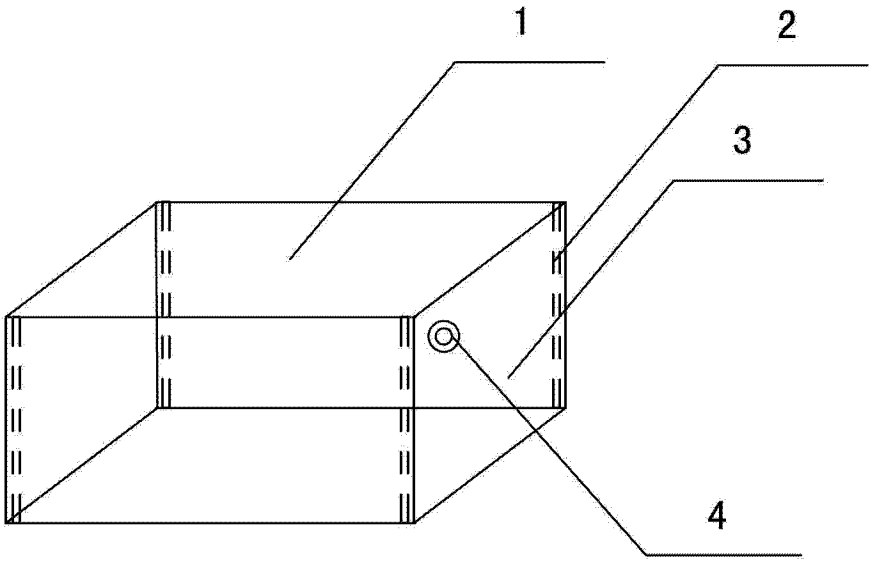

图 1

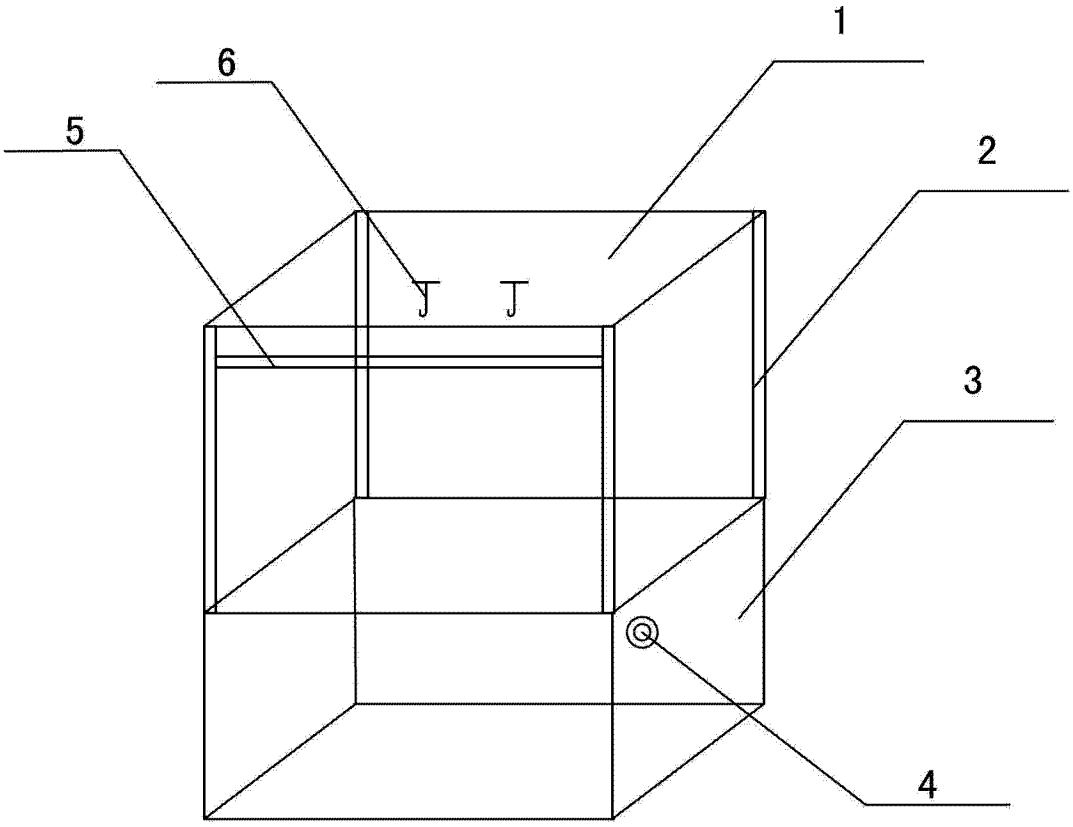

图 2