(19)中华人民共和国国家知识产权局

(12)实用新型专利

(10)授权公告号 CN 205959439 U
(45)授权公告日 2017.02.15

(21)申请号 201620270112.3

(22)申请日 2016.03.26

(73)专利权人 河南科技学院
地址 453003 河南省新乡市红旗区五一路东段

(72)发明人 程建锋 郝道合 张志超

(51)Int.Cl.
G09B 5/06(2006.01)

权利要求书1页 说明书3页 附图4页

(54)实用新型名称

一种英语时态教学装置

(57)摘要

本实用新型涉及一种英语时态教学装置，它包括固定框架，固定框架安装有显示屏，固定框架的顶部安装有语音装置，语音装置连接有处理器，处理器连接有存储器和蓄电池，处理器连接有控制器，控制器连接有遥控器，固定框架的下部安装有滑动轨道，滑动轨道连接有书写黑板，书写黑板的底部安装有滑轮，固定框架的底部连接有支撑柱，支撑柱的底部安装有行走轮，支撑柱连接有支撑腿，本实用新型具有设计合理、结构简单、操作方便、便于携带、提高英语学习的乐趣和质量、增强课堂师生互动、提高教学质量、稳定可靠、使用范围广泛、使用寿命长的优点。

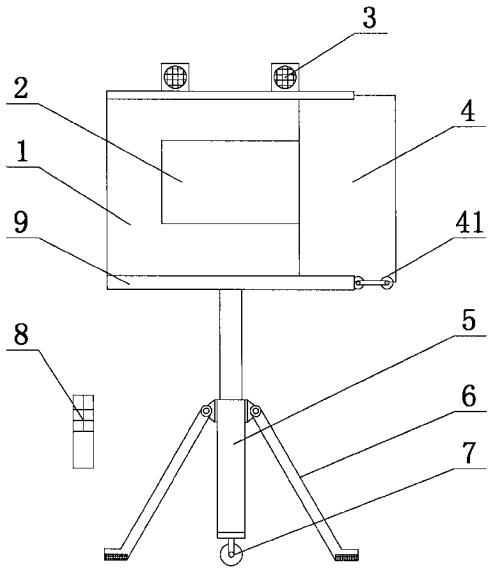

CN 205959439 U

1.一种英语时态教学装置，它包括固定框架，其特征在于：所述的固定框架安装有显示屏，所述的固定框架的顶部安装有语音装置，所述的语音装置连接有处理器，所述的处理器连接有存储器和蓄电池，所述的处理器连接有控制器，所述的控制器连接有遥控器，所述的固定框架的下部安装有滑动轨道，所述的滑动轨道连接有书写黑板，所述的书写黑板的底部安装有滑轮，所述的固定框架的底部连接有支撑柱，所述的支撑柱的底部安装有行走轮，所述的支撑柱连接有支撑腿。

2.根据权利要求1所述的一种英语时态教学装置，其特征在于：所述的显示屏安装在书写黑板的后侧。

3.根据权利要求1所述的一种英语时态教学装置，其特征在于：所述的遥控器与所述的控制器通过无线红外信号连接。

4.根据权利要求1所述的一种英语时态教学装置，其特征在于：所述的支撑柱为伸缩式支撑柱。

5.根据权利要求1所述的一种英语时态教学装置，其特征在于：所述的支撑腿与支撑柱之间为转动连接。

6.根据权利要求1所述的一种英语时态教学装置，其特征在于：所述的支撑腿的底部安装有防滑橡胶垫片。

一种英语时态教学装置

技术领域

[0001] 本实用新型属于英语教学设备技术领域，具体涉及一种英语教学装置，尤其涉及一种英语时态教学装置。

背景技术

[0002] 英语是一门重要的国际通用语言，英语在世界范围内得到了广泛的应用和学习，人们对英语的学习也十分地重视，英语时态是英语学习中一个重点，同时也是一个难点，教师在教学过程中不容易描述，学生在学习时经常遇到用错时态的错误，影响学生的学习成绩，目前，对于英语时态的教学没有理想的方法和装置，常用的方法是教师在黑板上写，学生学习起来比较抽象，学了效率不高，因此，设计一种设计合理、结构简单、操作方便、便于携带、提高英语学习的乐趣和质量、增强课堂师生互动、提高教学质量、稳定可靠、使用范围广泛、使用寿命长的英语时态教学装置很有必要的，对于目前的英语时态教学有着重要的帮助作用和意义。

实用新型内容

[0003] 本实用新型的目的是为了克服现有技术的缺陷和不足，提供一种设计合理、结构简单、操作方便、便于携带、提高英语学习的乐趣和质量、增强课堂师生互动、提高教学质量、稳定可靠、使用范围广泛、使用寿命长的英语时态教学装置。

[0004] 本实用新型的目的是这样实现的：一种英语时态教学装置，它包括固定框架，所述的固定框架安装有显示屏，所述的固定框架的顶部安装有语音装置，所述的语音装置连接有处理器，所述的处理器连接有存储器和蓄电池，所述的处理器连接有控制器，所述的控制器连接有遥控器，所述的固定框架的下部安装有滑动轨道，所述的滑动轨道连接有书写黑板，所述的书写黑板的底部安装有滑轮，所述的固定框架的底部连接有支撑柱，所述的支撑柱的底部安装有行走轮，所述的支撑柱连接有支撑腿。

[0005] 所述的显示屏安装在书写黑板的后侧。

[0006] 所述的遥控器与所述的控制器通过无线红外信号连接。

[0007] 所述的支撑柱为伸缩式支撑柱。

[0008] 所述的支撑腿与支撑柱之间为转动连接。

[0009] 所述的支撑腿的底部安装有防滑橡胶垫片。

[0010] 本实用新型能达到的有益效果：本实用新型的英语时态教学装置结构简单、使用方便、成本低；书写黑板安装在显示屏的前面，对显示屏起到很好的保护作用；遥控器通过无线红外信号对控制器进行远程操作控制，操作方便，节省人力；书写黑板的底部安装有滑轮，通过滑轮在滑动轨道内部的滑动，使书写黑板左右移动，设计简单合理，使用方便；支撑柱为伸缩式支撑柱，可以调节装置的高度，方便学生们学习；支撑腿与支撑柱之间为转动连接，装置不用的时候可以旋转支撑腿，节省空间，便于携带；支撑柱的底部安装有行走轮，移动方便，节省人力；支撑腿的底部安装有防滑橡胶垫片，防止装置滑动，固定牢固，稳定可

靠;教师可以通过显示屏讲解英语时态,生动形象,还可以通过书写黑板书写,功能全面,提供学生的学习兴趣和学习质量;还可以用于其它科目的教学,适用方位广泛,使用寿命长;本实用新型具有设计合理、结构简单、操作方便、便于携带、提高英语学习的乐趣和质量、增强课堂师生互动、提高教学质量、稳定可靠、使用范围广泛、使用寿命长的优点。

附图说明

[0011] 图1是本实用新型一种英语时态教学装置的结构示意图。

[0012] 图2是本实用新型一种英语时态教学装置的工作原理框图。

[0013] 图3是本实用新型一种英语时态教学装置的后视图。

[0014] 图4是本实用新型一种英语时态教学装置的右视图。

[0015] 图中:1、固定框架 2、显示屏 3、语音装置 4、书写黑板 41、滑轮 5、支撑柱 6、支撑腿 7、行走轮 8、遥控器 9、滑动轨道 10、蓄电池 11、控制器 12、处理器 13、存储器。

具体实施方式

[0016] 下面结合附图及具体实施方式对本实用新型做进一步的详细说明。

[0017] 实施例1

[0018] 如图1、图2、图3和图4所示,一种英语时态教学装置,它包括固定框架1,所述的固定框架1安装有显示屏2,所述的固定框架1的顶部安装有语音装置3,所述的语音装置3连接有处理器12,所述的处理器12连接有存储器13和蓄电池10,所述的处理器12连接有控制器11,所述的控制器11连接有遥控器8,所述的固定框架1的下部安装有滑动轨道9,所述的滑动轨道9连接有书写黑板4,所述的书写黑板4的底部安装有滑轮41,所述的固定框架1的底部连接有支撑柱5,所述的支撑柱5的底部安装有行走轮7,所述的支撑柱5连接有支撑腿6。

[0019] 本实用新型一种英语时态教学装置的支撑柱5设计成伸缩结构,支撑柱5的底部安装有行走轮7,通过行走轮7的滑动完成装置的移动,将装置移动到指定位置以后,转动支撑腿6,固定装置,调节支撑柱5的高度,使装置调整到适合学生学习的高度,将书写黑板4通过滑轮41滑动到装置的两侧,通过遥控器8操作控制器11,教师将准备好的英语时态教学材料通过显示屏2显示,当需要书写时,教师可以在书写黑板4上进行书写;本实用新型具有设计合理、结构简单、操作方便、便于携带、提高英语学习的乐趣和质量、增强课堂师生互动、提高教学质量、稳定可靠、使用范围广泛、使用寿命长的优点。

[0020] 实施例2

[0021] 如图1、图2、图3和图4所示,一种英语时态教学装置,它包括固定框架1,所述的固定框架1安装有显示屏2,所述的固定框架1的顶部安装有语音装置3,所述的语音装置3连接有处理器12,所述的处理器12连接有存储器13和蓄电池10,所述的处理器12连接有控制器11,所述的控制器11连接有遥控器8,所述的固定框架1的下部安装有滑动轨道9,所述的滑动轨道9连接有书写黑板4,所述的书写黑板4的底部安装有滑轮41,所述的固定框架1的底部连接有支撑柱5,所述的支撑柱5的底部安装有行走轮7,所述的支撑柱5连接有支撑腿6;所述的显示屏2安装在书写黑板4的后侧;所述的遥控器8与所述的控制器11通过无线红外信号连接;所述的支撑柱5为伸缩式支撑柱;所述的支撑腿6与支撑柱5之间为转动连接;所述的支撑腿6的底部安装有防滑橡胶垫片。

[0022] 本实用新型的英语时态教学装置结构简单、使用方便、成本低；书写黑板4安装在显示屏2的前面，对显示屏2起到很好的保护作用；遥控器8通过无线红外信号对控制器11进行远程操作控制，操作方便，节省人力；书写黑板4的底部安装有滑轮41，通过滑轮41在滑动轨道9内部的滑动，使书写黑板4左右移动，设计简单合理，使用方便；支撑柱5为伸缩式支撑柱，可以调节装置的高度，方便学生们学习；支撑腿6与支撑柱5之间为转动连接，装置不用的时候可以旋转支撑腿6，节省空间，便于携带；支撑柱5的底部安装有行走轮7，移动方便，节省人力；支撑腿6的底部安装有防滑橡胶垫片，防止装置滑动，固定牢固，稳定可靠；教师可以通过显示屏2讲解英语时态，生动形象，还可以通过书写黑板4书写，功能全面，提供学生的学习兴趣和学习质量；还可以用于其它科目的教学，适用方位广泛，使用寿命长；本实用新型具有设计合理、结构简单、操作方便、便于携带、提高英语学习的乐趣和质量、增强课堂师生互动、提高教学质量、稳定可靠、使用范围广泛、使用寿命长的优点。

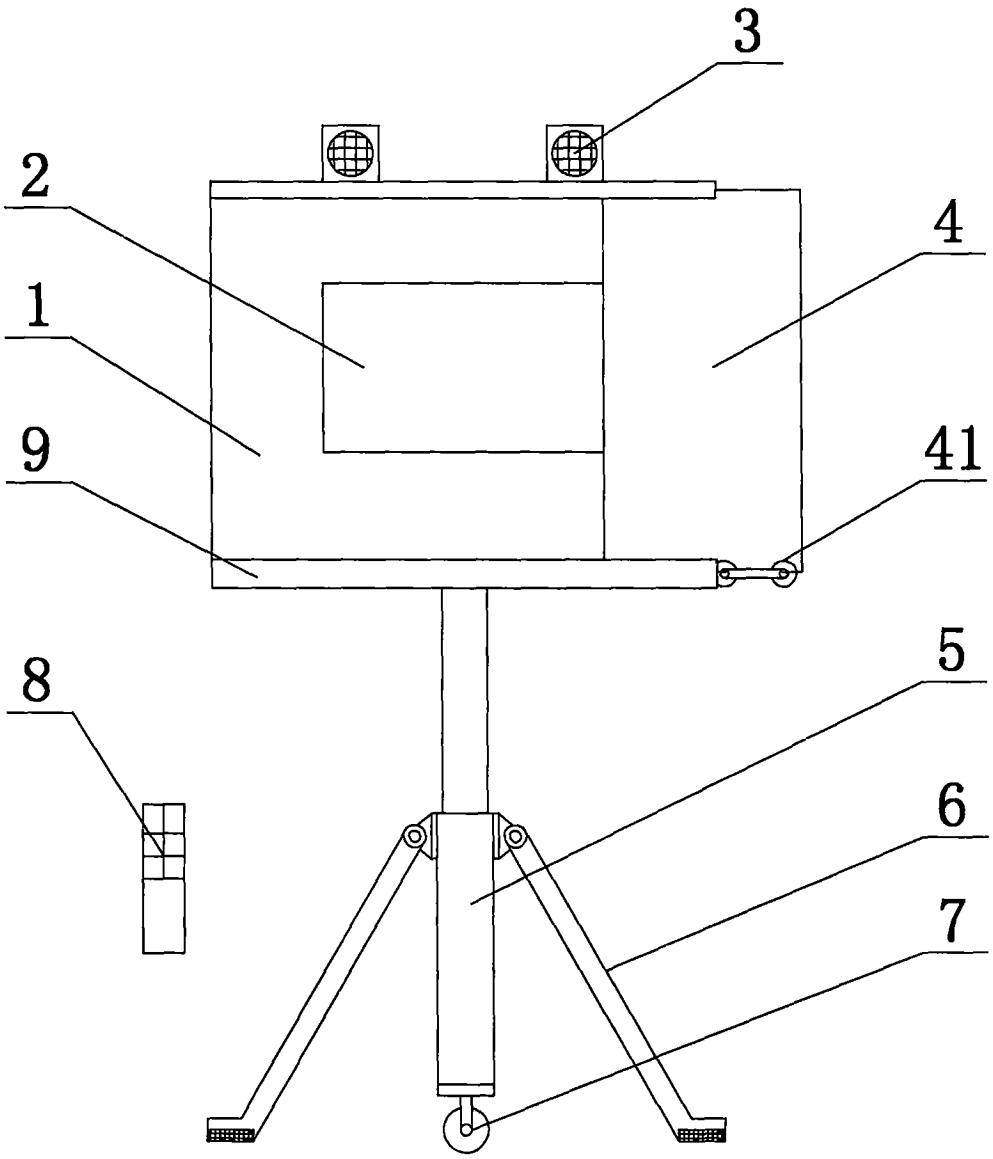

图1

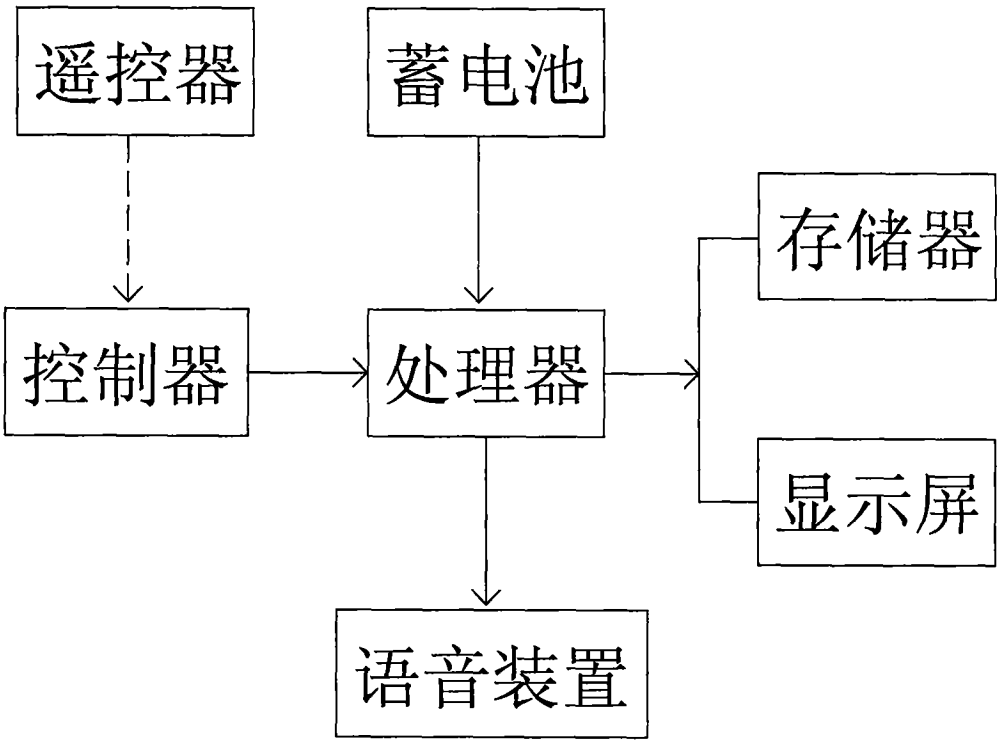

图2

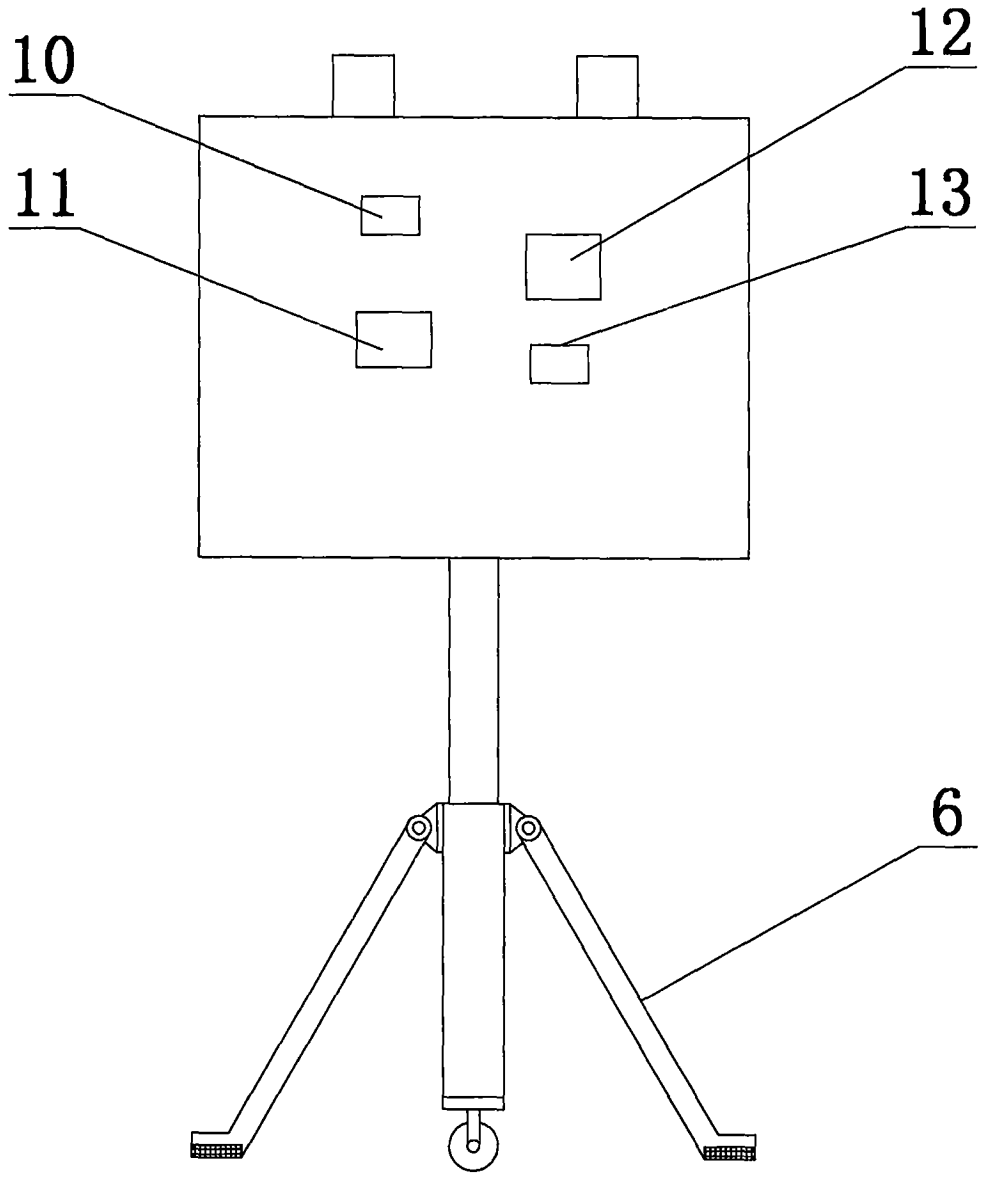

图3

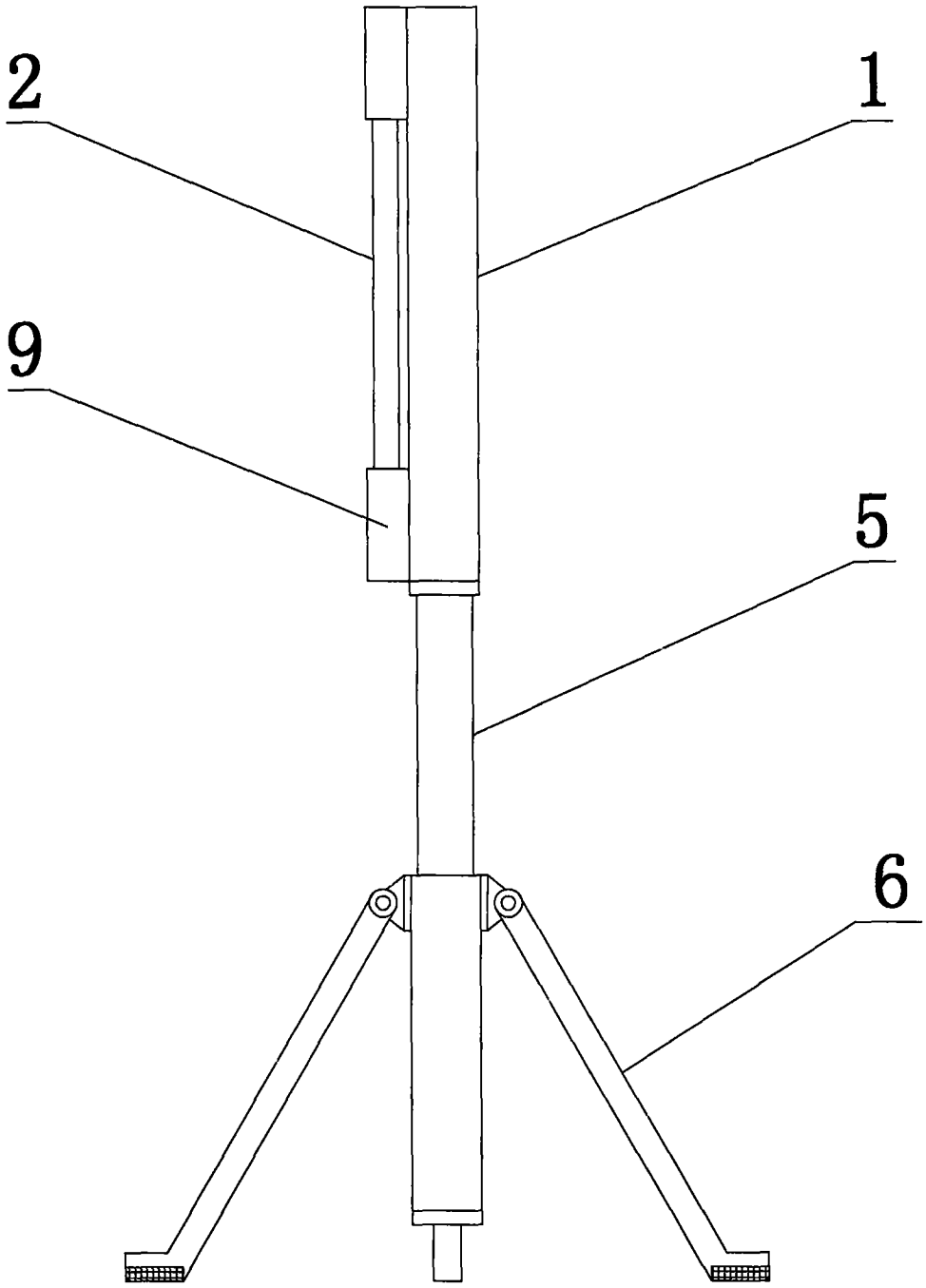

图4