**Octrooiraad**

(10)A **Terinzagelegging** (11) **8101384**

**Nederland** (19) **NL**

(54) **Het maken van verpersoonlijkte boeken.**

(51) Int.Cl³.: B42C 1/12, B42D 1/10.

(71) Aanvrager: Doha Naarden BV te Naarden.

(74) Gem.: Ir. C.M.R. Davidson c.s.
Octrooibureau Vriesendorp & Gaade
Dr. Kuyperstraat 6
2514 BB 's-Gravenhage.

(21) Aanvrage Nr. 8101384.

(22) Ingediend 20 maart 1981.

(32) Voorrang vanaf 25 maart 1980.

(33) Land van voorrang: Ver. St. v. Am. (US).

(31) Nummer van de voorrangsaanvrage: 134695 .

(62) - -

(43) Ter inzage gelegd 16 oktober 1981.

De aan dit blad gehechte afdruk van de beschrijving met conclusie(s) en eventuele tekening(en) bevat afwijkingen ten opzichte van de oorspronkelijk ingediende stukken; deze laatste kunnen bij de Octrooiraad op verzoek worden ingezien.

Het maken van verpersoonlijkte boeken.

De uitvinding heeft betrekking op een werkwijze voor het maken van verpersoonlijkte boeken.

Om een indruk te geven van de achtergrond van de uitvinding wordt opgemerkt dat het vaak wenselijk is om boeken, in het bijzonder kinderboeken, te drukken met persoonlijke inlichtingen omtrent de eigenaar van het boek, die in de tekst opgenomen worden. Dergelijke verpersoonlijkte boeken zijn welbekend.

Het Amerikaanse octrooischrift 3.892.427 toont het toevoeren van computerbladen van continue vorm, welke voorgedrukt zijn op één zijde met onpersoonlijke tekst, in een of vier drukkers, die persoonlijke en verdere onpersoonlijke tekst aan de andere zijde en collatieaanwijzingen aan de randen toevoegen. Na het door de drukkers toevoegen van deze tekst worden de bladen, die op een afzonderlijk boek betrekking hebben, gecollateerd,in bladzijden gesneden, verder gecollateerd om voor de juiste bladzijdevolgorde te zorgen,en de randen bijgesneden, om de aanwijzingen te verwijderen. De bladzijden worden dan gebonden en met de post naar de klant verzonden.

Kort omschreven betreft de uitvinding een werkwijze voor het maken van verpersoonlijkte boeken, die het mogelijk maakt om een kleine en eenvoudige drukverrichting op plaatsen zoals wederverkoopinstellingen en jaarmarkten te hebben, die zonder meer voor klanten toegankelijk zijn. De nieuwe werkwijze behelst het toevoeren van gedeeltelijk voorgedrukte bladen van de in het gereedgekomen boek te gebruiken afmeting en behorende tot een verkozen verhaal in een drukker die door een computer bestuurd wordt. De persoonlijke inlichtingen van de klant worden in de computer toegevoerd, en een programma, corresponderende met het verkozen verhaal en soort persoonlijke inlichting, dat ingevoerd wordt, wordt gebruikt om de drukker te besturen, zodat de drukker de persoonlijke inlichting op voorverkozen plaatsen op de bladen toevoegt. Nadat de persoonlijke inlichting toegevoegd is, worden de bladen tot een boek gebonden.

Volgens een ander aspect behelst de uitvinding een werkwijze voor het binden van een boek, zoals een verpersoonlijkt boek,

bestaande uit de verrichtingen van het verschaffen van een omslag met een paar binnenvlakken en een stapel bladen met een paar buitenvlakken, het verschaffen van een paar drukgevoelige kleefoppervlakmiddelen, elk tussen een omslagbinnenvlak en een respectievelijk buitenvlak van de stapel, het verbinden van elk van de oppervlakmiddelen aan of het omslag of de stapel, en het drukken van elk van de oppervlakmiddelen tegen het vlak van of het omslag of de stapel, waaraan het oppervlakmiddel niet reeds verbonden is, om de stapel aan het omslag vast te hechten.

Bij voorkeursuitvoeringen van het verpersoonlijkte boekaspect volgens de uitvinding wordt de stapel bladen vooraf gedeeltelijk gecollateerd zodat de bladen zich in de juiste volgorde bevinden, ofschoon de bladzijden op de zijden van de bladen zich niet noodzakelijk in de gewenste uiteindelijke volgorde kunnen bevinden, en wordt de gedeeltelijk gecollateerde stapel in een bladtoevoer geplaatst, die aan de door de computer bestuurde drukker verbonden is. De persoonlijke inlichting van de klant wordt in de computer zo ingevoerd dat het juiste programma voor het verhaal en het soort inlichting, dat ingevoerd wordt, opgeroepen wordt. Het programma bestuurt de drukker, die persoonlijke tekst aan één zijde van de bladen toevoegt. Na het drukken blijven de bladen in gedeeltelijk gecollateerde volgorde en worden deze verder gecollateerd om de bladzijden in de gewenste volgorde te brengen. De gecollateerde bladzijden worden dan gebonden aan een omslag door de werkwijze voor het binden die in het voorgaande vermeld is.

Bij voorkeursuitvoeringen van de nieuwe werkwijze voor het binden van boeken worden de drukgevoelige kleefoppervlakmiddelen verschaft door een paar eindbladen, die een drukgevoelig kleefoppervlak hebben, dat bedekt is met een beschermende loslaatbekleding; de eindbladen en de stapelbladen worden onderling bevestigd nabij het rugeinde van de stapel, waarbij elk eindblad bevestigd wordt aan een respectievelijk stapelvlak; en het omslag heeft een ruggedeelte tussen de binnenvlakken daarvan, een kleefstrook strekt zich over het binnenoppervlak van het ruggedeelte uit, en het ruggedeelte en de kleefstrook worden rond het rugeinde van de stapel gekrompen om

een scharnier voor het boek te vormen en om verder de stapel aan het omslag te binden.

De uitvinding verschaft een eenvoudige maar snelle werkwijze voor het maken van verpersoonlijkte boeken, die niet een grote hoeveelheid uitrusting vereist, doeltreffend werken kan met een enkele drukker, de noodzaak voor speciale collatieaanwijzingen vermijdt, snij- en bijsnijverrichtingen na het drukken vermijdt, en de uiteindelijke collatie van bladzijden een eenvoudige zaak maakt. De verpersoonlijkte boeken kunnen met de nieuwe werkwijze ter plaatse gemaakt worden terwijl de klant wacht. De hier voorgestelde werkwijze voor het binden van boeken gaat ook heel vlug en eenvoudig, en kan boeken met een hard kaft opleveren, die een sterke binding en een voorkomen van hoge qualiteit hebben.

De uitvinding wordt in het volgende nader toegelicht aan de hand van een bij wijze van voorbeeld in de tekening weergegeven voorkeursuitvoering daarvan.

Fig. 1 is een blokschema, dat de volgorde van verrichtingen van de momenteel de voorkeur hebbende uitvoering van de uitvinding weergeeft;

fig. 2 is een afbeelding in perspectief van een boek in één fase van de samenstelling volgens de uitvinding; en

fig. 3 is een dwarsdoorsnede over het ruggedeelte van een volgens de uitvinding gemaakt boek.

Zoals in fig. 1 gezien wordt, worden afzonderlijke bladen (bijvoorbeeld van 30 kg Finch ondoorschijnend papier) van de in een gereedgekomen boek te gebruiken afmeting (bijvoorbeeld 21½ x 28 cm), voor en achter voorgedrukt met illustraties en met een onpersoonlijke verhaaltekst op één zijde (het voordrukken kan uitgevoerd worden op een Planeta Royal Zenith-drukpers), geborgen in stapels 10 van zestien bladen elk. Elke stapel 10 vertegenwoordigt een vormverhaal. Er kan meer dan één vormverhaal zijn, en verscheidene identieke stapels kunnen verschaft worden voor elk verhaal, om het vermogen tot het produceren van een aantal verpersoonlijkte boeken voor elk van een aantal verschillende vormverhalen te verschaffen. De bladen zijn in hun geborgen toestand gestapeld in de volgorde, waarin zij in het

gereedgekomen boek zullen optreden, ofschoon de bladzijden zich niet noodzakelijk in de gewenste volgorde kunnen bevinden (d.w.z. het kan nodig zijn om sommige van de bladzijden te wippen, zoals in het volgende beschreven zal worden).

Een verkozen stapel kan toegevoerd worden in een bladtoevoer 12, zoals een International Dynamics Paper Wizard. De bladtoevoer 12 is aan de drukker 14 verbonden. De drukker 14 kan uit een Digital Equipment Corporation LQP-78 Printer zijn. De computer 16 bestuurt de drukker 14. De computer 16 kan een Digital Equipment Corporation WS-78 met een ingangstoetsenbord 18 zijn. De bladzijden van de drukker 14 worden opgenomen door een hopper 20, die een deel van de toevoer 12 kan zijn.

Werking

Een klant kiest een van de verhalen, en de geëigende stapel 10 van gedeeltelijk voorgedrukte bladen wordt zo ingevoerd in de toevoer 12 dat het eerste blad met de onpersoonlijke tekstzijde omhoog zich bovenop bevindt. Een persoonlijke inlichting van een klant, daaronder begrepen dergelijke punten als naam, adres, leeftijd, school, en namen van vrienden, wordt in de computer 16 ingevoerd door tussenkomst van het toetsenbord 18. Afhangende van het verkozen verhaal en welke persoonlijke inlichting ingevoerd wordt, wordt het geëigende programma opgeroepen uit het geheugen van de computer 16. Er is een programma voor elke combinatie van verkozen verhaal en binaire keuzen met betrekking tot persoonlijke inlichtingen, waarbij deze combinatie aangemerkt wordt als een hash-code (bijvoorbeeld kan een verschillend programma verschaft worden afhangende van of de klant al of niet een lievelingsdier heeft). De toevoer 10 trekt dan de stapel papier aan en voert deze blad voor blad in de drukker 14 toe. De geprogrammeerde computer 16 bestuurt dan de drukker 14, die de persoonlijke tekst en een of andere onpersoonlijke tekst toevoegt aan de zijden (bladzijden) van de bladen van de stapel 10, die geen voorgedrukte tekst hebben. Als het drukken gebeurt, wordt het materiaal, dat gedrukt wordt, weergegeven op een CRT-vertoning, die deel uitmaakt van het toetsenbord 18. De klant zou de vertoning kunnen gadeslaan of een met gesloten

circuit uitgevoerde televisie kunnen gadeslaan, die aangesloten is om de vertoning over te brengen. Na het drukken worden de bladzijden in de hopper 20 in gedeeltelijk gecollateerde volgorde gehouden (d.w.z. de bladen bevinden zich in volgorde, maar al de bladen bevinden zich niet noodzakelijk in numerieke volgorde) met de laatste bladzijde, die in de drukker gezonden is, bovenop. De bladzijden worden als laatste met de hand gecollateerd, door de als 22 aangegeven bediening in fig. 1. De gewenste volgorde van verpersoonlijkte en niet-verpersoonlijkte bladzijden is variabel zodat twee verpersoonlijkte bladzijden of twee niet-verpersoonlijkte bladzijden elkaar opvolgen kunnen. Het kan derhalve nodig zijn om sommige bladzijden om te draaien om de juiste bladzijdevolgorde voor het boek te verkrijgen. Dit wordt gedaan door eenvoudig voort te gaan door de zestien bladen en die om te wippen uit de bladzijdevolgorde. Dit proces kan vergemakkelijkt worden door het voordrukken van een bladzijdenummer op de rechterzijde van een bladzijde om een rechterbladzijde aan te geven en een bladzijdenummer op de linkerzijde van een bladzijde om een linkerbladzijde aan te geven. Dit bladzijden, bijvoorbeeld die welke nummers op de linkerzijde hebben, zouden gewipt worden, en die welke nummers op de rechterzijde hebben, zouden dit niet worden. Als alternatief zou men op de bladzijde op een bepaalde plaats een niet in het oog lopende markering zoals een paar punten kunnen voordrukken om aan te geven dat die bladzijde gewipt moet worden.

Het binden vindt nu plaats, waarbij deze verrichting als 24 aangegeven is in fig. 1. Zoals in fig. 2 weergegeven is, worden een paar drukgevoelige kleefeindbladen 26 respectievelijk geniet aan elk vlak van de gecollateerde en nu geheel gedrukte stapel 10 van bladen nabij het rugeinde 28 van de stapel, met gebruikmaking van een krachtnieter zoals verhandeld wordt door de Michael Business Company. De nieten gaan door de stapel zodat de hele stapel en eindbladen onderling bevestigd worden. De bladen 26 hebben hun kleefzijden naar buiten gekeerd en bedekt door (niet weergegeven) beschermende loslaatvellen. Een (niet weergegeven) beschermend loslaatvel wordt van het binnenoppervlak van de rug 30 van een hard omslag 32 verwijderd om een kleefstrook 34 bloot te leggen. Het omslag wordt vervaardigd door

een Smyth #2 Hand Feed Case Maker, en wordt gemaakt van twee vezelbordbladen bekleed met Lexotone (handelsmerk van Holliston Mills) gevernist papier. De vezelbordbladen eindigen vlak voor de rug 30. De beschermende loslaatvellen worden van de buitenvlakken van de eindbladen 26 verwijderd, en de kleefzijden van de eindbladen 26 worden tegen de respectieve binnenvlakken van het omslag 32 gedrukt. (Niet weergegeven) kleurstaven op de binnenvlakken van het omslag helpen de eindbladen met de binnenvlakken uit te richten. Zoals in fig. 3 weergegeven is, worden de rug 30 en kleefstrook 34 dan rond het stapelrugeinde 28 gekrompen onder het vormen van een rand 36 en een paar scharnieren 38 voor het omslag. Het krimpen veroorlooft het binden van de kleefstrook 34 aan een gedeelte van de buitenvlakken van de eindbladen 22 en verschaft een steviger binding. Het boek kan dan aan de klant gegeven worden.

Kort samengevat is in het voorgaande een werkwijze voor het maken van verpersoonlijkte boeken beschreven, bestaande uit het toevoeren van gedeeltelijk voorgedrukte afzonderlijke bladen van de in het gereedgekomen boek te gebruiken afmeting in een door een computer bestuurde drukker zodat de drukker verpersoonlijkte inlichting toevoegt aan de bladen, die dan gebonden worden. Ook onthuld is een werkwijze voor het binden van boeken, bestaande uit het gebruik van een paar drukgevoelige kleefoppervlakmiddelen om een stapel bladzijden aan de binnenvlakken van een omslag vast te hechten.

Er zijn ook andere uitvoeringen mogelijk, waarbij de drukgevoelige bladen eerst verbonden zouden worden aan de binnenvlakken van het omslag, en de eerste en laatste bladen van de stapel daarmee in contact gebracht worden, om de stapel aan het omslag te binden.

## C O N C L U S I E S

1. Werkwijze voor het maken van een verpersoonlijkt boek, bestaande uit de verrichtingen van het toevoeren van gedeeltelijk voorgedrukte afzonderlijke bladen van de in het gereedgekomen boek te gebruiken afmeting in een door een computer bestuurde drukker, welke bladen voorgedrukt zijn met onpersoonlijke inlichtingen behorende tot een verkozen verhaal, het invoeren van persoonlijke inlichtingen in de computer, het drukken met de drukker op de bladen met gebruikmaking van een computerprogramma, corresponderende met het verkozen verhaal en het soort persoonlijke inlichting, dat ingevoerd wordt, om de drukker te regelen, zodat de drukker persoonlijke inlichtingen aan de bladen toevoegt, en het binden van de bladen tot een boek, waarbij de bladen op beide zijden daarvan de bladzijden voor een boek verschaffen.

2. Werkwijze volgens conclusie 1, met het kenmerk, dat deze verder de voor de bindfase uitgevoerde verrichting van het collateren van de bladen nadat de persoonlijke inlichting door de drukker toegevoegd is omvat.

3. Werkwijze volgens conclusie 1 of 2, met het kenmerk, dat de in de toevoerfase gebruikte bladen vooraf gedeeltelijk gecollateerd worden, waarbij de bladen zich in de volgorde bevinden die zij in het gereedgekomen boek zullen innemen ofschoon de door de bladen gevormde bladzijden zich niet noodzakelijk in de gewenste uiteindelijke volgorde bevinden.

4. Werkwijze volgens conclusie 1 of 2, met het kenmerk, dat de toevoerverrichting het plaatsen van een stapel bladen in een bladtoevoer omvat, die aangesloten is om de bladen een voor een in de drukker toe te voeren.

5. Werkwijze volgens conclusie 1 of 2, met het kenmerk, dat de drukverrichting verder het toevoegen van onpersoonlijke tekst aan de bladen omvat.

6. Werkwijze volgens conclusie 2, met het kenmerk, dat de bladen voorgedrukt worden met bladzijdenummers op elke zijde daarvan, waarbij tenminste sommige van de bladzijdenummers zich op bepaalde plaatsen op de zijde bevinden, in verband met of elk van deze

bladen al of niet omgewipt moet worden, zodat de bladzijden zich in numerieke volgorde zullen bevinden na de collateerverrichting, en waarbij de collateerverrichting verder het omwippen van elk blad dat een bladzijdenummer heeft op een plaats die aangeeft dat het blad omgewipt moet worden omvat.

7. Werkwijze volgens conclusie 1, met het kenmerk, dat de bindverrichting bestaat uit het verschaffen van een omslag met een paar binnenvlakken en de bladen in de vorm van een stapel met een paar buitenvlakken, het verschaffen van een paar drukgevoelige kleefoppervlakmiddelen, een tussen elk van de omslagbinnenvlakken en een respectievelijk buitenvlak van de stapel, het verbinden van elk van de oppervlakmiddelen aan of het omslag of de stapel, en het drukken van elk van de oppervlakmiddelen tegen het vlak van of het omslag of de stapel, waaraan het oppervlakmiddel niet reeds verbonden is, om de stapel aan het omslag vast te hechten.

8. Werkwijze volgens conclusie 1, met het kenmerk, dat deze verder de verrichting omvat van het voordrukken van één zijde van elk van de bladen met kunstwerk en onpersoonlijke tekst en de tegenovergestelde zijden van de bladzijden met kunstwerk, en waarbij de drukverrichting verder het toevoegen van persoonlijke inlichtingen aan de tegenovergestelde zijden die alleen met kunstwerk voorgedrukt zijn omvat.

9. Inrichting voor het maken van een stel verpersoonlijkte bladzijden voor een verpersoonlijkt boek, bestaande uit een bladtoevoer voor het opnemen van gedeeltelijk voorgedrukte afzonderlijke bladen van de in een gereedgekomen boek te gebruiken afmeting, een drukker, waarbij de toevoer aan de drukker verbonden is voor het toevoeren van de bladen in de drukker, en een computer, waarbij de computer verbonden is met de drukker om de drukker te besturen en de computer geprogrammeerd wordt met persoonlijke inlichting en wanneer deze geactiveerd is de drukker de persoonlijke inlichting aan de bladen laat toevoegen, waarbij de bladen op beide zijden daarvan de bladzijden van een boek verschaffen.

10. Werkwijze voor het binden van een boek, bestaande uit de verrichtingen van het verschaffen van een omslag met een paar

binnenvlakken en een stapel bladen met een paar buitenvlakken, het verschaffen van een paar drukgevoelige kleefoppervlakmiddelen, een tussen elk van de omslagbinnenvlakken en een respectievelijk buitenvlak van de stapel, het verbinden van elk van de oppervlakmiddelen aan of het omslag of de stapel, en het drukken van elk van de oppervlakmiddelen tegen het vlak van of het omslag of de stapel, waaraan het oppervlakmiddel niet reeds verbonden is, om de stapel aan het omslag vast te hechten.

11. Werkwijze volgens conclusie 10, met het kenmerk, dat beide genoemde drukgevoelige kleefoppervlakmiddelen een beschermende loslaatbekleding daarop hebben en verder de vóór de drukverrichting uitgevoerde verrichting omvat wordt van het verwijderen van de loslaatbekleding van de oppervlakmiddelen.

12. Werkwijze volgens conclusie 10 of 11, met het kenmerk, dat het paar drukgevoelige kleefoppervlakmiddelen een paar drukgevoelige kleefeindbladen omvatten en de verbindingsverrichting het verbinden van elk van de eindbladen aan een respectievelijk vlak van de stapel nabij het rugeinde van de stapel omvat zodat de kleefzijden van de bladen naar buiten gekeerd zijn van beide vlakken van de stapel.

13. Werkwijze volgens conclusie 12, met het kenmerk, dat de verbindingsverrichting het onderling bevestigen van de eindbladen en de bladen van de stapel omvat.

14. Werkwijze volgens conclusie 12, met het kenmerk, dat het omslag een ruggedeelte heeft tussen de binnenvlakken en een kleefstrook die zich over het binnenoppervlak van het ruggedeelte uitstrekt en verder de verrichting omvat wordt van het krimpen van het omslag ruggedeelte en de kleefstrook rond het rugeinde om een scharnier voor het boek te vormen en om verder de stapel aan het omslag te binden.

15. Werkwijze, in hoofdzaak zoals voorgesteld in de beschrijving en/of tekening.

FIG. 1

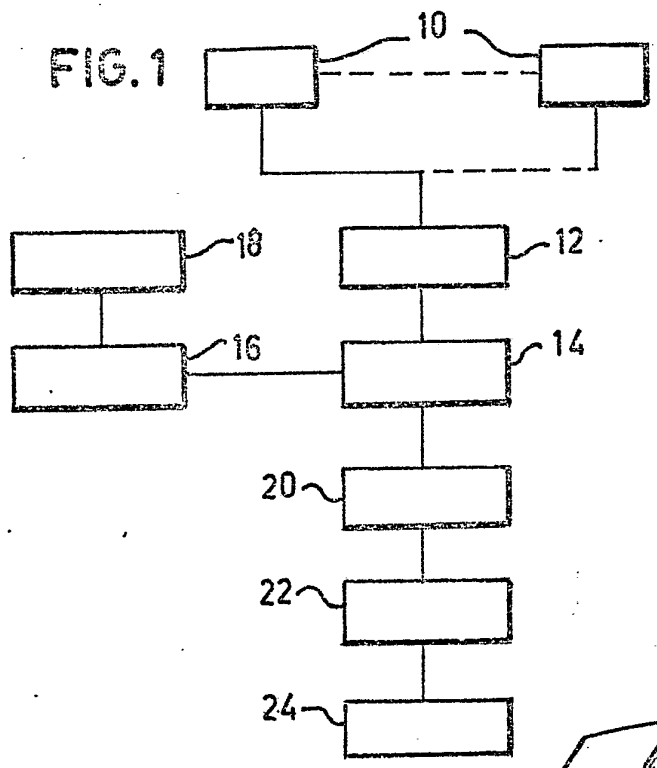


FIG. 2

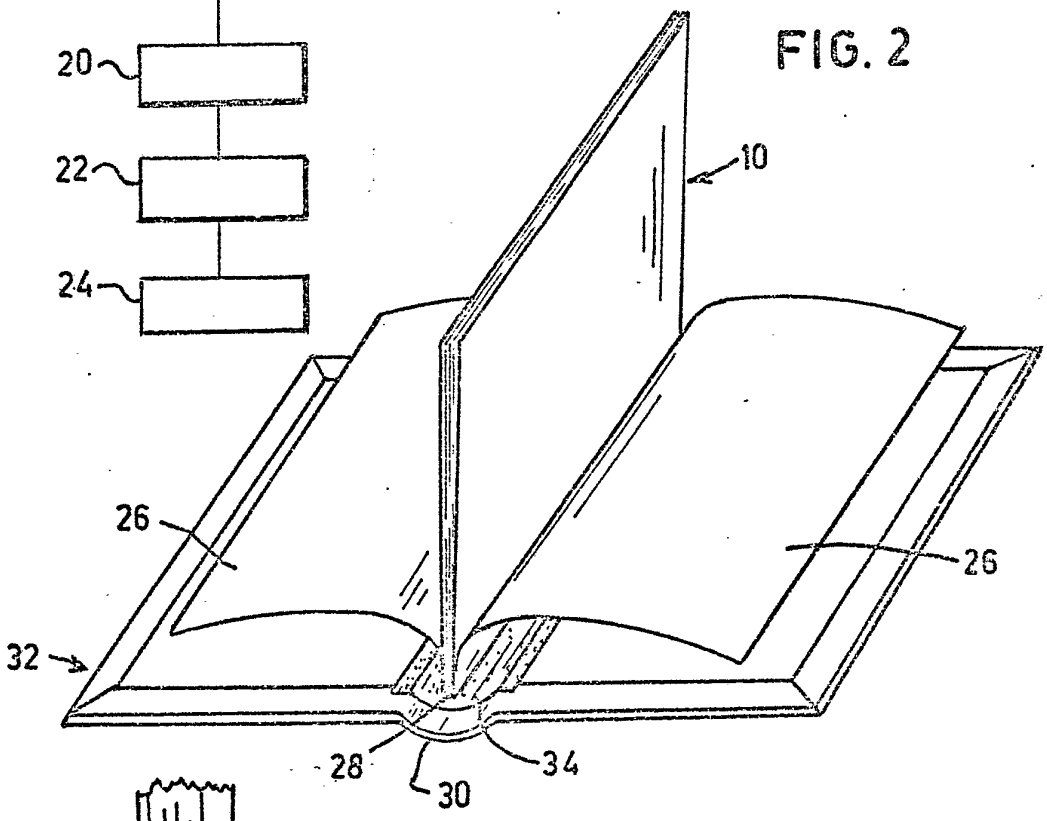


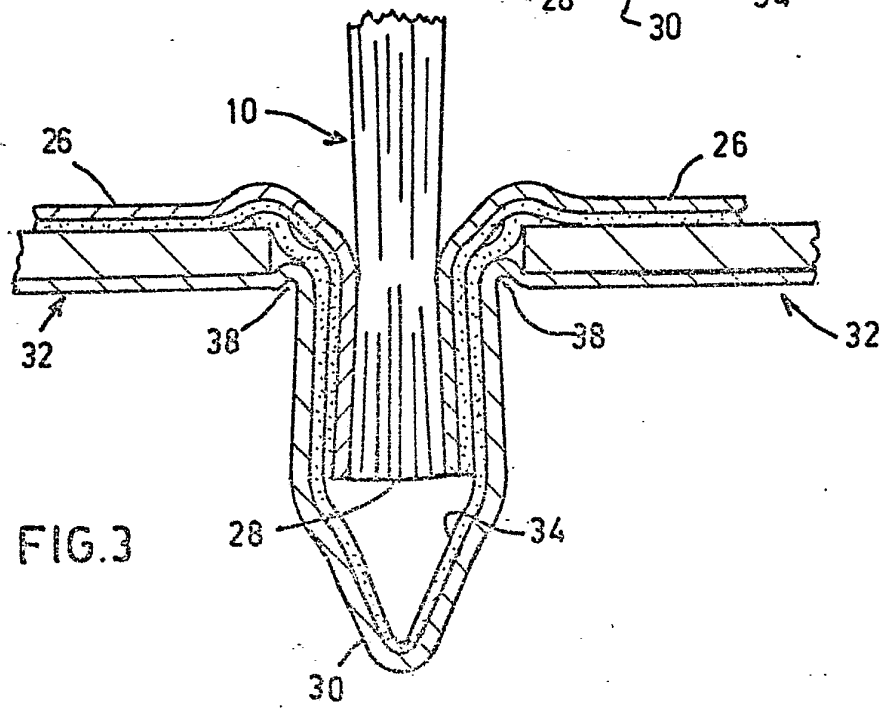


FIG. 3

DOHA Naarden

Naarden 8101384