(19)中华人民共和国国家知识产权局

(12)实用新型专利

(10)授权公告号 CN 202790871 U
(45)授权公告日 2013.03.13

(21)申请号 201220468880.1

(22)申请日 2012.09.14

(73)专利权人 徐挺
地址 311899 浙江省绍兴市诸暨市暨阳街道上庄路 57 幢 2 单元 402 室

(72)发明人 徐挺

(51)Int.Cl.
F16K 41/00(2006.01)
F16K 27/00(2006.01)

权利要求书 1 页 说明书 2 页 附图 1 页

(54)实用新型名称

阀门

(57)摘要

本实用新型公开了一种阀门，包括阀体和阀杆，在阀体和阀杆之间设有密封结构，所述密封结构包括设置在阀体上的凹槽，以及设置在阀杆上的密封圈，所述凹槽的内壁底部为波纹结构；本实用新型结构简单精巧，密封性能大大提高。

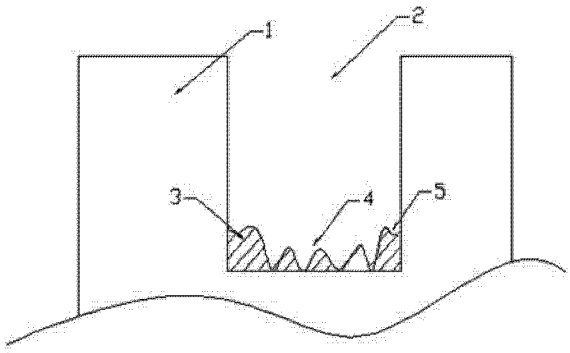

CN 202790871 U

1. 阀门，包括阀体和阀杆，在阀体和阀杆之间设有密封结构，所述密封结构包括设置在阀体上的凹槽，以及设置在阀杆上的密封圈，其特征在于：所述凹槽的内壁底部为波纹结构。

2. 根据权利要求 1 所述阀门，其特征在于：所述波纹结构包括两侧的高波纹和中部的低波谷。

3. 根据权利要求 1 所述阀门，其特征在于：在波纹结构与凹槽两侧壁之间以圆弧过度连接。

阀门

技术领域

[0001] 本实用新型涉及一种阀门。

背景技术

[0002] 阀门，现有产品中存在密封问题，使用时间一久，密封性能差导致漏水，给客户带来麻烦，不利于长期发展。

[0003] 由上可知，解决这些问题已是迫在眉睫！

[0004] 有鉴于此，本发明人对此做了深入的研究，设计出一种阀门，结构简单精巧，密封性能大大提高，本案由此产生。

发明内容

[0005] 本实用新型的目的是为了提供一种阀门，结构简单精巧，密封性能大大提高。

[0006] 为实现上述目的，本实用新型的技术方案是：

[0007] 阀门，包括阀体和阀杆，在阀体和阀杆之间设有密封结构，所述密封结构包括设置在阀体上的凹槽，以及设置在阀杆上的密封圈，其特征在于：所述凹槽的内壁底部为波纹结构。

[0008] 进一步，所述波纹结构包括两侧的高波纹和中部的低波谷。

[0009] 进一步，在波纹结构与凹槽两侧壁之间以圆弧过度连接。

[0010] 本实用新型的有益效果：本实用新型包括阀体和阀杆，在阀体和阀杆之间设有密封结构，所述密封结构包括设置在阀体上的凹槽，以及设置在阀杆上的密封圈，所述凹槽的内壁底部为波纹结构，这样的设置，能够提高凹槽底部与密封圈之间的密封程度，波纹结构中的波峰与密封圈多次接触，形成多个密封结构，实现高性能的密封度。

[0011] 其中，所述波纹结构包括两侧的高波纹和中部的低波谷，在波纹结构与凹槽两侧壁之间以圆弧过度连接。这样的设置，能够防止密封圈与凹槽侧壁底部之间形成空隙，进而导致漏水漏气，为此圆弧过度连接就阻止空隙的形成，提高密封性能。

[0012] 由上可知，本实用新型结构简单精巧，密封性能大大提高。

[0013] 为了进一步解释本实用新型的技术方案，下面通过具体实施例来对本实用新型进行详细阐述。

附图说明

[0014] 图 1 为本实用新型的结构示意图。

具体实施方式

[0015] 以下结合附图及实施例对本实用新型作进一步说明。

[0016] 参考附图 1，本实施例公开了一种阀门，包括阀体 1 和阀杆，在阀体 1 和阀杆之间设有密封结构，所述密封结构包括设置在阀体 1 上的凹槽 2，以及设置在阀杆上的密封圈，其

特征在于：所述凹槽 2 的内壁底部为波纹结构。

[0017] 进一步设置，所述波纹结构包括两侧的高波纹 3 和中部的低波谷 4。

[0018] 进一步设置，在波纹结构与凹槽 2 两侧壁之间以圆弧 5 过度连接。

[0019] 由上可知，本实用新型结构简单精巧，密封性能大大提高。

[0020] 以上所述仅为本实用新型的一个实施例，并非对本案设计的限制，凡依本案的设计关键所做的等同变化，均落入本案的保护范围。

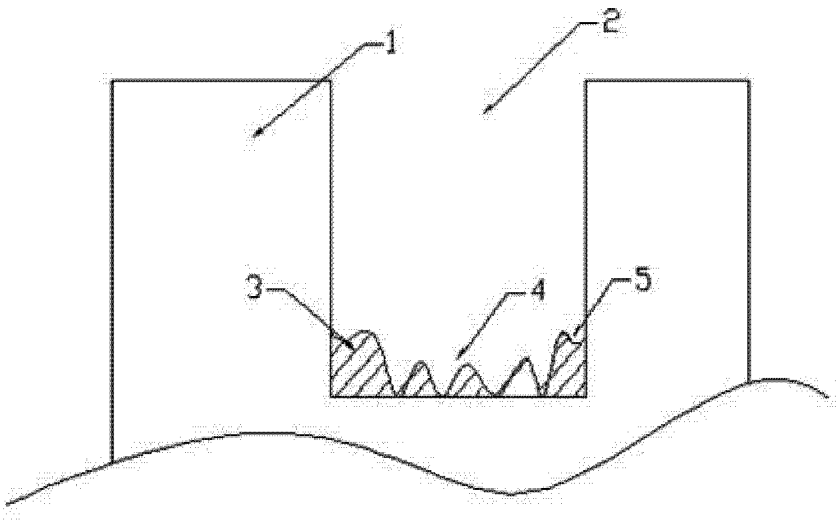

图 1