(19)中华人民共和国国家知识产权局

(12)实用新型专利

(10)授权公告号 CN 213853023 U
(45)授权公告日 2021.08.03

(21)申请号 202023117151.5

(22)申请日 2020.12.22

(73)专利权人 李昌辉
地址 730500 甘肃省定西市临洮县明德初级中学

(72)发明人 李昌辉 杨宏平

(74)专利代理机构 北京八月瓜知识产权代理有限公司 11543
代理人 李斌

(51)Int.Cl.
A63B 69/00(2006.01)
A63B 63/04(2006.01)

权利要求书1页 说明书4页 附图2页

(54)实用新型名称

一种可移动多功能足球训练器

(57)摘要

本实用新型涉及体育运动训练器材技术领域，公开一种可移动多功能足球训练器，由底座、弧形导向壁和足球靶组成；底座的底部装有带刹车装置的万向轮，底座的两侧装有两组弧形导向壁和足球靶；弧形导向壁为曲面钢丝网或多根焊接在一起的弧形钢条；足球靶为长方形或正方形布料，中间开有两个直径不一的洞，上下两端设有橡胶固定环，可安装在底座的固定钩上实现固定；本实用新型多功能足球训练器，可以进行射门训练、传球训练和空中接球训练，且移动方便，增加了场地利用率，可两组学生同时训练，具有安全可靠、使用效率高、实用性强的特点。

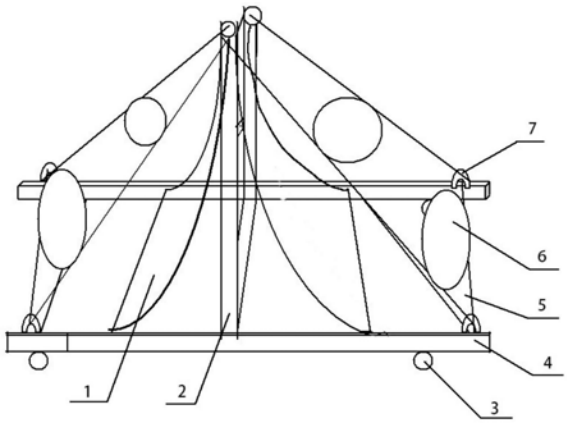

CN 213853023 U

1.一种可移动多功能足球训练器,其特征在于,包括底座、弧形导向壁和足球靶,所述弧形导向壁和所述足球靶固定在所述底座上;所述底座的底部设有带刹车装置的万向轮;所述足球靶上开有直径30～40cm的洞。

2.根据权利要求1所述的一种可移动多功能足球训练器,其特征在于,所述弧形导向壁和所述足球靶设有两组,分别设在所述底座的两侧。

3.根据权利要求1所述的一种可移动多功能足球训练器,其特征在于,所述底座包括底杆和支柱,所述底杆由平行设置的第一杆、第二杆和在两者之间垂直设置的第一连接杆组成;所述万向轮设有4个,分别设在第一杆和第二杆两端的底部;所述支柱包括分别竖立在第一连接杆两端的第一柱和第二柱,所述第一柱与所述第二柱之间还设有第二连接杆。

4.根据权利要求1所述的一种可移动多功能足球训练器,其特征在于,所述弧形导向壁的上、下两端和中间设置有扁铁。

5.根据权利要求1所述的一种可移动多功能足球训练器,其特征在于,所述弧形导向壁为曲面钢丝网。

6.根据权利要求1所述的一种可移动多功能足球训练器,其特征在于,所述弧形导向壁为多条焊接在一起的弧形钢条。

7.根据权利要求1所述的一种可移动多功能足球训练器,其特征在于,所述足球靶为正方形或长方形的平面软性结构,所述足球靶上开设有两个直径不同的孔洞。

8.根据权利要求1所述的一种可移动多功能足球训练器,其特征在于,所述底座上设有固定钩,所述足球靶上设置有固定环,所述固定环以可拆卸方式固定在所述固定钩上。

9.根据权利要求4所述的一种可移动多功能足球训练器,其特征在于,所述扁铁上设置有活动连接件,所述活动连接件上安装有导向板。

10.根据权利要求8所述的一种可移动多功能足球训练器,其特征在于,所述固定环为橡胶布条环。

11.根据权利要求9所述的一种可移动多功能足球训练器,其特征在于,所述活动连接件为活页。

一种可移动多功能足球训练器

技术领域

[0001] 本实用新型涉及体育运动训练器材技术领域，尤其是涉及一种可移动多功能足球训练器。

背景技术

[0002] 近年来，足球运动越来越受到社会的欢迎，从小学到大学均开设有足球社团或训练队。为了提高运动员的足球训练水平，目前市场上有多种足球训练器，如射门训练器、传球训练器、停球训练器等，每种训练器设计区别较大，导致教学时需要购买多种训练器，训练器占地面积大、成本较高、搬运困难，经常需要多名学员抬着训练器到训练场地，使用非常不便。

[0003] 鉴于此，特提出本实用新型。

发明内容

[0004] 为解决背景技术中提出的技术问题，本实用新型目的是提供一种搬运方便、占地面积小的多功能足球训练器。

[0005] 本实用新型采用的技术方案为，公开一种可移动多功能足球训练器，包括底座、弧形导向壁和足球靶，所述弧形导向壁和所述足球靶固定在所述底座上；所述底座的底部设有带刹车装置的万向轮；所述足球靶上开有直径30～40cm的洞。

[0006] 优选的，所述弧形导向壁和所述足球靶设有两组，分别设在所述底座的两侧。

[0007] 优选的，所述底座包括底杆和支柱，所述底杆由平行设置的第一杆、第二杆和在两者之间垂直设置的第一连接杆组成；所述万向轮设有4个，分别设在第一杆和第二杆两端的底部；所述支柱包括分别竖立在第一连接杆两端的第一柱和第二柱，所述第一柱与所述第二柱之间还设有第二连接杆。

[0008] 优选的，所述弧形导向壁的上、下两端和中间设置有扁铁，所述扁铁用于与所述底座的底杆或支柱连接，使所述弧形导向壁固定在所述底座上，所述扁铁上设置有活动连接件，所述活动连接件上安装有导向板。

[0009] 优选的，所述弧形导向壁为的曲面钢丝网，或者为多条焊接在一起的弧形钢条，所述弧形导向壁的圆心角为90度。

[0010] 优选的，所述足球靶为正方形或长方形的平面软性结构，优选为布料，所述足球靶上开设有两个直径不同的洞。

[0011] 优选的，所述底座上设有固定钩，所述足球靶上设置有固定环，通过将所述固定环固定在所述固定钩上使所述足球靶固定在所述底座上，并且在不需要时可将所述足球靶拆卸下来。

[0012] 优选的，所述扁铁上设置有活动连接件，所述连接件上安装有活动导向板，所述活动连接件优选为活页。

[0013] 优选的，所述固定环为橡胶布条环。

[0014] 通过上述技术方案，本实用新型的有益效果：

[0015] 1、足球训练器底部设置带刹车装置的万向轮，可在三至四名学生推动下自由移动，便于移动到任何场地上，增加了场地的利用率。

[0016] 2、在不安装足球靶时，将刹车锁闭，放下导向板，训练器可作为传球训练器使用，能够将不同角度传来的地滚球转化为空中球，便于学生独自或者集体练习空中停球，训练学生对足球落点的准确判断，提高学生的判断能力；底座两侧设有两组弧形导向壁和足球靶，在课堂中教师可以先将学生分为两组，从训练器的两侧同时进行射门、空中停球、传球等练习，从而增强练习密度和效率。

[0017] 3、安装足球靶后，多功能训练器可用于练习定位传球和射门，通过在足球靶上设置大小不同的两个洞口，便于不同技术水平的学生进行练习，洞口直径根据学生的实际情况进行设定。

[0018] 4、底座由底杆和支柱组成，支柱上设置有两根连接杆，此时训练器又可以作为小足球门进行比赛使用。

[0019] 综上，本实用新型具有使用方便、便于搬运、功能丰富、安全可靠、减少训练器材存放空间的特点。

附图说明

[0020] 为了更清楚地说明本发明具体实施方式或现有技术中的技术方案，下面将对具体实施方式或现有技术描述中所需要使用的附图作简单地介绍，显而易见地，下面描述中的附图是本发明的一些实施方式，对于本领域普通技术人员来讲，在不付出创造性劳动的前提下，还可以根据这些附图获得其他的附图。

[0021] 图1为本实用新型一种可移动多功能足球训练器的结构示意图。

[0022] 图2为本实用新型一种可移动多功能足球训练器的底座的结构示意图。

[0023] 图3为本实用新型一种可移动多功能足球训练器的弧形导向壁的结构示意图。

[0024] 图4为本实用新型一种可移动多功能足球训练器的足球靶的结构示意图。

[0025] 附图标记说明：

[0026] 1：弧形导向壁；2：支柱；3：万向轮；4：底杆；5：足球靶；6：洞；7：固定钩；8：扁铁；9：导向板；10：固定环；4-1：第一杆；4-2：第二杆；2-1：第一柱；2-2：第二柱；2-3：第二连接杆；2-4：第一连接杆。

具体实施方式

[0027] 应该指出，以下详细说明都是例示性的，旨在对本申请提供进一步的说明。除非另有指明，本文使用的所有技术和科学术语具有与本申请所属技术领域的普通技术人员通常理解的相同含义。

[0028] 需要注意的是，这里所使用的术语仅是为了描述具体实施方式，而非意图限制根据本申请的示例性实施方式。如在这里所使用的，除非上下文另外明确指出，否则单数形式也包括复数形式，此外，还应当理解的是，当在本说明中使用术语“包含”和/或“包括”时，其指明存在特征、步骤、操作、器件、组件和/或它们的组合。

[0029] 下面将结合实施例对本发明的技术方案进行清楚、完整地描述，显然，所描述的实

施例是本发明一部分实施例，而不是全部的实施例。基于本发明中的实施例，本领域普通技术人员在没有做出创造性劳动前提下所获得的所有其他实施例，都属于本发明保护的范围。

[0030] 实施例1

[0031] 请参阅图1，一种可移动多功能足球训练器，包括底座、弧形导向壁1和足球靶5，所述弧形导向壁1和所述足球靶5固定在所述底座上；所述底座的底部设有带刹车装置的万向轮3，所述底座上还设有固定钩7；所述足球靶5上开有两个直径30～40cm的洞6，两个洞6的直径不同；所述弧形导向壁1和所述足球靶5设有两组，分别设在所述底座的两侧。

[0032] 如图2所示，所述底座包括底杆4和支柱2，所述底杆4由平行设置的第一杆4-1、第二杆4-2和在两者之间垂直设置的第一连接杆2-4组成；所述万向轮3设有4个，分别设在第一杆4-1和第二杆4-2两端的底部；所述支柱2包括分别竖立在第一连接杆2-4两端的第一柱2-1和第二柱2-2，所述第一柱2-1与所述第二柱2-2之间还设有第二连接杆2-3。

[0033] 如图3所示，所述弧形导向壁1的上、下两端和中间设置有扁铁8，所述扁铁8用于与所述底座的底杆4或支柱2连接，使所述弧形导向壁1固定在所述底座上，所述扁铁8上设置有活页，所述活页上安装有导向板9，所述弧形导向壁1为圆心角为90度的弧形钢丝网。

[0034] 如图4所示，所述足球靶6为长方形的布料，所述足球靶上设置有固定环10，所述固定环10为橡胶布条环，通过将所述固定环10固定在所述底座上的所述固定钩7上，使所述足球靶6固定在所述底座上，并且在不需要时可将所述足球靶6拆卸下来。

[0035] 使用说明：

[0036] 不安装足球靶6时，本实用新型用于进行空中停球训练，此时将弧形导向壁1的导向板9放下与地面接触，松开万向轮3上的刹车装置，然后学生运球射门，让球从地面滚动，球会沿着导向板9和弧形导向壁1向上滚动，然后转化为空中球，学生可判断球的落点去停球。

[0037] 本实用新型还可以用于射门练习，由第一杆4-1、第二杆4-2、第一连接杆2-4和第二连接杆2-3构成小球门，此时锁住万向轮3的刹车装置使训练器不移动，折叠起(或不折叠)导向板9，然后让学生运球射门。

[0038] 安装足球靶6时，本实用新型用于进行传球练习，此时将足球靶6布料四角的固定环10挂在固定钩7上，然后让学生以足球靶6上面的洞为目标进行射门及传球练习，两个洞的直径可根据训练需要而定，可准备多个具有不同直径的洞的足球靶6。

[0039] 以上显示和描述了本实用新型的基本原理和主要特征和本实用新型的优点，对于本领域技术人员而言，显然本实用新型不限于上述示范性实施例的细节，而且在不背离本实用新型的精神或基本特征的情况下，能够以其他的具体形式实现本实用新型。因此，无论从哪一点来看，均应将实施例看作是示范性的，而且是非限制性的，本实用新型的范围由所附权利要求而不是上述说明限定，因此旨在将落在权利要求的等同要件的含义和范围内的所有变化囊括在本实用新型内。不应将权利要求中的任何附图标记视为限制所涉及的权利要求。

[0040] 此外，应当理解，虽然本说明书按照实施方式加以描述，但并非每个实施方式仅包含一个独立的技术方案，说明书的这种叙述方式仅仅是为清楚起见，本领域技术人员应当将说明书作为一个整体，各实施例中的技术方案也可以经适当组合，形成本领域技术人员

可以理解的其他实施方式。

[0041] 最后应说明的是:以上各实施例仅用以说明本发明的技术方案,而非对其限制;尽管参照前述各实施例对本发明进行了详细的说明,本领域的普通技术人员应当理解:其依然可以对前述各实施例所记载的技术方案进行修改,或者对其中部分或者全部技术特征进行等同替换;而这些修改或者替换,并不使相应技术方案的本质脱离本发明各实施例技术方案的范围。

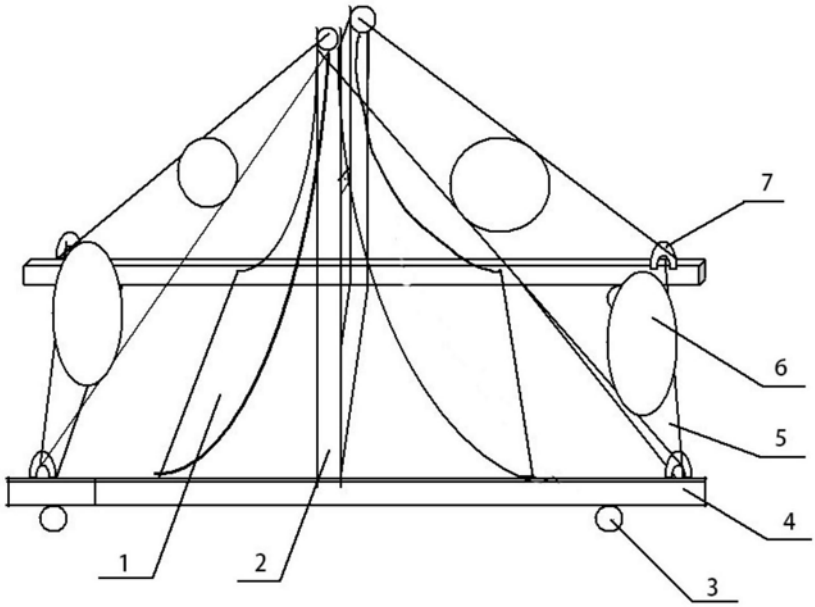

图1

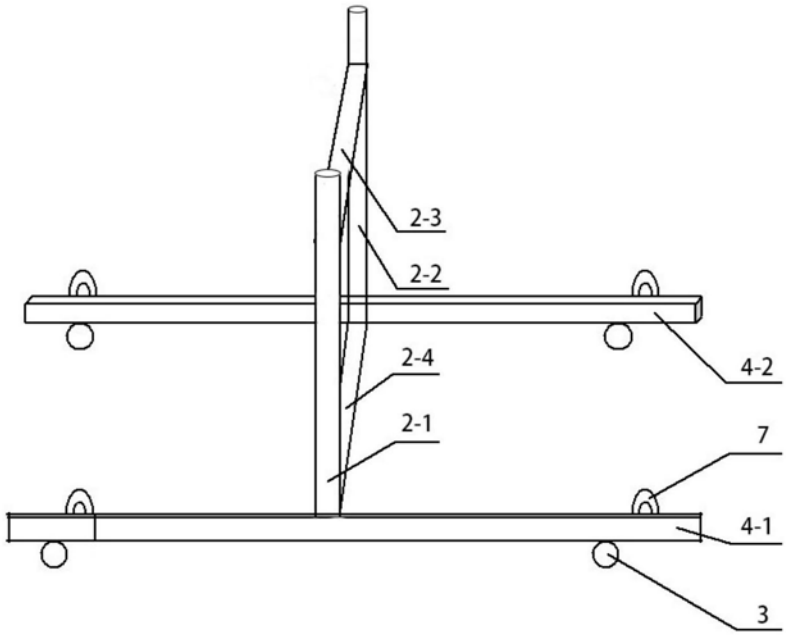

图2

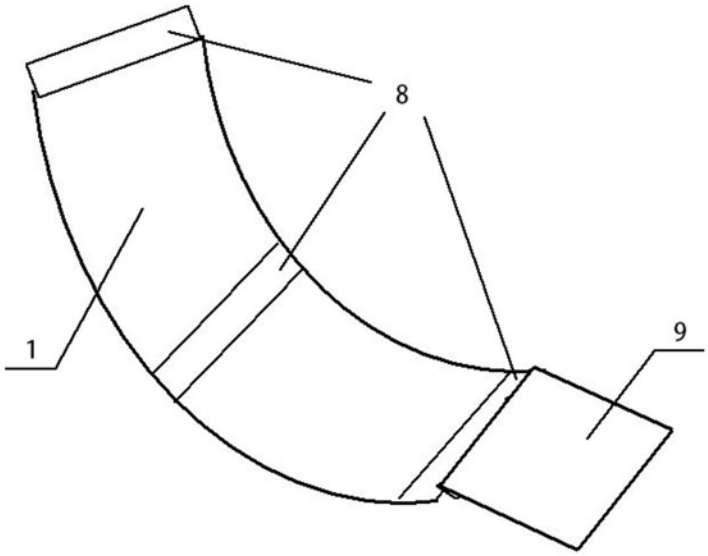

图3

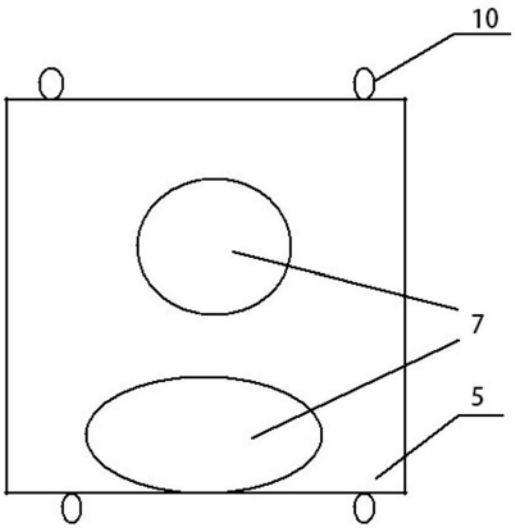

图4