(19)中华人民共和国国家知识产权局

(12)实用新型专利

(10)授权公告号 CN 202800430 U
(45)授权公告日 2013.03.20

(21)申请号 201220463334.9

(22)申请日 2012.09.12

(73)专利权人 杨远会
地址 401420 重庆市綦江县古南街道新山村48号綦江中学

(72)发明人 杨远会

(51)Int.Cl.
A45C 1/00(2006.01)

权利要求书 1 页 说明书 1 页 附图 1 页

(54)实用新型名称

硬币袋

(57)摘要

本实用新型涉及一种硬币袋。由硬币袋子、收紧带上的坠子、收紧带、硬币袋口、硬币袋沿组成硬币袋，硬币袋子上的硬币袋口通过收紧带可以收紧和放开。在使用本实用新型的时候，由于硬币袋上有收紧带，将收紧带放松，就可以将硬币放入硬币袋，将收紧带收紧，硬币就不会丢失了，取拿硬币也非常方便，有利于硬币的保管和使用。

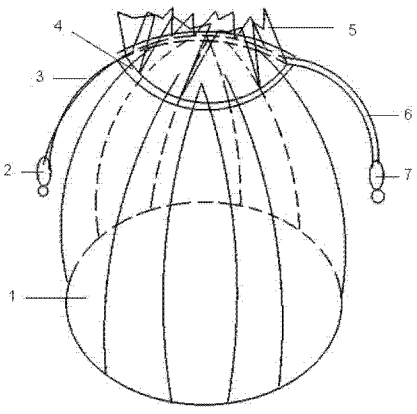

CN 202800430 U

1. 一种硬币袋，其特征是：由硬币袋子、收紧带上的坠子、收紧带、硬币袋口、硬币袋沿组成硬币袋，硬币袋子上的硬币袋口通过收紧带可以收紧和放开。

硬币袋

技术领域

[0001] 本实用新型涉及一种硬币袋。

背景技术

[0002] 一些时候需要使用硬币，一般的钱袋保管硬币很不方便。

发明内容

[0003] 本实用新型是要解决硬币保管和使用方便的问题。

[0004] 由硬币袋子、收紧带上的坠子、收紧带、硬币袋口、硬币袋沿组成硬币袋，硬币袋子上的硬币袋口通过收紧带可以收紧和放开。

[0005] 在使用本实用新型的时候，由于硬币袋上有收紧带，将收紧带放松，就可以将硬币放入硬币袋，将收紧带收紧，硬币就不会丢失了，取拿硬币也非常方便，有利于硬币的保管和使用。

[0006] 附图说明

[0007] 图 1 是整体结构图。

[0008] 图 1 中，1 是硬币袋子 ；2、7 是收紧带上的坠子 ；3、6 是收紧带 ；4 是硬币袋口 ；5 是硬币袋沿。

具体实施方式

[0009] 如图 1，由硬币袋子、收紧带上的坠子、收紧带、硬币袋口、硬币袋沿组成硬币袋，硬币袋子上的硬币袋口通过收紧带可以收紧和放开。

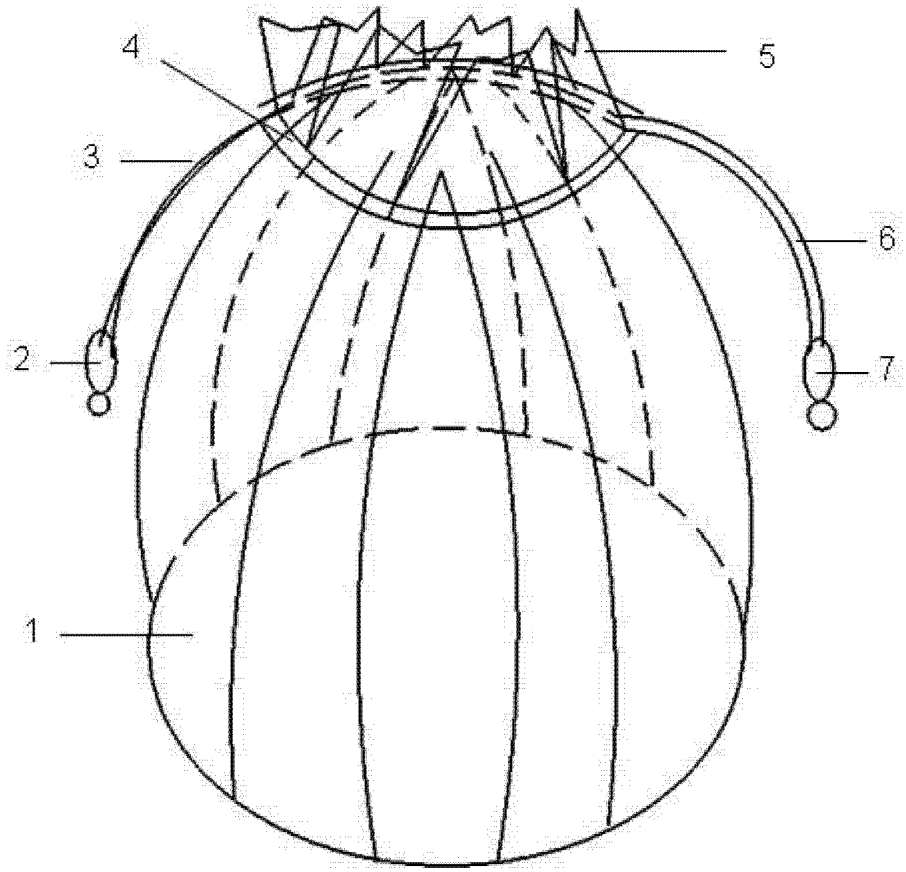

图 1