(19)国家知识产权局

(12)实用新型专利

(10)授权公告号 CN 222722882 U
(45)授权公告日 2025.04.08

(21)申请号 202421968459.6

(22)申请日 2024.08.14

(73)专利权人 武汉日和汽车零部件有限公司
地址 430000 湖北省武汉市汉阳区仙山社区周湾303号

(72)发明人 金启敏 林湘兰

(74)专利代理机构 武汉世跃专利代理事务所(普通合伙) 42273
专利代理师 顾欢

(51)Int.Cl.
A47J 45/10(2006.01)

权利要求书1页 说明书3页 附图2页

(54)实用新型名称

一种炊具用的防烫装置

(57)摘要

本实用新型公开了一种炊具用的防烫装置，包括手柄，所述手柄内部为中空设计，且手柄一端安装有夹持组件，所述手柄远离夹持组件的一侧固定有延长杆，所述手柄表面且靠近夹持组件一端固定有挡板，所述手柄内部安装有驱动夹持组件的减速电机，所述夹持组件包括与手柄固定连接的导轨。本实用新型中，设置手柄、夹持组件、减速电机和延长杆，夹持组件由导轨、第一夹板、滑块、丝杆和第二夹板组成，当需要端起炊具时，可以通过启动减速电机带动丝杆转动，利用丝杆带动滑块和第二夹板移动，从而利用第一夹板和第二夹板对炊具的侧壁进行夹持，该装置采用电动的方式夹持，夹持力度大且夹持稳定，可针对更多类型的炊具使用。

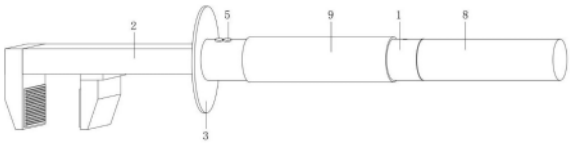

CN 222722882 U

1.一种炊具用的防烫装置,包括手柄(1),其特征在于:所述手柄(1)内部为中空设计,且手柄(1)一端安装有夹持组件(2),所述手柄(1)远离夹持组件(2)的一侧固定有延长杆(8),所述手柄(1)表面且靠近夹持组件(2)一端固定有挡板(3),所述手柄(1)内部安装有驱动夹持组件(2)的减速电机(4)。

2.根据权利要求1所述的一种炊具用的防烫装置,其特征在于:所述夹持组件(2)包括与手柄(1)固定连接的导轨(21),且导轨(21)远离手柄(1)一端固定有第一夹板(22),所述导轨(21)下表面开设有滑槽,且滑槽内部设有滑块(23)和丝杆(24),所述滑块(23)与滑槽滑动连接,所述丝杆(24)穿过手柄(1)侧壁与减速电机(4)驱动端固定连接,所述丝杆(24)贯穿滑块(23)且与滑块(23)螺纹连接,所述滑块(23)下表面固定有第二夹板(25)。

3.根据权利要求2所述的一种炊具用的防烫装置,其特征在于:所述第一夹板(22)和第二夹板(25)相邻侧均固定连接有防烫橡胶垫(26)。

4.根据权利要求1所述的一种炊具用的防烫装置,其特征在于:所述手柄(1)表面设有控制按钮(5),且控制按钮(5)与减速电机(4)电性连接。

5.根据权利要求1所述的一种炊具用的防烫装置,其特征在于:所述手柄(1)内部安装有蓄电池(6),且蓄电池(6)与减速电机(4)电性连接,所述手柄(1)侧壁上设有与蓄电池(6)电性连接的充电口(7)。

6.根据权利要求1所述的一种炊具用的防烫装置,其特征在于:所述延长杆(8)一端固定有螺杆(81),所述手柄(1)远离夹持组件(2)一端开设有用于拧入螺杆(81)的螺纹槽(101)。

7.根据权利要求1所述的一种炊具用的防烫装置,其特征在于:所述手柄(1)表面套接有防滑套(9)。

一种炊具用的防烫装置

技术领域

[0001] 本实用新型涉及炊具技术领域,尤其涉及一种炊具用的防烫装置。

背景技术

[0002] 炊具是指用于烹饪食物的各种器具,包括锅、碗、瓢、盆、灶等。它们的主要功能是帮助食物加热、保温、导热以及盛装食物。锅是炊具中最基本也是最重要的器具之一。它通常由金属、陶瓷或玻璃等材料制成,用于烹饪各种食物,如煮汤、炒菜、炖肉等。

[0003] 对于锅这种炊具,在炖菜时锅体会变烫,并且安装在锅体上的把手也会变烫,此时端起锅体时就比较烫手。公开号为CN219940439U的专利公开了一种炊具用的防烫装置,该装置可以安装在锅的一侧,端锅时可有效防止油渍、汤渍等容易溅射到手柄上。但是该装置是与锅体配套生产的,不能通用于其他类型的炊具,而目前可以通用的夹持炊具的装置都需要手动夹持,但是手动夹持的力度太小,容易夹持不稳定,因此需要进一步改进。

实用新型内容

[0004] 本实用新型的目的是解决现有技术中存在的缺点,而提出的一种炊具用的防烫装置。

[0005] 为了实现上述目的,本实用新型采用了如下技术方案:一种炊具用的防烫装置,包括手柄,所述手柄内部为中空设计,且手柄一端安装有夹持组件,所述手柄远离夹持组件的一侧固定有延长杆,所述手柄表面且靠近夹持组件一端固定有挡板,所述手柄内部安装有驱动夹持组件的减速电机。

[0006] 进一步的,所述夹持组件包括与手柄固定连接的导轨,且导轨远离手柄一端固定有第一夹板,所述导轨下表面开设有滑槽,且滑槽内部设有滑块和丝杆,所述滑块与滑槽滑动连接,所述丝杆穿过手柄侧壁与减速电机驱动端固定连接,所述丝杆贯穿滑块且与滑块螺纹连接,所述滑块下表面固定有第二夹板。

[0007] 进一步的,所述第一夹板和第二夹板相邻侧均固定连接有防烫橡胶垫。

[0008] 进一步的,所述手柄表面设有控制按钮,且控制按钮与减速电机电性连接。

[0009] 进一步的,所述手柄内部安装有蓄电池,且蓄电池与减速电机电性连接,所述手柄侧壁上设有与蓄电池电性连接的充电口。

[0010] 进一步的,所述延长杆一端固定有螺杆,所述手柄远离夹持组件一端开设有用于拧入螺杆的螺纹槽。

[0011] 进一步的,所述手柄表面套接有防滑套。

[0012] 本实用新型的有益效果:

[0013] 本实用新型在使用时,该一种炊具用的防烫装置,设置手柄、夹持组件、减速电机和延长杆,夹持组件由导轨、第一夹板、滑块、丝杆和第二夹板组成,当需要端起炊具时,可以通过启动减速电机带动丝杆转动,利用丝杆带动滑块和第二夹板移动,从而利用第一夹板和第二夹板对炊具的侧壁进行夹持,该装置采用电动的方式夹持,夹持力度大且夹持稳

定,可针对更多类型的炊具使用。

附图说明

[0014] 为了更清楚地说明本实用新型的技术方案,下面将对具体实施方式描述中所需要使用的附图作简单地介绍,显而易见地,下面描述中的附图仅仅是本实用新型的一些实施例,对于本领域普通技术人员来讲,在不付出创造性劳动的前提下,还可以根据这些附图获得其他的附图。

[0015] 图1:本实用新型的整体立体图;

[0016] 图2:本实用新型的整体剖视图;

[0017] 图3:本实用新型的图2中A处放大图。

[0018] 附图标记如下:

[0019] 1、手柄;101、螺纹槽;2、夹持组件;21、导轨;22、第一夹板;23、滑块;24、丝杆;25、第二夹板;26、防烫橡胶垫;3、挡板;4、减速电机;5、控制按钮;6、蓄电池;7、充电口;8、延长杆;81、螺杆;9、防滑套。

具体实施方式

[0020] 下面将结合本实用新型实施例中的附图,对本实用新型实施例中的技术方案进行清楚、完整地描述,显然,所描述的实施例仅仅是本实用新型一部分实施例,而不是全部的实施例。基于本实用新型中的实施例,本领域普通技术人员在没有作出创造性劳动前提下所获得的所有其它实施例,都属于本实用新型保护的范围。

[0021] 如图1-图3所示,涉及一种炊具用的防烫装置,包括手柄1,其手柄1内部为中空设计,且手柄1一端安装有夹持组件2,手柄1远离夹持组件2的一侧固定有延长杆8,手柄1表面且靠近夹持组件2一端固定有挡板3,手柄1内部安装有驱动夹持组件2的减速电机4。

[0022] 夹持组件2包括与手柄1固定连接的导轨21,且导轨21远离手柄1一端固定有第一夹板22,导轨21下表面开设有滑槽,且滑槽内部设有滑块23和丝杆24,滑块23与滑槽滑动连接,丝杆24穿过手柄1侧壁与减速电机4驱动端固定连接,丝杆24贯穿滑块23且与滑块23螺纹连接,滑块23下表面固定有第二夹板25。

[0023] 当减速电机4正转或者反转时,减速电机4会驱动丝杆24转动,丝杆24就会驱动滑块23以及滑块23下表面的第二夹板25同步移动,使得第二夹板25可以远离或靠近第一夹板22。

[0024] 第一夹板22和第二夹板25相邻侧均固定连接有防烫橡胶垫26。

[0025] 当通过第一夹板22和第二夹板25夹持在炊具侧壁上时,防烫橡胶垫26可以起到防滑的作用。

[0026] 手柄1表面设有控制按钮5,且控制按钮5与减速电机4电性连接。

[0027] 通过控制按钮5就可以控制减速电机4的正转或反转。

[0028] 手柄1内部安装有蓄电池6,且蓄电池6与减速电机4电性连接,手柄1侧壁上设有与蓄电池6电性连接的充电口7。

[0029] 蓄电池6采用可充电电池,通过充电口7可以为蓄电池6充电。

[0030] 延长杆8一端固定有螺杆81,手柄1远离夹持组件2一端开设有用于拧入螺杆81的

螺纹槽101。

[0031] 延长杆8可以通过螺杆81拧入螺纹槽101内的方式与手柄1固定连接,不使用时可以将延长杆8拆卸,分开收纳,避免装置整体太长不好收纳。

[0032] 手柄1表面套接有防滑套9。防滑套9采用橡胶材质,可以保证用户手持手柄1时不会打滑。

[0033] 工作原理:针对没有把手的炊具使用时,可以一只手握住手柄1,另一只手握住延长杆8,然后将第一夹板22和第二夹板25卡在炊具侧壁顶部,接着通过控制按钮5启动减速电机4,从而驱动第二夹板25向第一夹板22移动,利用第一夹板22和第二夹板25对炊具侧壁夹持,这样就可以将炊具端起,并且挡板3可以起到防溅的作用。

[0034] 以上公开的本实用新型优选实施例只是用于帮助阐述本实用新型。优选实施例并没有详尽叙述所有的细节,也不限制该实用新型仅为的具体实施方式。显然,根据本说明书的内容,可作很多的修改和变化。本说明书选取并具体描述这些实施例,是为了更好地解释本实用新型的原理和实际应用,从而使所属技术领域技术人员能很好地理解和利用本实用新型。本实用新型仅受权利要求书及其全部范围和等效物的限制。

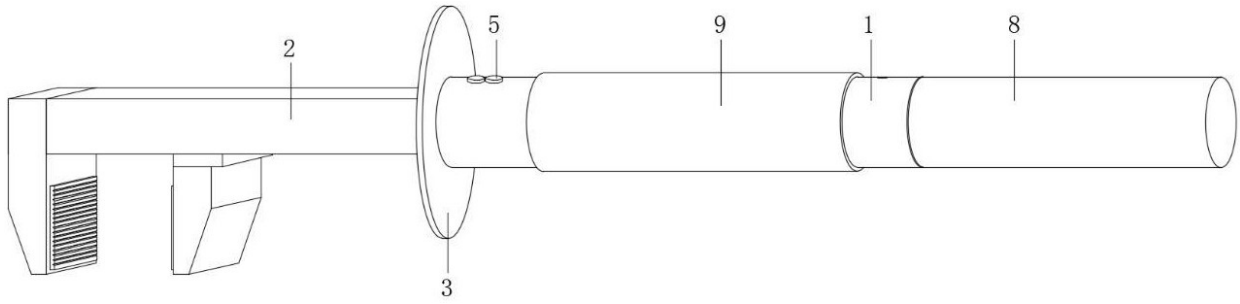

图 1

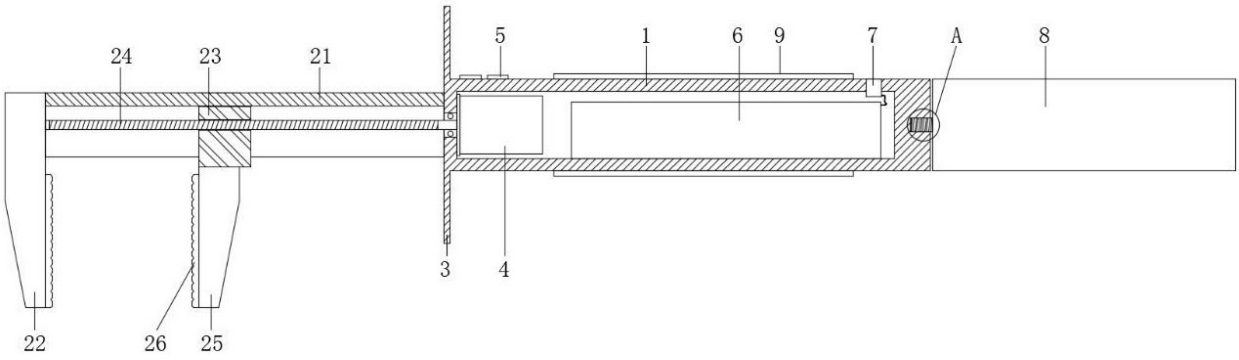

图 2

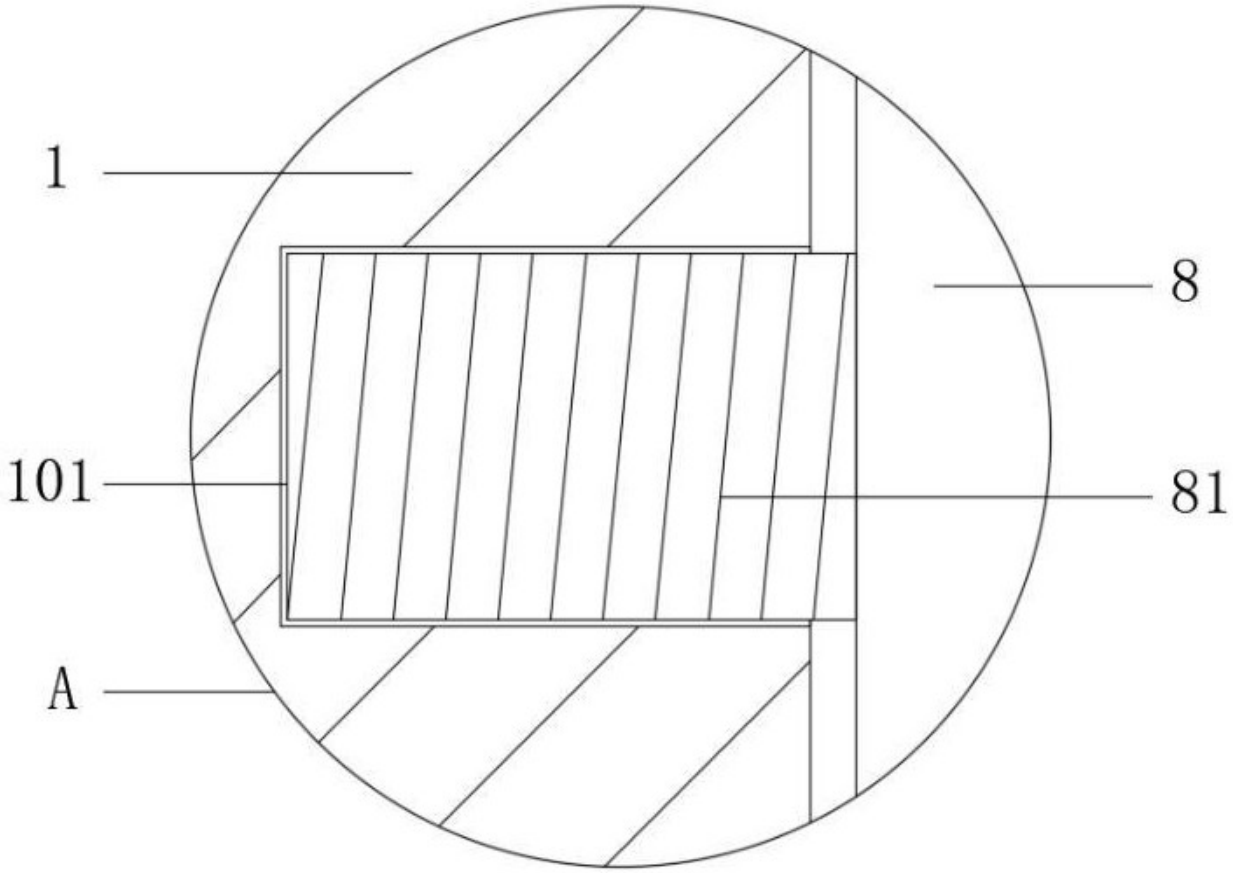

图 3