(19)中华人民共和国国家知识产权局

(12)实用新型专利

(10)授权公告号 CN 204933818 U
(45)授权公告日 2016.01.06

(21)申请号 201520584013.8

(22)申请日 2015.08.05

(73)专利权人 无锡华东锌盾科技有限公司
地址 214000 江苏省无锡市滨湖区华庄街道华清路132号

(72)发明人 杨志华 褚路轩 沈星星 吴祥 孟庆志

(74)专利代理机构 北京联瑞联丰知识产权代理事务所(普通合伙) 11411
代理人 黄冠华

(51)Int.Cl.
B05B 15/00(2006.01)
B05B 15/12(2006.01)
B05B 9/04(2006.01)

权利要求书1页 说明书2页 附图1页

(54)实用新型名称

一种涂料喷涂设备

(57)摘要

本实用新型属于涂料设备并公开的一种涂料喷涂设备，包括涂料箱体、高压泵、出口、鼓风机和进口，所述出口和所述进口设置在涂料箱体上，所述高压泵设置在涂料箱体内，所述鼓风机设置在涂料箱体顶部，其所述涂料箱体通过连接管道与涂料搅拌本体连接，所述涂料搅拌本体内设有搅拌叶片，所述搅拌叶片设置在搅拌轴上，所述搅拌轴设置在电动机上，所述电动机设置在横梁上，所述横梁设置在升降装置上，所述升降装置包括升降杆和基座，所述基座设置在升降杆底部，所述鼓风机、高压泵、电动机和升降杆电性连接控制器，该涂料喷涂设备设计合理，工作效率高。

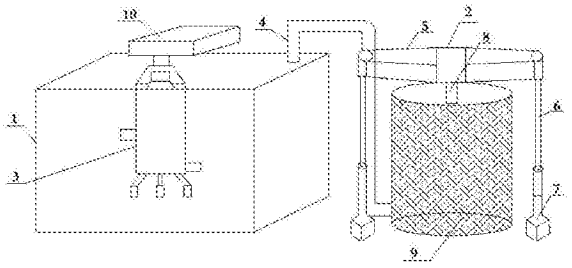

CN 204933818 U

1. 一种涂料喷涂设备，包括涂料箱体 (1)、高压泵 (3)、出口、鼓风机 (10) 和进口，所述出口和所述进口设置在涂料箱体 (1) 上，所述高压泵 (3) 设置在涂料箱体 (1) 内，所述鼓风机 (10) 设置在涂料箱体 (1) 顶部，其特征在于：所述涂料箱体 (1) 通过连接管道 (4) 与涂料搅拌本体 (9) 连接，所述涂料搅拌本体 (9) 内设有搅拌叶片，所述搅拌叶片设置在搅拌轴 (8) 上，所述搅拌轴 (8) 设置在电动机 (2) 上，所述电动机 (2) 设置在横梁 (5) 上，所述横梁 (5) 设置在升降装置上，所述升降装置包括升降杆 (6) 和基座 (7)，所述基座 (7) 设置在升降杆 (6) 底部，所述鼓风机 (10)、高压泵 (3)、电动机 (2) 和升降杆 (6) 电性连接控制器。

2. 根据权利要求 1 所述的一种涂料喷涂设备，其特征在于，所述控制器包括控制电路主板以及设置在控制电路主板内的微处理器和处理芯片，所述微处理器和所述处理芯片电性连接，所述微处理器和所述处理芯片焊接在所述控制电路主板上。

3. 根据权利要求 1 所述的一种涂料喷涂设备，其特征在于，所述连接管道 (4) 上设有水泵。

4. 根据权利要求 1 所述的一种涂料喷涂设备，其特征在于，所述进口和所述出口上设有电磁阀，所述电磁阀电性连接控制器。

5. 根据权利要求 1 所述的一种涂料喷涂设备，其特征在于，所述电动机 (2) 为三相异步电动机。

一种涂料喷涂设备

技术领域

[0001] 本实用新型涉及涂料设备技术领域，特别涉及一种涂料喷涂设备。

背景技术

[0002] 涂料设备能够独立完成乳化、分散、研磨、细化、冷却、过滤、真空自动吸料以及半自动灌装等全过程，制浆和调漆在同一个罐内完成，此涂料成套设备既可生产水性涂料，也可生产油漆。

[0003] 在制备涂料时，需要将所需的颜料和粘合剂进行混合，制作成涂料，而在混合涂料时，由于需要混合均匀，需要对原料进行搅拌，而目前使用人工搅拌或搅拌机械进行搅拌，由于搅拌叶片设置在内部，所以在搅拌完成之后清洗非常的麻烦；另外，在喷涂完成之后还需要进行固化装置进行固化，这样不仅增加了工作人员的劳动强度，而且单独的固化装置非常占用空间。

实用新型内容

[0004] 本实用新型要解决的技术问题克服现有的缺陷，提供一种涂料喷涂设备，采用涂料搅拌装置、电动机、横梁、升降装置、鼓风机和高压泵，可以有效解决背景技术中的问题。

[0005] 为了解决上述技术问题，本实用新型提供了如下的技术方案：

[0006] 本实用新型一种涂料喷涂设备，包括涂料箱体、高压泵、出口、鼓风机和进口，所述出口和所述进口设置在涂料箱体上，所述高压泵设置在涂料箱体内，所述鼓风机设置在涂料箱体顶部，其所述涂料箱体通过连接管道与涂料搅拌本体连接，所述涂料搅拌本体内设有搅拌叶片，所述搅拌叶片设置在搅拌轴上，所述搅拌轴设置在电动机上，所述电动机设置在横梁上，所述横梁设置在升降装置上，所述升降装置包括升降杆和基座，所述基座设置在升降杆底部，所述鼓风机、高压泵、电动机和升降杆电性连接控制器。

[0007] 作为本实用新型的一种优选技术方案，所述控制器包括控制电路主板以及设置在控制电路主板内的微处理器和处理芯片，所述微处理器和所述处理芯片电性连接，所述微处理器和所述处理芯片焊接在所述控制电路主板上。

[0008] 作为本实用新型的一种优选技术方案，所述连接管道上设有水泵。

[0009] 作为本实用新型的一种优选技术方案，所述进口和所述出口上设有电磁阀，所述电磁阀电性连接控制器。

[0010] 作为本实用新型的一种优选技术方案，所述电动机为三相异步电动机。

[0011] 本实用新型所达到的有益效果是：

[0012] 该涂料喷涂设备，包括涂料搅拌装置、电动机、横梁、升降装置、鼓风机和高压泵，通过搅拌装置能够对涂料在涂喷之前进行搅拌均匀，并通过水泵输送到涂料箱体内，由于在涂料箱体上设有鼓风机，通过鼓风机能够对喷涂完成的涂料进行固化，降低了工作过人员的劳动强度，喷涂完成之后需要对搅拌叶片进行清洗，通过升降装置能够将搅拌叶片轻易进行升降，便于喷涂完成之后的清洗且方便下次喷涂的使用，该涂料喷涂设备设计合理，

工作效率高。

附图说明

[0013] 附图用来提供对本实用新型的进一步理解，并且构成说明书的一部分，与本实用新型的实施例一起用于解释本实用新型，并不构成对本实用新型的限制。

[0014] 在附图中：

[0015] 图 1 是本实用新型实施例所述的一种涂料喷涂设备的结构示意图；

[0016] 图中标号：1、涂料箱体；2、电动机；3、高压泵；4、连接管道；5、横梁；6、升降杆；7、基座；8、搅拌轴；9、涂料搅拌本体；10、鼓风机。

具体实施方式

[0017] 以下结合附图对本实用新型的优选实施例进行说明，应当理解，此处所描述的优选实施例仅用于说明和解释本实用新型，并不用于限定本实用新型。

[0018] 实施例：如图 1 所示，本实用新型一种涂料喷涂设备，包括涂料箱体 1、高压泵 3、出口、鼓风机 10 和进口，出口和进口设置在涂料箱体 1 上，高压泵 3 设置在涂料箱体 1 内，鼓风机 10 设置在涂料箱体 1 顶部，其涂料箱体 1 通过连接管道 4 与涂料搅拌本体 9 连接，涂料搅拌本体 9 内设有搅拌叶片，搅拌叶片设置在搅拌轴 8 上，搅拌轴 8 设置在电动机 2 上，电动机 2 设置在横梁 5 上，横 5 梁设置在升降装置上，升降装置包括升降杆 6 和基座 7，基座 7 设置在升降杆 6 底部，鼓风机 10、高压泵 3、电动机 2 和升降杆 6 电性连接控制器。

[0019] 控制器包括控制电路主板以及设置在控制电路主板内的微处理器和处理芯片，微处理器和处理芯片电性连接，微处理器和处理芯片焊接在控制电路主板上，连接管道 4 上设有水泵，进口和出口上设有电磁阀，电磁阀电性连接控制器，电动机 2 为三相异步电动机，在使用时，先将涂料倒入到涂料搅拌本体 9 内，然后控制器控制电动机 2 进行工作，在电动机 2 的转动下带动搅拌轴 8 转动，进而带动搅拌叶片转动，涂料搅拌均匀之后，控制器控制水泵进行工作，在水泵的作用下将搅拌完成的涂料从连接管道输 4 送到涂料箱体 1 内，由于涂料箱体 1 上设有鼓风机 10，在完成喷涂工作之后，控制器控制鼓风机 10 进行工作直接对喷涂完成的涂料进行固化，降低了工作人员的劳动强度。

[0020] 最后应说明的是：以上所述仅为本实用新型的优选实施例而已，并不用于限制本实用新型，尽管参照前述实施例对本实用新型进行了详细的说明，对于本领域的技术人员来说，其依然可以对前述各实施例所记载的技术方案进行修改，或者对其中部分技术特征进行等同替换。凡在本实用新型的精神和原则之内，所作的任何修改、等同替换、改进等，均应包含在本实用新型的保护范围之内。

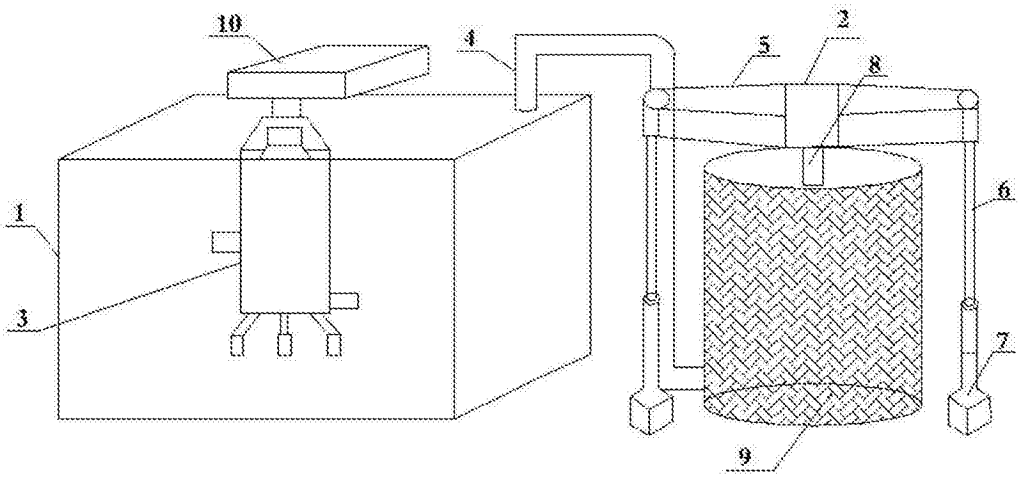

图 1