(19)中华人民共和国国家知识产权局

(12)实用新型专利

(10)授权公告号 CN 202799484 U
(45)授权公告日 2013.03.13

(21)申请号 201220509541.3

(22)申请日 2012.09.29

(73)专利权人 苏州东山精密制造股份有限公司
地址 215107 江苏省苏州市吴中区东山工业园凤凰山路 8 号

(72)发明人 郁志强

(51)Int.Cl.
H05K 5/02(2006.01)

权利要求书 1 页 说明书 1 页 附图 1 页

(54)实用新型名称

一种无线电滤波设备

(57)摘要

本实用新型公开了一种无线电滤波设备，包括壳体，壳体上设有接头，所述接头和壳体一体成型，所述接头上设有螺纹。本实用新型与现有技术相比的优点是：本实用新型在传统滤波设备的基础上，将接头与壳体的连接方式变成一体设计，大大增强了密封效果，提高滤波设备的工作性能。

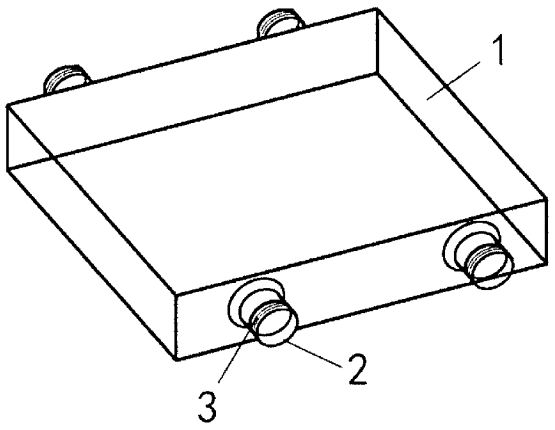

CN 202799484 U

1. 一种无线电滤波设备，包括壳体，其特征在于：壳体上设有接头，所述接头和壳体一体成型，所述接头上设有螺纹。

一种无线电滤波设备

技术领域

[0001] 本实用新型涉及一种无线电滤波设备，属于无线电技术领域。

背景技术

[0002] 现有无线电滤波设备由壳体和接头构成，但是，接头和壳体是相对独立的两个部件，通过一定的连接结构连接在一起，为此，其密封性不佳，安装不便，影响无线电滤波设备的性能。

实用新型内容

[0003] 本实用新型是为了解决上述不足，提供了一种无线电滤波设备。

[0004] 本实用新型的上述目的通过以下的技术方案来实现：一种无线电滤波设备，包括壳体，壳体上设有接头，所述接头和壳体一体成型，所述接头上设有螺纹。

[0005] 本实用新型与现有技术相比的优点是：本实用新型在传统滤波设备的基础上，将接头与壳体的连接方式变成一体设计，大大增强了密封效果，提高滤波设备的工作性能。

附图说明

[0006] 图 1 是本实用新型的结构示意图。

具体实施方式

[0007] 下面结合附图对本实用新型进一步详述：

[0008] 如图 1 所示，一种无线电滤波设备，包括壳体 1，壳体 1 上设有接头 2，所述接头 2 和壳体 1 一体成型，所述接头 2 上设有螺纹 3。

[0009] 以上所述仅为本实用新型的实施例，并非因此限制本实用新型的专利范围，凡是利用本实用新型说明书及附图内容所作的等效结构或等效流程变换，或直接或间接运用在其他相关的技术领域，均同理包括在本实用新型的专利保护范围内。

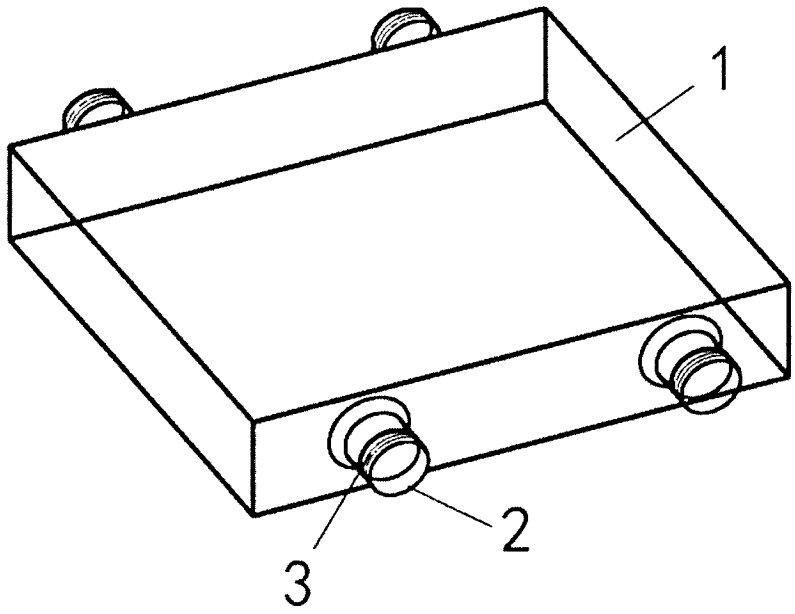

图 1