(19)中华人民共和国国家知识产权局

(12)实用新型专利

(10)授权公告号 CN 210998556 U
(45)授权公告日 2020.07.14

(21)申请号 201922248850.4

(22)申请日 2019.12.16

(73)专利权人 威海弘科自动化设备有限公司
地址 264200 山东省威海市环翠区张村镇双创人孵化园B3栋1楼

(72)发明人 宫福山

(74)专利代理机构 北京志霖恒远知识产权代理事务所(普通合伙) 11435
代理人 姜京润

(51)Int.Cl.
B25H 1/00(2006.01)
B08B 1/00(2006.01)
B08B 5/04(2006.01)

权利要求书1页 说明书3页 附图2页

(54)实用新型名称

一种具有杂物清洁功能的电子产品组装台

(57)摘要

本实用新型公开了一种具有杂物清洁功能的电子产品组装台，涉及电子产品制造领域，针对现有的组装台功能单一，且缺少清洁功能，导致操作人员工作效率较低的问题，现提出如下方案，其包括底座，所述底座的顶端设置有四个结构相同的支撑杆，所述支撑杆的顶端固定安装有操作面板，所述操作面板的一侧角落设置有矩形开口，矩形开口上端放置有开孔挡板，所述操作面板靠近开孔挡板的一侧顶端固定安装有第一滑杆，本实用新型结构新颖，且该装置增设了除尘功能，通过吸尘器和除尘刷板，有效的对操作台进行清洁，斜面储物层具有防止杂物和灰尘在内部堆积的效果，该装置不仅具有实用性，同时具有便捷性和灵活性，适宜推广。

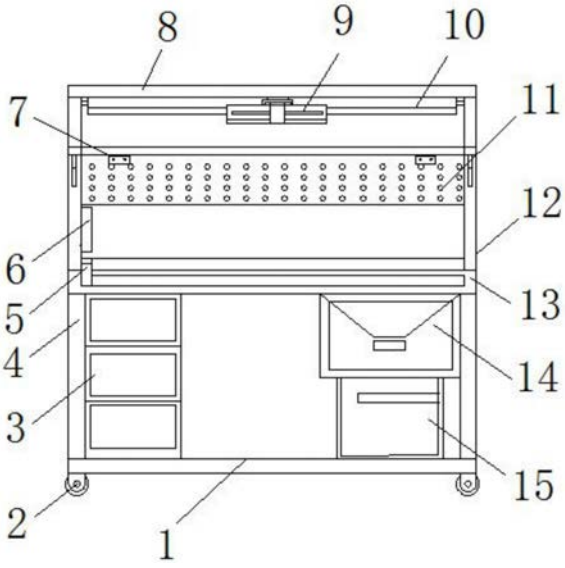

CN 210998556 U

1.一种具有杂物清洁功能的电子产品组装台,包括底座(1),其特征在于,所述底座(1)的顶端设置有四个结构相同的支撑杆(4),所述支撑杆(4)的顶端固定安装有操作面板(13),所述操作面板(13)的一侧角落设置有矩形开口,矩形开口上端放置有开孔挡板(16),所述操作面板(13)靠近开孔挡板(16)的一侧顶端固定安装有第一滑杆(18),所述第一滑杆(18)与开孔挡板(16)靠近矩形开口的一侧上端滑动连接,所述操作面板(13)靠近第一滑杆(18)一侧的顶端固定安装有第二滑杆(17),所述第二滑杆(17)滑动安装有除尘刷板(5),所述操作面板(13)远离第二滑杆(17)的侧面开设有矩形槽,所述除尘刷板(5)远离第二滑杆(17)的一侧滑动安装于矩形槽内,所述操作面板(13)靠近矩形开口的一侧顶端固定安装有操作支架(12),远离矩形开口的所述操作支架(12)内侧固定安装有插座电路板(6),两个所述操作支架(12)靠近插座电路板(6)上端位置固定安装有打孔挂板(11),所述打孔挂板(11)远离插座电路板(6)的一侧顶端铰接有置物板(7),所述操作支架(12)靠近置物板(7)的一侧上端固定安装有照明灯(10),所述操作支架(12)靠近照明灯(10)的一侧固定安装有第三滑杆(8),所述第三滑杆(8)内滑动安装有电风扇(9),所述矩形开口的下端固定连接有斜面储物层(14),所述斜面储物层(14)靠近操作面板(13)的一侧固定安装有吸尘器(15)。

2.根据权利要求1所述的一种具有杂物清洁功能的电子产品组装台,其特征在于,所述操作面板(13)的顶端固定安装有防静电桌布。

3.根据权利要求1所述的一种具有杂物清洁功能的电子产品组装台,其特征在于,所述底座(1)的底端固定安装有四个结构相同的滑轮(2),所述滑轮(2)的一侧固定安装有滑轮脚刹。

4.根据权利要求1所述的一种具有杂物清洁功能的电子产品组装台,其特征在于,所述置物板(7)靠近操作支架(12)的两侧固定安装有折叠三脚支撑架。

5.根据权利要求1所述的一种具有杂物清洁功能的电子产品组装台,其特征在于,所述底座(1)远离矩形开口一侧顶端固定安装有抽屉(3)。

6.根据权利要求1所述的一种具有杂物清洁功能的电子产品组装台,其特征在于,所述斜面储物层(14)的底端滑动安装有倾倒板,所述吸尘器(15)和斜面储物层(14)一侧均安装有开箱门,开箱门外壁固定安装有把手。

一种具有杂物清洁功能的电子产品组装台

技术领域

[0001] 本实用新型涉及电子产品制造领域，尤其涉及一种具有杂物清洁功能的电子产品组装台。

背景技术

[0002] 目前在电子产品制造领域，进行电子产品的组装，是尤为重要的环节之一，并且电子产品组装台是必要的的基础设备。目前的操作方法主要是人工组装操作，但现有的组装台功能单一，且缺少清洁功能，导致操作人员工作效率较低，因此，为了解决此类问题，我们提出了一种具有杂物清洁功能的电子产品组装台。

实用新型内容

[0003] 本实用新型提出的一种具有杂物清洁功能的电子产品组装台，解决了现有的组装台功能单一，且缺少清洁功能，导致操作人员工作效率较低的问题。

[0004] 为了实现上述目的，本实用新型采用了如下技术方案：

[0005] 一种具有杂物清洁功能的电子产品组装台，包括底座，所述底座的顶端设置有四个结构相同的支撑杆，所述支撑杆的顶端固定安装有操作面板，所述操作面板的一侧角落设置有矩形开口，矩形开口上端放置有开孔挡板，所述操作面板靠近开孔挡板的一侧顶端固定安装有第一滑杆，所述第一滑杆与开孔挡板靠近矩形开口的一侧上端滑动连接，所述操作面板靠近第一滑杆一侧的顶端固定安装有第二滑杆，所述第二滑杆滑动安装有除尘刷板，所述操作面板远离第二滑杆的侧面开设有矩形槽，所述除尘刷板远离第二滑杆的一侧滑动安装于矩形槽内，所述操作面板靠近矩形开口的一侧顶端固定安装有操作支架，远离矩形开口的所述操作支架内侧固定安装有插座电路板，两个所述操作支架靠近插座电路板上端位置固定安装有打孔挂板，所述打孔挂板远离插座电路板的一侧顶端铰接有置物板，所述操作支架靠近置物板的一侧上端固定安装有照明灯，所述操作支架靠近照明灯的一侧固定安装有第三滑杆，所述第三滑杆内滑动安装有电风扇，所述矩形开口的下端固定连接有斜面储物层，所述斜面储物层靠近操作面板的一侧固定安装有吸尘器。

[0006] 优选的，所述操作面板的顶端固定安装有防静电桌布。

[0007] 优选的，所述底座的底端固定安装有四个结构相同的滑轮，所述滑轮的一侧固定安装有滑轮脚刹。

[0008] 优选的，所述置物板靠近操作支架的两侧固定安装有折叠三脚支撑架。

[0009] 优选的，所述底座远离矩形开口一侧顶端固定安装有抽屉。

[0010] 优选的，所述斜面储物层的底端滑动安装有倾倒板，所述吸尘器和斜面储物层一侧均安装有开箱门，开箱门外壁固定安装有把手。

[0011] 本实用新型的有益效果为：

[0012] 1、该装置在现有的电子产品组装台上增设了除尘功能，通过吸尘器和除尘刷板，有效的对操作台进行清洁，同时减少操作人员的工作量，提高工人的工作效率，该装置具有

实用性和便捷性；

[0013] 2、该装置设置斜面储物层防止杂物和灰尘在内部堆积，同时进行杂物和灰尘的分类处理，将杂物存放至斜面储物层底端的倾倒板上，灰尘则由斜面储物层连接的吸尘器吸入，该装置具有灵活性。

[0014] 综上所述，该装置增设了除尘功能，通过吸尘器和除尘刷板，有效的对操作台进行清洁，且斜面储物层具有防止杂物和灰尘在内部堆积的效果，除尘装置可进行杂物和灰尘的分类处理，该装置不仅具有实用性，同时具有便捷性和灵活性，适宜推广。

附图说明

[0015] 图1为本实用新型的结构示意图。

[0016] 图2为本实用新型的背面剖视结构示意图。

[0017] 图3为本实用新型的操作面板俯视结构示意图。

[0018] 图中标号：1底座、2滑轮、3抽屉、4支撑杆、5除尘刷板、6插座电路板、7置物板、8第三滑杆、9电风扇、10照明灯、11打孔挂板、12操作支架、13操作面板、14斜面储物层、15吸尘器、16开孔挡板、17第二滑杆、18第一滑杆。

具体实施方式

[0019] 下面将结合本实用新型实施例中的附图，对本实用新型实施例中的技术方案进行清楚、完整地描述，显然，所描述的实施例仅仅是本实用新型一部分实施例，而不是全部的实施例。

[0020] 参照图1-3，一种具有杂物清洁功能的电子产品组装台，包括底座1，底座1的顶端设置有四个结构相同的支撑杆4，所述支撑杆4的顶端固定安装有操作面板13，所述操作面板13的一侧角落设置有矩形开口，矩形开口上端放置有开孔挡板16，所述操作面板13靠近开孔挡板16的一侧顶端固定安装有第一滑杆18，所述第一滑杆18与开孔挡板16靠近矩形开口的一侧上端滑动连接，所述操作面板13靠近第一滑杆18一侧的顶端固定安装有第二滑杆17，所述第二滑杆17滑动安装有除尘刷板5，所述操作面板13远离第二滑杆17的侧面开设有矩形槽，所述除尘刷板5远离第二滑杆17的一侧滑动安装于矩形槽内，所述操作面板13靠近矩形开口的一侧顶端固定安装有操作支架12，远离矩形开口的所述操作支架12内侧固定安装有插座电路板6，两个所述操作支架12靠近插座电路板6上端位置固定安装有打孔挂板11，所述打孔挂板11远离插座电路板6的一侧顶端铰接有置物板7，所述操作支架12靠近置物板7的一侧上端固定安装有照明灯10，所述操作支架12靠近照明灯10的一侧固定安装有第三滑杆8，所述第三滑杆8内滑动安装有电风扇9，所述矩形开口的下端固定连接有斜面储物层14，所述斜面储物层14靠近操作面板13的一侧固定安装有吸尘器15，所述操作面板13的顶端固定安装有防静电桌布，所述底座1的底端固定安装有四个结构相同的滑轮2，所述滑轮2的一侧固定安装有滑轮脚刹，所述置物板7靠近操作支架12的两侧固定安装有折叠三脚支撑架，所述底座1远离矩形开口一侧顶端固定安装有抽屉3，所述斜面储物层14的底端滑动安装有倾倒板，所述吸尘器15和斜面储物层14一侧均安装有开箱门，开箱门外壁固定安装有把手。

[0021] 工作原理：该装置使用时，首先将电子产品摆放至操作面板13的上端，接着打开插

座电路板6的电源，同时打开照明灯10，温度较高时可打开第三滑杆8上的电风扇9，且可在第三滑杆8上滑动调整电风扇9的位置，然后由打孔挂板11一侧打开折叠的置物板7，置物板7可放置操作零件或者仪器，且打孔挂板11可悬挂部分零件以及使用工具，操作面板13下端的抽屉3可物品进行存储，当零件组装完成后，由第一滑杆18打开滑动的开孔挡板16至另一端，然后滑动第二滑杆17上和矩形槽内的除尘刷板5将杂物移动至开孔挡板16一侧并倒至斜面储物层14内部，接着将斜面储物层14一侧的吸尘器15打开，将杂物内的灰尘进行处理，处理完成后打开斜面储物层14一侧的开箱门由倾倒板倒出杂物，装置使用完成后，打开滑轮2一侧的滑轮脚刹由滑轮2移动即可。

[0022] 以上所述，仅为本实用新型较佳的具体实施方式，但本实用新型的保护范围并不局限于此，任何熟悉本技术领域的技术人员在本实用新型揭露的技术范围内，根据本实用新型的技术方案及其实用新型构思加以等同替换或改变，都应涵盖在本实用新型的保护范围之内。

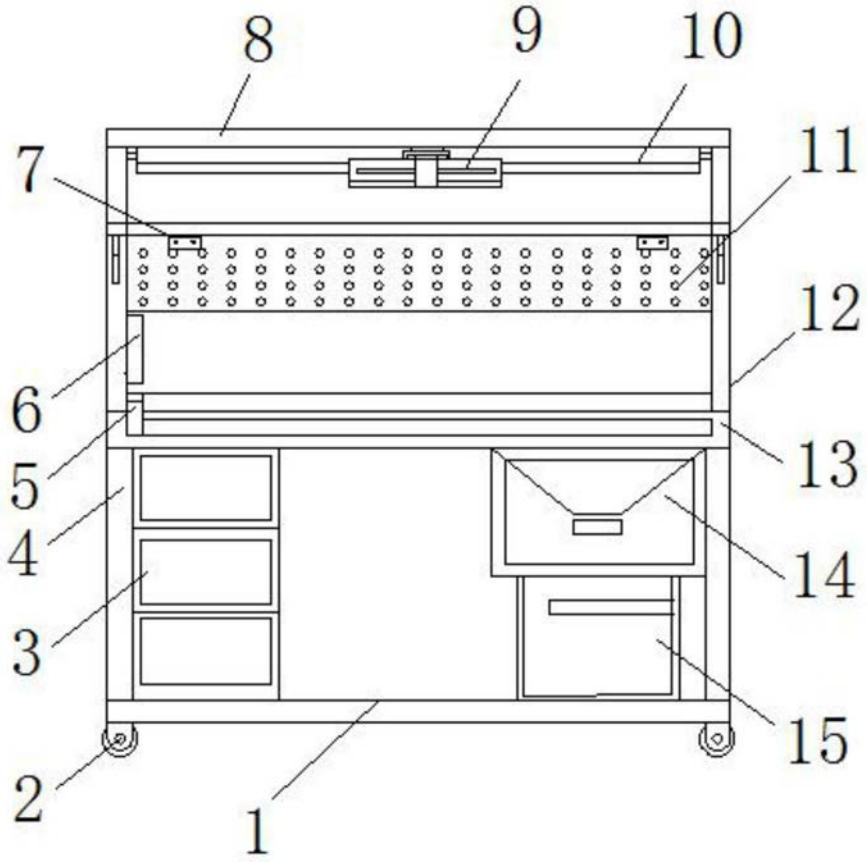

图1

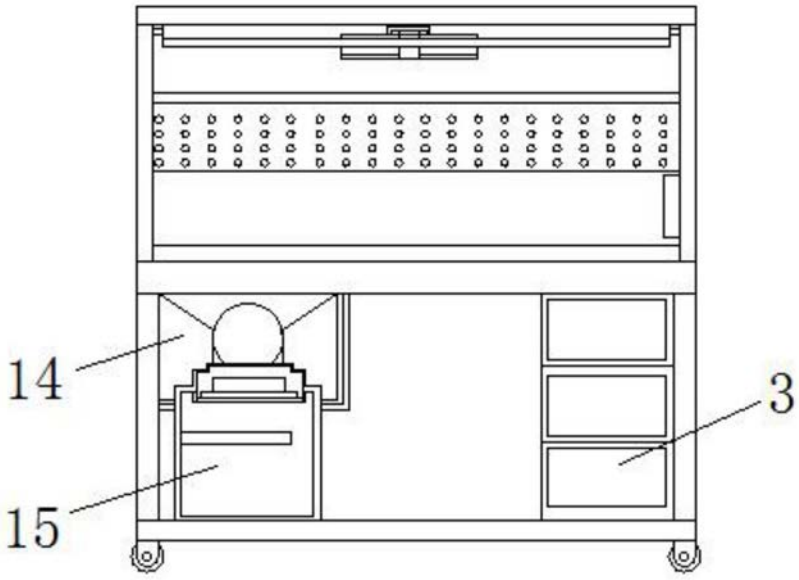

图2

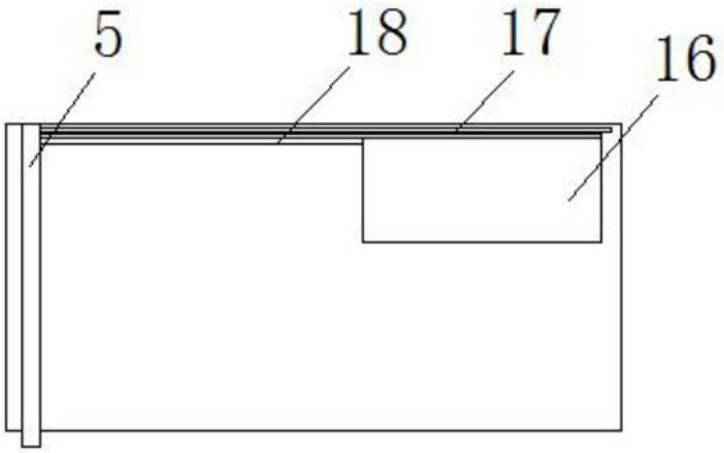

图3