(19)中华人民共和国国家知识产权局

(12)发明专利申请

(10)申请公布号 CN 103062817 A
(43)申请公布日 2013.04.24

(21)申请号 201310049850.6

(22)申请日 2013.02.08

(71)申请人 谢逢华
地址 361005 福建省厦门市思明区碧山路68号2706室

(72)发明人 谢逢华 谢逢杰

(51)Int.Cl.
F24C 15/20(2006.01)

权利要求书1页 说明书3页 附图2页

(54)发明名称

抽烟油机导风板

(57)摘要

本发明公开了一种抽烟油机导风板，其特征在于：所述的导风板(1)由3片或4片透明PVC板或有机玻璃板制成的油烟引风导流方形风道，导风板(1)上方边沿相连橡胶磁条(4)与抽烟油机(7)正面和左右两侧或后部外壳体周边吸附连接，导风板(1)中部设置的磁扣(3)作为导风板(1)组合和扩展架(2)相连的扩展架橡胶磁条(401)吸附连接，本导风板均可与各种悬吊挂式和壁挂式抽烟油机配套或生产厂家配套，组装不需螺丝刀，上下高度和角度可调，有效解决了抽烟油机残余油烟外逸造成厨房或室内污染的问题，适用于家庭厨房和小型实验室排烟或排废气使用。

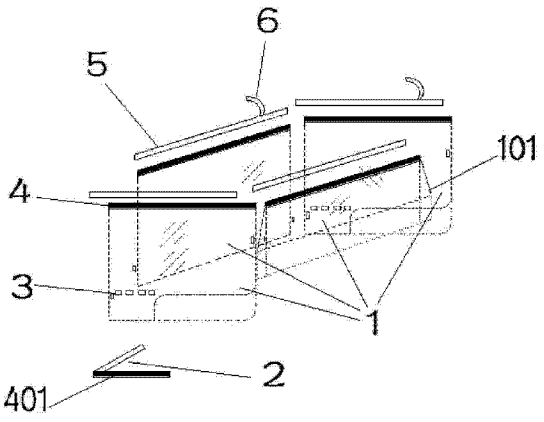

CN 103062817 A

1. 一种抽烟油机导风板，包括，导风板（1）、扩展架（2）、磁扣（3）、橡胶磁条（4）、铁皮胶贴条（5）、胶纸条（6）、扩展角（101）、扩展架橡胶磁条（401），其特征在于：所述的导风板（1）由 3 片或 4 片透明 PVC 板或有机玻璃板制成的油烟引风导流方形风道，导风板（1）上方边沿相连橡胶磁条（4）与抽烟油机（7）正面和左右两侧或后部外壳体周边吸附连接，导风板（1）中部设置的磁扣（3）作为导风板（1）组合和扩展架（2）相连的扩展架橡胶磁条（401）吸附连接。

2. 根据权利要求 1 所述的抽烟油机导风板，其特征在于：所述的导风板（1）通过相连橡胶磁条（4）与抽烟油机（7）壳体上下吸附调整高度，两边设有展开可调扩展架（2），中部通过磁扣（3）与扩展架（2）的扩展架橡胶磁条（401）吸附，导风板（1）正面两侧的扩展角（101）按设置的展开角度修剪吻合。

3. 根据权利要求 1 或 2 所述的抽烟油机导风板，其特征在于：所述的扩展架（2）为直角式，一端为双面胶与靠壁胶结，一端为扩展架橡胶磁条（401）与导风板（1）中的磁扣（3）相连，扩展架（2）为调整固定导风板（1）两边的的展开角度。

4. 根据权利要求 1 所述的抽烟油机导风板，其特征在于：所述的导风板（1）相连的橡胶磁条（4）分为磁条面和橡胶面两层，磁条面与抽烟油机（7）铁外壳体周边吸附或铁皮胶贴条（5）吸附，橡胶面可伸缩或扩展通过双面胶与导风板（1）胶结。

5. 根据权利要求 3 所述的抽烟油机导风板，其特征在于：所述的抽烟油机导风板（1）配有与不锈钢或不导磁材料的抽烟油机（7）外壳体周边胶结的铁皮胶贴条（5）。

抽烟油机导风板

技术领域

[0001] 本发明涉及一种抽烟油机风罩，尤其涉及一种抽烟油机导风板，属于厨房排烟设备领域。

背景技术

[0002] 抽烟油机是一种厨房排烟设备净化环境，是现代每个家庭必不可少的厨房排烟设备，目前一般家用抽烟机为悬挂式或壁挂式，由于悬挂式安装位置较高时，吸油烟效果差，装低了容易碰头，壁挂式上部无遮拦，当刚炒菜时锅内急剧飘升的油烟不易聚集机体内，使锅外侧的油烟迅速飘散，造成这种残余油烟外逸污染厨房或室内，功率再大抽烟油机也无法控制这些飘散溢出的油烟，这个问题至今无法彻底解决，因此，人们渴望抽烟油机就是能把所有锅外四周的油烟都能收集彻底排除，从而净化厨房环境，不必为了装了抽油烟机还要考虑残余油烟的问题而专门设置隔离厨房与饭厅烦恼，并能减少能耗和噪音，改善家居环境，提高吸排效益，让家庭享受低碳、环保、节能带来的好处。

发明内容

[0003] 本发明就是克服上述技术问题，提供一种由 3 片或 4 片透明 PVC 板或有机玻璃板材料组成的抽烟油机导风板风道，导风板上边沿相连橡胶磁条与抽烟油机正面和左右两侧或后部周围边相吸附连接固定，形成油烟引风导流风道，用于悬挂式或壁挂式等多种抽烟油机组合使用，解决了炒菜时锅内急剧飘升的全部油烟问题，完全消除了油烟出现溢流室内现象，弥补现有的抽烟油机存在的吸力不足，进一步提升吸油烟的效果，该导风板包括，导风板、扩展架、磁扣、橡胶磁条、铁皮胶贴条、胶纸条、扩展角、扩展架橡胶磁条，其特征在于，所述的导风板由 3 片或 4 片透明 PVC 板或有机玻璃板制成的油烟引风导流方形风道，导风板上方边沿相连橡胶磁条与抽烟油机正面和左右两侧或后部外壳体周边吸附连接，导风板中部设置的磁扣作为导风板组合和扩展架相连的扩展架橡胶磁条吸附连接。

[0004] 所述的抽烟油机导风板通过相连橡胶磁条与抽烟油机壳体上下吸附调整高度，两边设有展开可调扩展架，中部通过磁扣与扩展架的扩展架橡胶磁条吸附，导风板正面两侧设有扩展角按设置的展开角度修剪吻合。

[0005] 所述的抽烟油机导风板扩展架为直角式，一端为双面胶与靠壁胶结，一端为扩展架橡胶磁条与导风板中的磁扣相连，扩展架为调整固定导风板两边的的展开角度。

[0006] 所述的抽烟油机导风板相连的橡胶磁条分为磁条面和橡胶面两层，磁条面与抽烟油机铁外壳体周边吸附或铁皮胶贴条吸附，橡胶面可伸缩或扩展通过双面胶与导风板胶结。

[0007] 所述的抽烟油机导风板配有与不锈钢或不导磁材料的抽烟油机外壳体周边胶结的铁皮胶贴条。

[0008] 本发明的抽烟油机导风板的有益效果是，所述的导风板通过橡胶磁条随便吸附抽烟油机外壳体周围，均可与各种悬吊挂式和壁挂式抽烟油机配套或生产厂家配套，组装不

需螺丝刀，上下高度和角度可调，具有拆装清洗方便、制作简单、价格便宜、抽风强力、美观耐用、减少噪音、节约能耗，吸风口与火心距离科学，避免热量损失，有效解决了抽烟油机残余油烟外逸造成厨房或室内污染的问题，保证所产生的油烟均能排出至室外，适用于家庭厨房和小型实验室排废气使用。

附图说明

[0009] 图 1 导风板构造分解示意图

图 2 导风板与悬挂式抽烟油机组合效果剖面图

图 3 导风板用于实验室通风两边扩展正面效果示意图

图 4 导风板与壁挂式抽烟油机配套组合剖面效果图

图 5 导风板与壁挂式抽烟油机组合侧面效果图

附图中，1. 导风板，2. 扩展架，3. 磁扣，4. 橡胶磁条，5. 铁皮胶贴条，6. 胶纸条，7. 抽烟油机，8. 灶，101. 扩展角，401. 扩展架橡胶磁条。

具体实施方式

[0010] 以下结合附图对本发明技术方案进行描述：

在图 1 图 2 中，本发明的抽烟油机导风板，采用 3 片或 4 片透明 PVC 板或有机玻璃板边沿通过双面胶连接橡胶磁条，直接吸附各种铁制抽烟油机周围上，安装拆卸组合不需螺丝刀，该导风板包括，导风板 1、扩展架 2、磁扣 3、橡胶磁条 4、铁皮胶贴条 5、胶纸条 6、抽烟油机 7、灶 8、扩展角 101、扩展架橡胶磁条 401，所述的导风板 1 由 3 片或 4 片透明 PVC 板或有机玻璃板制成的油烟引风导流方形风道，导风板 1 上方边沿相连橡胶磁条 4 与抽烟油机 7 正面和左右两侧或后部外壳体周边吸附连接，导风板 1 中部通过磁扣 3 吸附相连，导风板 1 中部设置的磁扣 3 作为导风板 1 组合和扩展架 2 相连的扩展架橡胶磁条 401 吸附连接，该导风板直接吸附抽烟油机外壳体周边上，与悬吊挂式或壁挂式的各种铁制外壳抽烟油机 7 均可吸附配套组合使用，当与不锈钢或不吸磁铁材料的各种抽烟油机配套时，只需在抽烟油机外壳体周边增加一条铁皮胶贴条 5 胶结后即可与之吸附组合安装，解决了炒菜时锅内急剧飘升的全部油烟问题，完全消除了油烟出现溢流现象。

[0011] 在图 2 图 3 中，所述的导风板 1 通过相连橡胶磁条 4 与抽烟油机 7 壳体上下吸附调整高度，两边设有展开可调扩展架 2，中部通过磁扣 3 与扩展架 2 的扩展架橡胶磁条 401 吸附，导风板 1 正面两侧设有扩展角 101，按组合设置的展开角度修剪吻合，所述的扩展架 2 为直角式，一端为双面胶与靠壁胶结，一端为扩展架橡胶磁条 401 与导风板 1 中的磁扣 3 相连，扩展架 2 为调整固定导风板 1 两边的的展开角度，导风板 1 中部设置的磁扣 3 作为导风板 1 中间组合和与扩展架 2 相连的扩展架橡胶磁条 401 吸附，当增加正面导风板往下延伸时可以防止炒菜时油飞溅至人的眼睛或油烟直接吸入对人体侵害，见图 3 两侧和示意虚线。

[0012] 所述的导风板 1 相连的橡胶磁条 4 分为磁条面和橡胶面两层，磁条面与抽烟油机 7 铁外壳体周边吸附或铁皮胶贴条 5 吸附，橡胶面可伸缩或扩展通过双面胶与导风板 1 胶结，橡胶磁条 4 与抽烟油机 7 吸风口外壳体周边吸附组合，自由调整上下高度，见图 1，组装和拆卸简单方便不需螺丝刀，不管锅大小，操纵自如，导风板 1 长度可根据吸风口与火心距

离或按图中虚线形状修剪。

[0013] 所述的抽烟油机导风板 1 配有与不锈钢或不吸磁材料的抽烟油机 7 外壳体周边胶结的铁皮胶贴条 5，使用时，撕开铁皮胶贴条 5 面的胶纸条 6 后，铁皮胶贴条 5 与抽烟油机 7 不吸磁的外壳体周边胶结，导风板 1 通过相连的橡胶磁条 4 即可与之吸附。

[0014] 本发明可与各种抽烟油机 7 配套，也可作为小实验室通风使用，避免实验时化学刺鼻气体或电子焊接气体对室内产生污染，见图 3 所示，导风板 1 采用橡胶磁条 4 固定，当人体或头部碰到时，因磁条相吸作用导风板 1 只能倾斜不会掉落，更不会对人体产生伤害，彻底杜绝了残余油烟外逸对厨房和室内的污染。

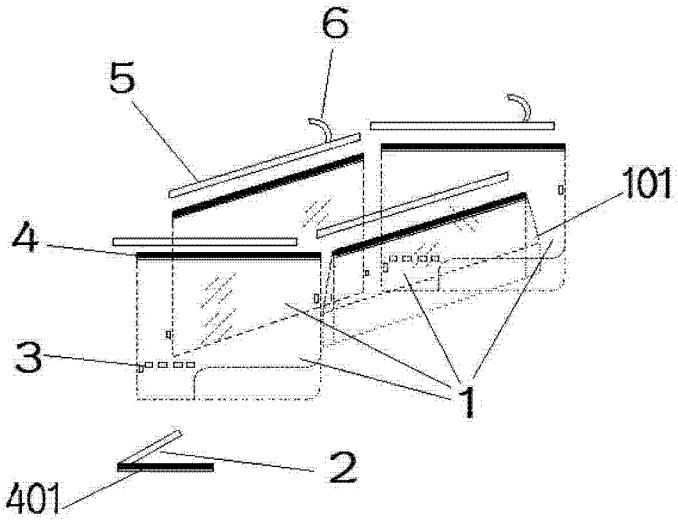

图 1

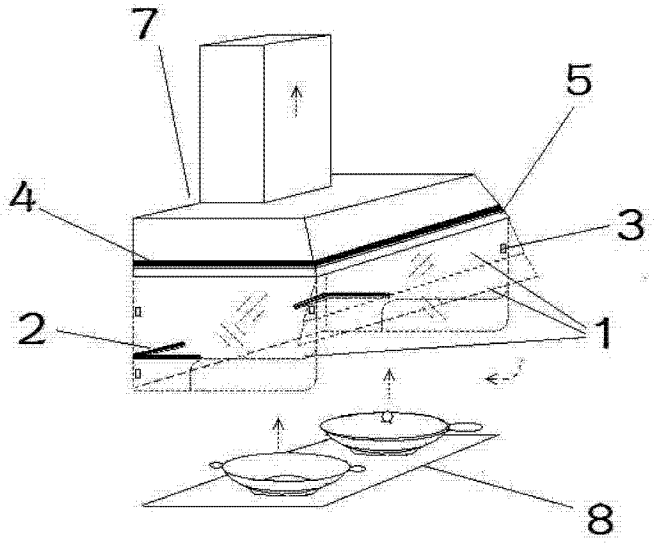

图 2

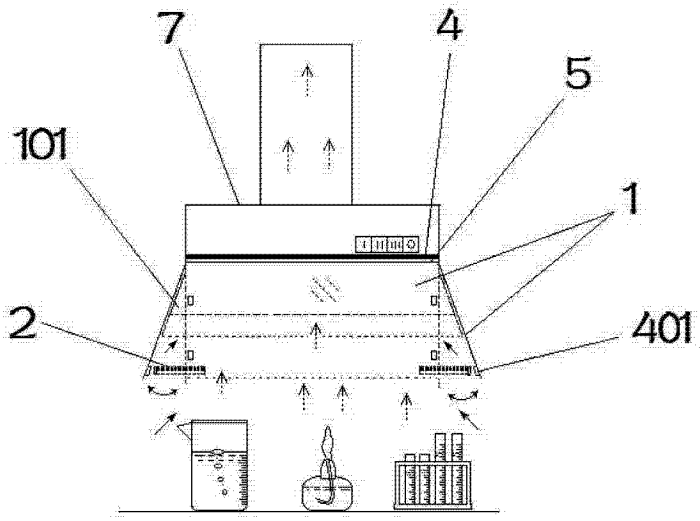

图 3

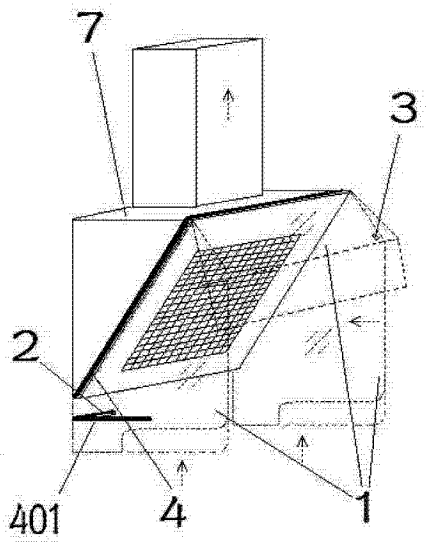

图 4

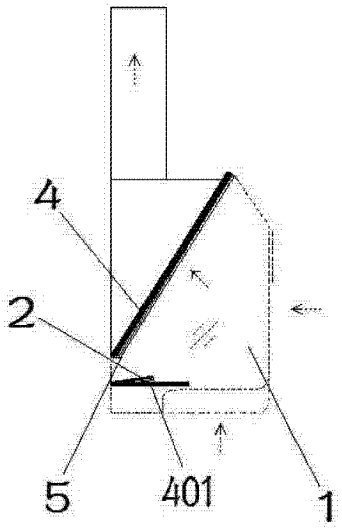

图 5