(19)国家知识产权局

(12)实用新型专利

(10)授权公告号 CN 221742219 U
(45)授权公告日 2024.09.20

(21)申请号 202420248877.1

(22)申请日 2024.02.01

(73)专利权人 泰州海本蓬网有限公司
地址 225300 江苏省泰州市经济开发区高新技术园

(72)发明人 于荣贵 于海洋

(51)Int.Cl.
E04H 15/32(2006.01)
E04H 15/54(2006.01)

权利要求书1页 说明书3页 附图4页

(54)实用新型名称

一种篷布连接安装配件

(57)摘要

本实用新型涉及蓬布安装组件技术领域,尤其涉及一种篷布连接安装配件。本实用新型采用的技术方案是:包括主体稳定止位板,所述主体稳定止位板的左侧设有配合连接组合柱,所述主体稳定止位板的上端设有过度配合连接板,配合连接组合柱的左侧端面中心位置设有贯穿整体右侧的圆柱形连接配合紧固孔,过度配合连接板的右侧设有垂直向上的安装连接支撑板,安装连接支撑板的左侧设有开口向上且将整体右侧完全贯穿的配合放置组合槽。本实用新型的优点是:能够实现蓬布与安装架之间的转接安装配合,起到辅助固定蓬布的作用,在进行安装时能够保障下端蓬布连接位置与上端安装架配合位置具有一定的隔离空间,安装时的整体强度更好。

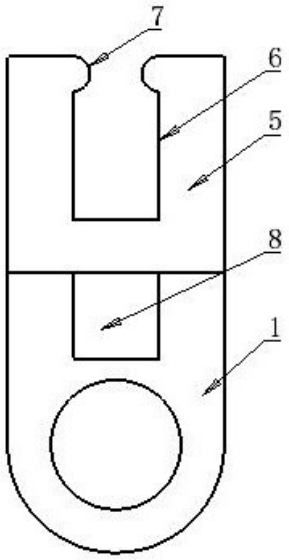

CN 221742219 U

1.一种篷布连接安装配件,其特征在于:包括主体稳定止位板(1),所述主体稳定止位板(1)的左侧设有一体成型的圆柱形配合连接组合柱(2),所述主体稳定止位板(1)的上端设有一体成型方向水平向右侧的过度配合连接板(4),所述配合连接组合柱(2)的左侧端面中心位置设有贯穿整体右侧的圆柱形连接配合紧固孔(3),所述过度配合连接板(4)的右侧设有垂直向上的安装连接支撑板(5),所述安装连接支撑板(5)的左侧设有开口向上且将整体右侧完全贯穿的配合放置组合槽(6),所述配合放置组合槽(6)的上端前后位置分别设有一体成型的限位安全配合凸台(7),所述限位安全配合凸台(7)的外侧为圆弧形结构,所述限位安全配合凸台(7)未超出所述配合放置组合槽(6)的区域。

2.根据权利要求1所述的一种篷布连接安装配件,其特征在于:所述过度配合连接板(4)的宽度与所述主体稳定止位板(1)的宽度相同。

3.根据权利要求1所述的一种篷布连接安装配件,其特征在于:所述过度配合连接板(4)的下端与所述主体稳定止位板(1)连接位置设有主体加固支撑板(8)。

4.根据权利要求1所述的一种篷布连接安装配件,其特征在于:所述限位安全配合凸台(7)左右方向的长度与所述安装连接支撑板(5)左右方向的厚度相同。

5.根据权利要求1所述的一种篷布连接安装配件,其特征在于:所述连接配合紧固孔(3)的前后两侧边缘位置设有安装组合便捷倒角结构。

一种篷布连接安装配件

技术领域

[0001] 本实用新型涉及篷布安装组件技术领域,尤其涉及一种篷布连接安装配件。

背景技术

[0002] 在进行房屋的篷布配合安装时,通常需要配合紧固螺栓或安装架进行固定配合,篷布上通常仅设置压扣孔,在进行安装时需要配合绳索或螺栓进行紧固配合,紧固时与安装架之间的配合时,连接强度相对较低,而采用单独的加固配件在进行紧固配合时,常用采用板类结构进行压边安装,配合安装时的无法满足具有间隔空间的安装架的配合需求。

实用新型内容

[0003] 本实用新型的目的是提供一种篷布连接安装配件,它采用全新的结构设计,在使用时作为单独的配件进行使用,能够实现篷布与安装架之间的转接安装配合,起到辅助固定篷布的作用,在进行安装时能够保障下端篷布连接位置与上端安装架配合位置具有一定的隔离空间,安装时的整体强度更好,上端与安装架配合时的组合操作更容易,配合时的效率更高,本配件根据需要可以应用到多种不同规格的安装架上,在使用时的应用范围更广。

[0004] 本实用新型的技术方案如下:

[0005] 一种篷布连接安装配件,其特征在于:包括主体稳定止位板,所述主体稳定止位板的左侧设有一体成型的圆柱形配合连接组合柱,所述主体稳定止位板的上端设有一体成型方向水平向右侧的过度配合连接板,所述配合连接组合柱的左侧端面中心位置设有贯穿整体右侧的圆柱形连接配合紧固孔,所述过度配合连接板的右侧设有垂直向上的安装连接支撑板,所述安装连接支撑板的左侧设有开口向上且将整体右侧完全贯穿的配合放置组合槽,所述配合放置组合槽的上端前后位置分别设有一体成型的限位安全配合凸台,所述限位安全配合凸台的外侧为圆弧形结构,所述限位安全配合凸台未超出所述配合放置组合槽的区域。

[0006] 进一步的,所述过度配合连接板的宽度与所述主体稳定止位板的宽度相同。

[0007] 进一步的,所述过度配合连接板的下端与所述主体稳定止位板连接位置设有主体加固支撑板。

[0008] 进一步的,所述限位安全配合凸台左右方向的长度与所述安装连接支撑板左右方向的厚度相同。

[0009] 进一步的,所述连接配合紧固孔的前后两侧边缘位置设有安装组合便捷倒角结构。

[0010] 本实用新型的有益效果:

[0011] 本实用新型采用全新的结构设计,在使用时作为单独的配件进行使用,能够实现篷布与安装架之间的转接安装配合,起到辅助固定篷布的作用,在进行安装时能够保障下端篷布连接位置与上端安装架配合位置具有一定的隔离空间,安装时的整体强度更好,上端与安装架配合时的组合操作更容易,配合时的效率更高,本配件根据需要可以应用到多

种不同规格的安装架上,在使用时的应用范围更广。

附图说明

[0012] 图1为本实用新型的立体结构示意图;

[0013] 图2为本实用新型的正面示意图;

[0014] 图3为本实用新型的左侧示意图;

[0015] 图4为本实用新型的右侧示意图;

[0016] 图5为本实用新型的俯视示意图;

[0017] 图6为本实用新型的仰视示意图;

[0018] 图7为本实用新型第二方向的立体结构示意图;

[0019] 图中:1、主体稳定止位板,2、配合连接组合柱,3、连接配合紧固孔,4、过度配合连接板,5、安装连接支撑板,6、配合放置组合槽,7、限位安全配合凸台。

具体实施方式

[0020] 如图1至图7所示,一种篷布连接安装配件,它包括主体稳定止位板1,所述主体稳定止位板1的左侧设有一体成型的圆柱形配合连接组合柱2,此位置在使用时与蓬布上的配合孔进行套合在一起进行安装配合。所述主体稳定止位板1的上端设有一体成型方向水平向右侧的过度配合连接板4,它起过度支撑连接的作用。所述配合连接组合柱2的左侧端面中心位置设有贯穿整体右侧的圆柱形连接配合紧固孔3,此位置配合紧固螺栓进行蓬布与本配件之间的紧固连接。所述过度配合连接板4的右侧设有垂直向上的安装连接支撑板5,所述安装连接支撑板5的左侧设有开口向上且将整体右侧完全贯穿的配合放置组合槽6,此位置在进行安装时与安装架上的配合柱进行插入组合在一起,插入后配合紧固螺母即可进行紧固,配合连接操作更方便。所述配合放置组合槽6的上端前后位置分别设有一体成型的限位安全配合凸台7,使配合位置具有可靠的防松作用。所述限位安全配合凸台7的外侧为圆弧形结构,所述限位安全配合凸台7未超出所述配合放置组合槽6的区域,使此位置的结构稳定性更好。它采用全新的结构设计,在使用时作为单独的配件进行使用,能够实现蓬布与安装架之间的转接安装配合,起到辅助固定蓬布的作用,在进行安装时能够保障下端蓬布连接位置与上端安装架配合位置具有一定的隔离空间,安装时的整体强度更好,上端与安装架配合时的组合操作更容易,配合时的效率更高,本配件根据需要可以应用到多种不同规格的安装架上,在使用时的应用范围更广。

[0021] 作为优选,所述过度配合连接板4的宽度与所述主体稳定止位板1的宽度相同,使主体结构的平整性更好,在进行配合时的连接承载力更强。

[0022] 作为优选,所述过度配合连接板4的下端与所述主体稳定止位板1连接位置设有主体加固支撑板8,能够进一步提高整体的结构强度,在使用时的安全稳定性更可靠,此结构也可以设置成可拆卸的形式,在使用时的灵活性会更强。

[0023] 作为优选,所述限位安全配合凸台7左右方向的长度与所述安装连接支撑板5左右方向的厚度相同,使此结构在进行配合时的强度也更高,紧固安装时的组合牢固性更可靠。

[0024] 作为优选,所述连接配合紧固孔3的前后两侧边缘位置设有安装组合便捷倒角结构,在进行装配组合时更方便,具有配合导向的作用,能够提高组合时的配合效率。

[0025] 以上所述是本实用新型的优选实施方式,应当指出,对于本技术领域的普通技术人员来说,在不脱离本实用新型所述原理的前提下,还可以作出若干改进或替换,这些改进或替换也应视为本实用新型的保护范围。

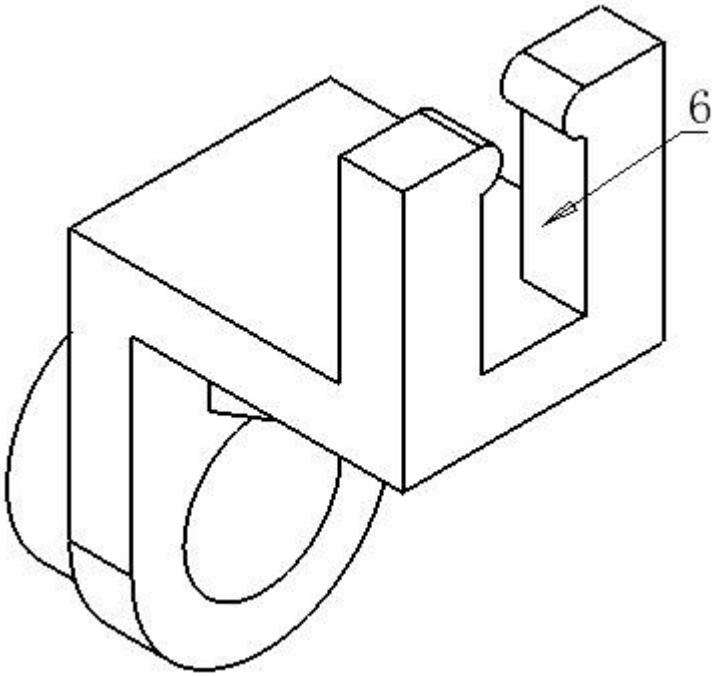

图 1

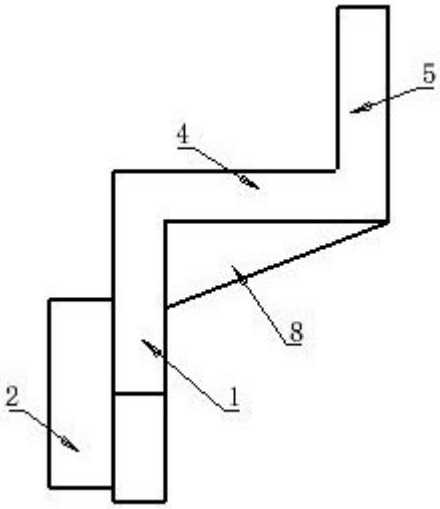

图 2

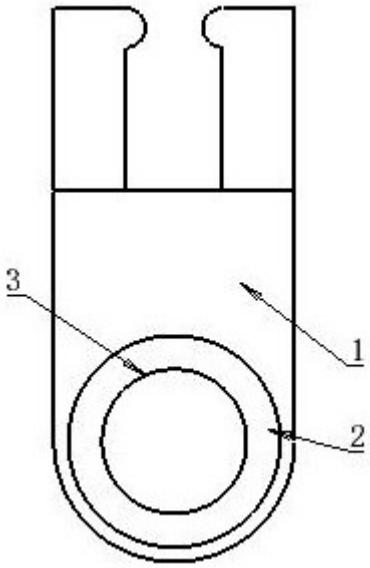

图 3

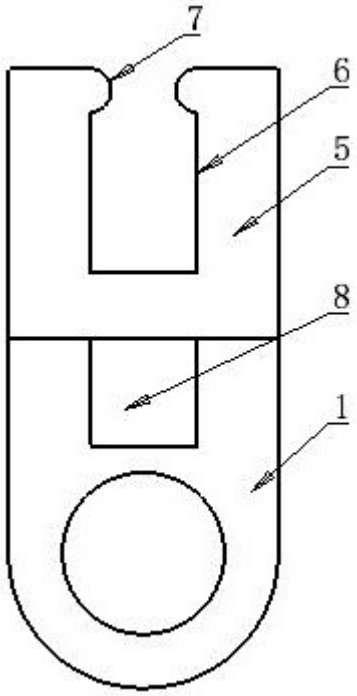

图 4

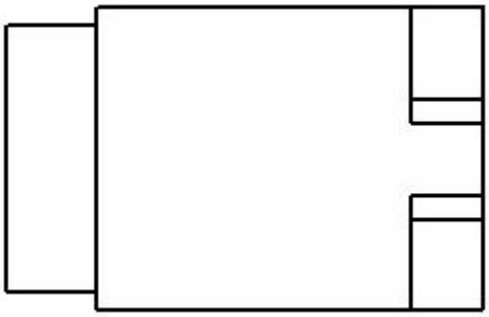

图 5

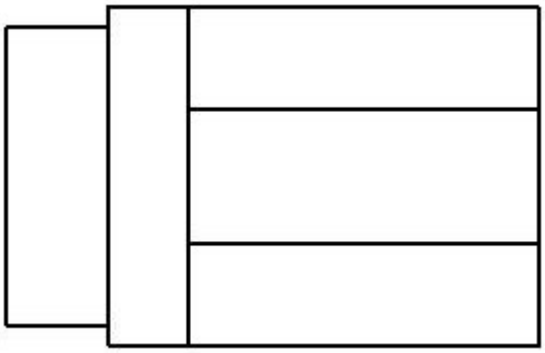

图 6

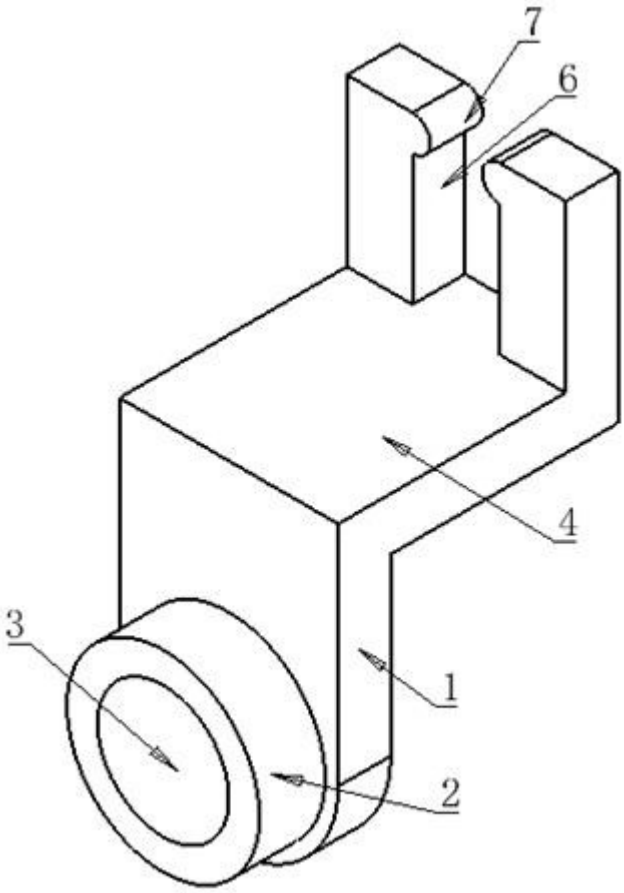

图 7