(12) NACH DEM VERTRAG ÜBER DIE INTERNATIONALE ZUSAMMENARBEIT AUF DEM GEBIET DES PATENTWESENS (PCT) VERÖFFENTLICHTE INTERNATIONALE ANMELDUNG

(19) Weltorganisation für geistiges Eigentum
Internationales Büro

(43) Internationales Veröffentlichungsdatum
13. Oktober 2011 (13.10.2011)

WIPO | PCT

(10) Internationale Veröffentlichungsnummer
WO 2011/124363 A3

(51) Internationale Patentklassifikation:
F24J 2/54 (2006.01) *F16H 1/16* (2006.01)

(21) Internationales Aktenzeichen: PCT/EP2011/001700

(22) Internationales Anmeldedatum:
6. April 2011 (06.04.2011)

(25) Einreichungssprache: Deutsch

(26) Veröffentlichungssprache: Deutsch

(30) Angaben zur Priorität:
10 2010 014 087.2 6. April 2010 (06.04.2010) DE

(71) Anmelder *(für alle Bestimmungsstaaten mit Ausnahme von US)*: **IMO HOLDING GMBH** [DE/DE]; Imostrasse 1, 91350 Gremsdorf (DE).

(72) Erfinder; und
(75) Erfinder/Anmelder *(nur für US)*: **RUSS, Erich** [DE/DE]; Poppenwind 21, 91350 Gremsdorf (DE). **SEIFERT, Lothar** [DE/DE]; Aischer Strasse 16A, 91325 Adelsdorf (DE).

(74) Anwalt: **KÜCHLER, Stefan, T.**; Färberstrasse 20, 90402 Nürnberg (DE).

(81) Bestimmungsstaaten *(soweit nicht anders angegeben, für jede verfügbare nationale Schutzrechtsart)*: AE, AG, AL, AM, AO, AT, AU, AZ, BA, BB, BG, BH, BR, BW, BY, BZ, CA, CH, CL, CN, CO, CR, CU, CZ, DE, DK, DM, DO, DZ, EC, EE, EG, ES, FI, GB, GD, GE, GH, GM, GT, HN, HR, HU, ID, IL, IN, IS, JP, KE, KG, KM, KN, KP, KR, KZ, LA, LC, LK, LR, LS, LT, LU, LY, MA, MD, ME, MG, MK, MN, MW, MX, MY, MZ, NA, NG, NI, NO, NZ, OM, PE, PG, PH, PL, PT, RO, RS, RU, SC, SD, SE, SG, SK, SL, SM, ST, SV, SY, TH, TJ, TM, TN, TR, TT, TZ, UA, UG, US, UZ, VC, VN, ZA, ZM, ZW.

(84) Bestimmungsstaaten *(soweit nicht anders angegeben, für jede verfügbare regionale Schutzrechtsart)*: ARIPO (BW, GH, GM, KE, LR, LS, MW, MZ, NA, SD, SL, SZ, TZ, UG, ZM, ZW), eurasisches (AM, AZ, BY, KG, KZ, MD, RU, TJ, TM), europäisches (AL, AT, BE, BG, CH, CY, CZ, DE, DK, EE, ES, FI, FR, GB, GR, HR, HU, IE, IS, IT, LT, LU, LV, MC, MK, MT, NL, NO, PL, PT, RO, RS, SE, SI, SK, SM, TR), OAPI (BF, BJ, CF, CG, CI, CM, GA, GN, GQ, GW, ML, MR, NE, SN, TD, TG).

Erklärungen gemäß Regel 4.17:

— *hinsichtlich der Berechtigung des Anmelders, die Priorität einer früheren Anmeldung zu beanspruchen (Regel 4.17 Ziffer iii)*

[Fortsetzung auf der nächsten Seite]

(54) **Title**: DEVICE FOR BIAXIAL ADJUSTMENT OF AN INSTALLATION, IN PARTICULAR A SOLAR PANEL UNIT

(54) **Bezeichnung** : VORRICHTUNG ZUR ZWEIACHSIGEN VERSTELLUNG EINER ANLAGE, INSBESONDERE EINER SOLARPANEEL-EINHEIT

FIG. 2

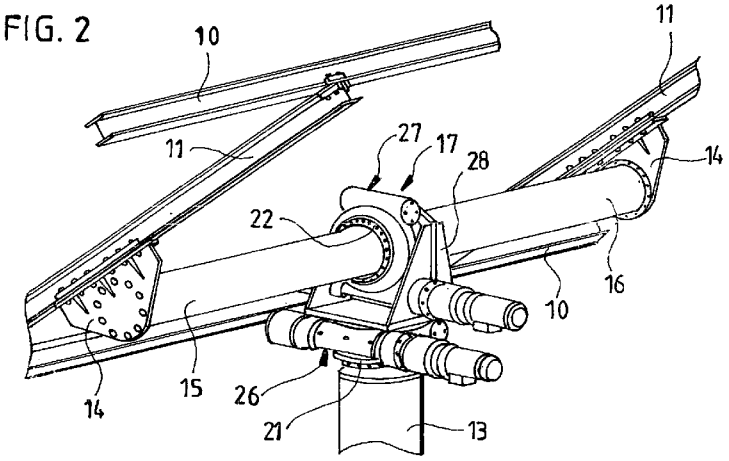

(57) **Abstract**: The invention relates to a device for biaxial adjustment of a part of an installation, in particular a solar panel unit, relative to a foundation, chassis (13) or a second installation part, about two pivot axes (13, 15) which do not extend parallel to one another, by means of a respective driven or drivable pivot unit per axle, wherein each pivot unit comprises two rings which are concentric with one another, which are mounted on one another and for reciprocal relative adjustment are or can be each coupled to a drive, wherein one ring of each of the two pivot units is connected to a common mounting assembly, whereas the respective other ring is coupled both to the installation part (1) to be adjusted and to a foundation, chassis or a second installation part (13).

(57) **Zusammenfassung**:

[Fortsetzung auf der nächsten Seite]

WO 2011/124363 A3

WO 2011/124363 A3

Veröffentlicht:

— *mit internationalem Recherchenbericht (Artikel 21 Absatz 3)*

— *vor Ablauf der für Änderungen der Ansprüche geltenden Frist; Veröffentlichung wird wiederholt, falls Änderungen eingehen (Regel 48 Absatz 2 Buchstabe h)*

(88) Veröffentlichungsdatum des internationalen Recherchenberichts:

25. Juli 2013

Die Erfindung richtet sich auf eine Vorrichtung zur zweiachsigen Verstellung eines Anlagenteils, insbesondere einer Solarpaneel - Einheit gegenüber einem Fundament, Chassis (13) oder einem zweiten Anlagenteil, um zwei Schwenkachsen (15, 13), welche nicht parallel zueinander verlaufen, mittels je einer angetriebenen oder antreibbaren Schwenkeinheit pro Achse, wobei jede Schwenkeinheit je zwei zueinander konzentrische Ringe umfaßt, welche aneinander gelagert und zur gegenseitigen Relativverstellung mit je einem Antrieb gekoppelt oder koppelbar sind, wobei je ein Ring beider Schwenkeinheiten mit einer gemeinsamen Montagebaugruppe verbunden ist, während der jeweils andere Ring mit dem zu verstellenden Anlagenteils (1) einerseits und mit einem Fundament, Chassis oder einem zweiten Anlagenteil (13) andererseits gekoppelt ist.

INTERNATIONAL SEARCH REPORT

International application No
PCT/EP2011/001700

A. CLASSIFICATION OF SUBJECT MATTER
INV. F24J2/54 F16H1/16
ADD.

According to International Patent Classification (IPC) or to both national classification and IPC

B. FIELDS SEARCHED

Minimum documentation searched (classification system followed by classification symbols)
F24J F16H B66C

Documentation searched other than minimum documentation to the extent that such documents are included in the fields searched

Electronic data base consulted during the international search (name of data base and, where practicable, search terms used)
EPO-Internal, WPI Data

C. DOCUMENTS CONSIDERED TO BE RELEVANT

Category*	Citation of document, with indication, where appropriate, of the relevant passages	Relevant to claim No.
X	DATABASE WPI Week 200935 Thomson Scientific, London, GB; AN 2009-J48401 XP002678095, -& CN 201 232 734 Y (HANGZHOU IND ELEC ENERGY SOURCES TECHN C) 6 May 2009 (2009-05-06) abstract; figures 1-5	1-31
X	WO 2010/021246 A1 (NABTESCO CORP [JP]; TANAKA SATOSHI [JP]; ASANO SHIGEKI [JP]) 25 February 2010 (2010-02-25) abstract; figures 1-4, 9	1-18, 20-23, 25,26, 31,42-47

-/--

[X] Further documents are listed in the continuation of Box C.

[X] See patent family annex.

* Special categories of cited documents :

"A" document defining the general state of the art which is not considered to be of particular relevance

"E" earlier application or patent but published on or after the international filing date

"L" document which may throw doubts on priority claim(s) or which is cited to establish the publication date of another citation or other special reason (as specified)

"O" document referring to an oral disclosure, use, exhibition or other means

"P" document published prior to the international filing date but later than the priority date claimed

"T" later document published after the international filing date or priority date and not in conflict with the application but cited to understand the principle or theory underlying the invention

"X" document of particular relevance; the claimed invention cannot be considered novel or cannot be considered to involve an inventive step when the document is taken alone

"Y" document of particular relevance; the claimed invention cannot be considered to involve an inventive step when the document is combined with one or more other such documents, such combination being obvious to a person skilled in the art

"&" document member of the same patent family

Date of the actual completion of the international search	Date of mailing of the international search report
31 May 2013	07/06/2013

Name and mailing address of the ISA/	Authorized officer
European Patent Office, P.B. 5818 Patentlaan 2 NL - 2280 HV Rijswijk Tel. (+31-70) 340-2040, Fax: (+31-70) 340-3016	Berkus, Frank

C(Continuation). DOCUMENTS CONSIDERED TO BE RELEVANT

Category*	Citation of document, with indication, where appropriate, of the relevant passages	Relevant to claim No.
	-& EP 2 327 906 A1 (NABTESCO CORP [JP]) 1 June 2011 (2011-06-01) paragraph [0024] - paragraph [0036]; figures 3, 4, 9	
X	DATABASE WPI Week 200974 Thomson Scientific, London, GB; AN 2009-Q80892 XP002697439, -& WO 2009/133750 A1 (NABTESCO CORP) 5 November 2009 (2009-11-05) abstract figures 1-5	1-18, 20-23, 25,26, 31,42-47
Y	US 2009/229597 A1 (CHOI KEE HYOK [KR] ET AL) 17 September 2009 (2009-09-17) abstract; figures 2,4-8 paragraph [0062] - paragraph [0069]	1-5, 8-31, 42-46, 48-50, 52,53
Y	DATABASE WPI Week 200950 Thomson Scientific, London, GB; AN 2009-L74779 XP002678096, -& CN 201 269 283 Y (GREEN SOURCE TECHNOLOGY CO LTD) 8 July 2009 (2009-07-08) abstract; figures 1-10	1-5, 8-31, 42-46, 48-50, 52,53
Y	DE 93 11 316 U1 (IMO IND MOMENTENLAGER STOLL & [DE]) 14 October 1993 (1993-10-14) claim 1; figures 1-3	2,18-24, 26-30
Y	DATABASE WPI Week 197933 5 November 1978 (1978-11-05) Thomson Scientific, London, GB; AN 1979-H0802B XP002697440, -& SU 631 436 A1 (CON ROAD EQPT RES) 5 November 1978 (1978-11-05) abstract; figures 1,2	2,18-24, 26-30
A	US 5 957 000 A (PECORARI PAUL A [US]) 28 September 1999 (1999-09-28) abstract; figures 1-4 column 2, line 18 - column 3, line 10	1-31, 42-46, 48-50, 52,53

-/--

INTERNATIONAL SEARCH REPORT

International application No
PCT/EP2011/001700

C(Continuation). DOCUMENTS CONSIDERED TO BE RELEVANT

Category*	Citation of document, with indication, where appropriate, of the relevant passages	Relevant to claim No.
A	EP 2 063 200 A1 (SIEMENS GEARED MOTORS GMBH [DE]) 27 May 2009 (2009-05-27) abstract; figure 1	1-31
A	WO 2009/054020 A2 (CHIORLIN ALESSANDRO [IT]) 30 April 2009 (2009-04-30) abstract; figures 1-4	1-31, 42-53
A	WO 2007/128401 A1 (CHIORLIN ALESSANDRO [IT]) 15 November 2007 (2007-11-15) abstract; figures 1, 10 page 9, line 6 - line 21	1-31, 42-53

INTERNATIONAL SEARCH REPORT

International application No.
PCT/EP2011/001700

Box No. II Observations where certain claims were found unsearchable (Continuation of item 2 of first sheet)

This international search report has not been established in respect of certain claims under Article 17(2)(a) for the following reasons:

1. ☐ Claims Nos.:
because they relate to subject matter not required to be searched by this Authority, namely:

2. ☐ Claims Nos.:
because they relate to parts of the international application that do not comply with the prescribed requirements to such an extent that no meaningful international search can be carried out, specifically:

3. ☐ Claims Nos.:
because they are dependent claims and are not drafted in accordance with the second and third sentences of Rule 6.4(a).

Box No. III Observations where unity of invention is lacking (Continuation of item 3 of first sheet)

This International Searching Authority found multiple inventions in this international application, as follows:

see supplemental sheet

1. ☐ As all required additional search fees were timely paid by the applicant, this international search report covers all searchable claims.

2. ☐ As all searchable claims could be searched without effort justifying additional fees, this Authority did not invite payment of additional fees.

3. ☒ As only some of the required additional search fees were timely paid by the applicant, this international search report covers only those claims for which fees were paid, specifically claims Nos.:

1-31, 42-53

4. ☐ No required additional search fees were timely paid by the applicant. Consequently, this international search report is restricted to the invention first mentioned in the claims; it is covered by claims Nos.:

Remark on Protest

☐ The additional search fees were accompanied by the applicant's protest and, where applicable, the payment of a protest fee.

☐ The additional search fees were accompanied by the applicant's protest but the applicable protest fee was not paid within the time limit specified in the invitation.

☒ No protest accompanied the payment of additional search fees.

The International Searching Authority has determined that this international application contains multiple (groups of) inventions, as follows:

1. Claims 1-31

An apparatus for adjusting a piece of equipment about two axes, comprising a pivot unit with two concentric ring elements for each axis, rolling bearings and a drive mechanism with a screw thread.

2. Claims 1, 32-41

An apparatus for adjusting a piece of equipment about two axes, comprising a pivot unit with two concentric ring elements for each axis and a braking arrangement.

3. Claims 1, 42-53

An apparatus for adjusting a piece of equipment about two axes, comprising a pivot unit with two concentric ring elements for each axis and an assembly with a flat connection face.

INTERNATIONAL SEARCH REPORT

Information on patent family members

International application No
PCT/EP2011/001700

Patent document cited in search report	Publication date	Patent family member(s)	Publication date
CN 201232734 Y	06-05-2009	NONE	
WO 2010021246 A1	25-02-2010	CN 102132070 A	20-07-2011
		EP 2327906 A1	01-06-2011
		US 2011132433 A1	09-06-2011
		WO 2010021246 A1	25-02-2010
EP 2327906 A1	01-06-2011	CN 102132070 A	20-07-2011
		EP 2327906 A1	01-06-2011
		US 2011132433 A1	09-06-2011
		WO 2010021246 A1	25-02-2010
WO 2009133750 A1	05-11-2009	JP 2009267242 A	12-11-2009
		WO 2009133750 A1	05-11-2009
US 2009229597 A1	17-09-2009	JP 2009218551 A	24-09-2009
		KR 100842773 B1	01-07-2008
		US 2009229597 A1	17-09-2009
CN 201269283 Y	08-07-2009	NONE	
DE 9311316 U1	14-10-1993	AT 136347 T	15-04-1996
		AU 678003 B2	15-05-1997
		CA 2127131 A1	20-12-1994
		CN 1101109 A	05-04-1995
		DE 9311316 U1	14-10-1993
		DE 59400180 D1	09-05-1996
		DK 0631068 T3	19-08-1996
		EP 0631068 A1	28-12-1994
		ES 2086978 T3	01-07-1996
		JP 2914476 B2	28-06-1999
		JP H07139594 A	30-05-1995
SU 631436 A1	05-11-1978	NONE	
US 5957000 A	28-09-1999	NONE	
EP 2063200 A1	27-05-2009	EP 2063200 A1	27-05-2009
		US 2009133521 A1	28-05-2009
WO 2009054020 A2	30-04-2009	NONE	
WO 2007128401 A1	15-11-2007	EP 2013914 A1	14-01-2009
		WO 2007128401 A1	15-11-2007

INTERNATIONALER RECHERCHENBERICHT

Internationales Aktenzeichen
PCT/EP2011/001700

A. KLASSIFIZIERUNG DES ANMELDUNGSGEGENSTANDES
INV. F24J2/54 F16H1/16
ADD.

Nach der Internationalen Patentklassifikation (IPC) oder nach der nationalen Klassifikation und der IPC

B. RECHERCHIERTE GEBIETE

Recherchierter Mindestprüfstoff (Klassifikationssystem und Klassifikationssymbole)
F24J F16H B66C

Recherchierte, aber nicht zum Mindestprüfstoff gehörende Veröffentlichungen, soweit diese unter die recherchierten Gebiete fallen

Während der internationalen Recherche konsultierte elektronische Datenbank (Name der Datenbank und evtl. verwendete Suchbegriffe)
EPO-Internal, WPI Data

C. ALS WESENTLICH ANGESEHENE UNTERLAGEN

Kategorie*	Bezeichnung der Veröffentlichung, soweit erforderlich unter Angabe der in Betracht kommenden Teile	Betr. Anspruch Nr.
X	DATABASE WPI Week 200935 Thomson Scientific, London, GB; AN 2009-J48401 XP002678095, -& CN 201 232 734 Y (HANGZHOU IND ELEC ENERGY SOURCES TECHN C) 6. Mai 2009 (2009-05-06) Zusammenfassung; Abbildungen 1-5 -----	1-31
X	WO 2010/021246 A1 (NABTESCO CORP [JP]; TANAKA SATOSHI [JP]; ASANO SHIGEKI [JP]) 25. Februar 2010 (2010-02-25) Zusammenfassung; Abbildungen 1-4, 9 -/--	1-18, 20-23, 25,26, 31,42-47

[X] Weitere Veröffentlichungen sind der Fortsetzung von Feld C zu entnehmen [X] Siehe Anhang Patentfamilie

* Besondere Kategorien von angegebenen Veröffentlichungen :

"A" Veröffentlichung, die den allgemeinen Stand der Technik definiert, aber nicht als besonders bedeutsam anzusehen ist

"E" frühere Anmeldung oder Patent, die bzw. das jedoch erst am oder nach dem internationalen Anmeldedatum veröffentlicht worden ist

"L" Veröffentlichung, die geeignet ist, einen Prioritätsanspruch zweifelhaft erscheinen zu lassen, oder durch die das Veröffentlichungsdatum einer anderen im Recherchenbericht genannten Veröffentlichung belegt werden soll oder die aus einem anderen besonderen Grund angegeben ist (wie ausgeführt)

"O" Veröffentlichung, die sich auf eine mündliche Offenbarung, eine Benutzung, eine Ausstellung oder andere Maßnahmen bezieht

"P" Veröffentlichung, die vor dem internationalen Anmeldedatum, aber nach dem beanspruchten Prioritätsdatum veröffentlicht worden ist

"T" Spätere Veröffentlichung, die nach dem internationalen Anmeldedatum oder dem Prioritätsdatum veröffentlicht worden ist und mit der Anmeldung nicht kollidiert, sondern nur zum Verständnis des der Erfindung zugrundeliegenden Prinzips oder der ihr zugrundeliegenden Theorie angegeben ist

"X" Veröffentlichung von besonderer Bedeutung; die beanspruchte Erfindung kann allein aufgrund dieser Veröffentlichung nicht als neu oder auf erfinderischer Tätigkeit beruhend betrachtet werden

"Y" Veröffentlichung von besonderer Bedeutung; die beanspruchte Erfindung kann nicht als auf erfinderischer Tätigkeit beruhend betrachtet werden, wenn die Veröffentlichung mit einer oder mehreren Veröffentlichungen dieser Kategorie in Verbindung gebracht wird und diese Verbindung für einen Fachmann naheliegend ist

"&" Veröffentlichung, die Mitglied derselben Patentfamilie ist

Datum des Abschlusses der internationalen Recherche	Absendedatum des internationalen Recherchenberichts
31. Mai 2013	07/06/2013

Name und Postanschrift der Internationalen Recherchenbehörde	Bevollmächtigter Bediensteter
Europäisches Patentamt, P.B. 5818 Patentlaan 2 NL - 2280 HV Rijswijk Tel. (+31-70) 340-2040, Fax: (+31-70) 340-3016	Berkus, Frank

C. (Fortsetzung) ALS WESENTLICH ANGESEHENE UNTERLAGEN

Kategorie*	Bezeichnung der Veröffentlichung, soweit erforderlich unter Angabe der in Betracht kommenden Teile	Betr. Anspruch Nr.
	-& EP 2 327 906 A1 (NABTESCO CORP [JP]) 1. Juni 2011 (2011-06-01) Absatz [0024] - Absatz [0036]; Abbildungen 3, 4, 9	

X	DATABASE WPI Week 200974 Thomson Scientific, London, GB; AN 2009-Q80892 XP002697439, -& WO 2009/133750 A1 (NABTESCO CORP) 5. November 2009 (2009-11-05) Zusammenfassung Abbildungen 1-5	1-18, 20-23, 25,26, 31,42-47

Y	US 2009/229597 A1 (CHOI KEE HYOK [KR] ET AL) 17. September 2009 (2009-09-17) Zusammenfassung; Abbildungen 2,4-8 Absatz [0062] - Absatz [0069]	1-5, 8-31, 42-46, 48-50, 52,53

Y	DATABASE WPI Week 200950 Thomson Scientific, London, GB; AN 2009-L74779 XP002678096, -& CN 201 269 283 Y (GREEN SOURCE TECHNOLOGY CO LTD) 8. Juli 2009 (2009-07-08) Zusammenfassung; Abbildungen 1-10	1-5, 8-31, 42-46, 48-50, 52,53

Y	DE 93 11 316 U1 (IMO IND MOMENTENLAGER STOLL & [DE]) 14. Oktober 1993 (1993-10-14) Anspruch 1; Abbildungen 1-3	2,18-24, 26-30

Y	DATABASE WPI Week 197933 5. November 1978 (1978-11-05) Thomson Scientific, London, GB; AN 1979-H0802B XP002697440, -& SU 631 436 A1 (CON ROAD EQPT RES) 5. November 1978 (1978-11-05) Zusammenfassung; Abbildungen 1,2	2,18-24, 26-30

A	US 5 957 000 A (PECORARI PAUL A [US]) 28. September 1999 (1999-09-28) Zusammenfassung; Abbildungen 1-4 Spalte 2, Zeile 18 - Spalte 3, Zeile 10	1-31, 42-46, 48-50, 52,53

	-/--	

INTERNATIONALER RECHERCHENBERICHT

Internationales Aktenzeichen
PCT/EP2011/001700

C. (Fortsetzung) ALS WESENTLICH ANGESEHENE UNTERLAGEN

Kategorie*	Bezeichnung der Veröffentlichung, soweit erforderlich unter Angabe der in Betracht kommenden Teile	Betr. Anspruch Nr.
A	EP 2 063 200 A1 (SIEMENS GEARED MOTORS GMBH [DE]) 27. Mai 2009 (2009-05-27) Zusammenfassung; Abbildung 1	1-31
A	WO 2009/054020 A2 (CHIORLIN ALESSANDRO [IT]) 30. April 2009 (2009-04-30) Zusammenfassung; Abbildungen 1-4	1-31, 42-53
A	WO 2007/128401 A1 (CHIORLIN ALESSANDRO [IT]) 15. November 2007 (2007-11-15) Zusammenfassung; Abbildungen 1, 10 Seite 9, Zeile 6 - Zeile 21	1-31, 42-53

INTERNATIONALER RECHERCHENBERICHT

Internationales Aktenzeichen
PCT/EP2011/001700

Feld Nr. II Bemerkungen zu den Ansprüchen, die sich als nicht recherchierbar erwiesen haben (Fortsetzung von Punkt 2 auf Blatt 1)

Gemäß Artikel 17(2)a) wurde aus folgenden Gründen für bestimmte Ansprüche kein internationaler Recherchenbericht erstellt:

1. ☐ Ansprüche Nr.
weil sie sich auf Gegenstände beziehen, zu deren Recherche diese Behörde nicht verpflichtet ist, nämlich

2. ☐ Ansprüche Nr.
weil sie sich auf Teile der internationalen Anmeldung beziehen, die den vorgeschriebenen Anforderungen so wenig entsprechen, dass eine sinnvolle internationale Recherche nicht durchgeführt werden kann, nämlich

3. ☐ Ansprüche Nr.
weil es sich dabei um abhängige Ansprüche handelt, die nicht entsprechend Satz 2 und 3 der Regel 6.4 a) abgefasst sind.

Feld Nr. III Bemerkungen bei mangelnder Einheitlichkeit der Erfindung (Fortsetzung von Punkt 3 auf Blatt 1)

Diese Internationale Recherchenbehörde hat festgestellt, dass diese internationale Anmeldung mehrere Erfindungen enthält:

siehe Zusatzblatt

1. ☐ Da der Anmelder alle erforderlichen zusätzlichen Recherchengebühren rechtzeitig entrichtet hat, erstreckt sich dieser internationale Recherchenbericht auf alle recherchierbaren Ansprüche.

2. ☐ Da für alle recherchierbaren Ansprüche die Recherche ohne einen Arbeitsaufwand durchgeführt werden konnte, der zusätzliche Recherchengebühr gerechtfertigt hätte, hat die Behörde nicht zur Zahlung solcher Gebühren aufgefordert.

3. ☒ Da der Anmelder nur einige der erforderlichen zusätzlichen Recherchengebühren rechtzeitig entrichtet hat, erstreckt sich dieser internationale Recherchenbericht nur auf die Ansprüche, für die Gebühren entrichtet worden sind, nämlich auf die Ansprüche Nr.
1-31, 42-53

4. ☐ Der Anmelder hat die erforderlichen zusätzlichen Recherchengebühren nicht rechtzeitig entrichtet. Dieser internationale Recherchenbericht beschränkt sich daher auf die in den Ansprüchen zuerst erwähnte Erfindung; diese ist in folgenden Ansprüchen erfasst:

Bemerkungen hinsichtlich eines Widerspruchs

☐ Der Anmelder hat die zusätzlichen Recherchengebühren unter Widerspruch entrichtet und die gegebenenfalls erforderliche Widerspruchsgebühr gezahlt.

☐ Die zusätzlichen Recherchengebühren wurden vom Anmelder unter Widerspruch gezahlt, jedoch wurde die entsprechende Widerspruchsgebühr nicht innerhalb der in der Aufforderung angegebenen Frist entrichtet.

☒ Die Zahlung der zusätzlichen Recherchengebühren erfolgte ohne Widerspruch.

WEITERE ANGABEN **PCT/ISA/** 210

Die internationale Recherchenbehörde hat festgestellt, dass diese internationale Anmeldung mehrere (Gruppen von) Erfindungen enthält, nämlich:

1. Ansprüche: 1-31

   Vorrichtung zur zweiachsigen Verstellung eines Anlagenteils mit einer Schwenkeinheit mit zwei konzentrischen Ringelementen je Achse, Wälzlagerung und Antrieb mit Schneckengewinde.

   ---

2. Ansprüche: 1, 32-41

   Vorrichtung zur zweiachsigen Verstellung eines Anlagenteils mit einer Schwenkeinheit mit zwei konzentrischen Ringelementen je Achse und einer Bremseinrichtung.

   ---

3. Ansprüche: 1, 42-53

   Vorrichtung zur zweiachsigen Verstellung eines Anlagenteils mit einer Schwenkeinheit mit zwei konzentrischen Ringelementen je Achse und einer Montagebaugruppe mit ebener Anschlussfläche.

INTERNATIONALER RECHERCHENBERICHT

Angaben zu Veröffentlichungen, die zur selben Patentfamilie gehören

Internationales Aktenzeichen
PCT/EP2011/001700

Im Recherchenbericht angeführtes Patentdokument	Datum der Veröffentlichung	Mitglied(er) der Patentfamilie	Datum der Veröffentlichung
CN 201232734 Y	06-05-2009	KEINE	
WO 2010021246 A1	25-02-2010	CN 102132070 A	20-07-2011
		EP 2327906 A1	01-06-2011
		US 2011132433 A1	09-06-2011
		WO 2010021246 A1	25-02-2010
EP 2327906 A1	01-06-2011	CN 102132070 A	20-07-2011
		EP 2327906 A1	01-06-2011
		US 2011132433 A1	09-06-2011
		WO 2010021246 A1	25-02-2010
WO 2009133750 A1	05-11-2009	JP 2009267242 A	12-11-2009
		WO 2009133750 A1	05-11-2009
US 2009229597 A1	17-09-2009	JP 2009218551 A	24-09-2009
		KR 100842773 B1	01-07-2008
		US 2009229597 A1	17-09-2009
CN 201269283 Y	08-07-2009	KEINE	
DE 9311316 U1	14-10-1993	AT 136347 T	15-04-1996
		AU 678003 B2	15-05-1997
		CA 2127131 A1	20-12-1994
		CN 1101109 A	05-04-1995
		DE 9311316 U1	14-10-1993
		DE 59400180 D1	09-05-1996
		DK 0631068 T3	19-08-1996
		EP 0631068 A1	28-12-1994
		ES 2086978 T3	01-07-1996
		JP 2914476 B2	28-06-1999
		JP H07139594 A	30-05-1995
SU 631436 A1	05-11-1978	KEINE	
US 5957000 A	28-09-1999	KEINE	
EP 2063200 A1	27-05-2009	EP 2063200 A1	27-05-2009
		US 2009133521 A1	28-05-2009
WO 2009054020 A2	30-04-2009	KEINE	
WO 2007128401 A1	15-11-2007	EP 2013914 A1	14-01-2009
		WO 2007128401 A1	15-11-2007