[19] 中华人民共和国国家知识产权局

[51] Int. Cl.
B62H 5/00 (2006.01)

[12] 实用新型专利说明书

专利号 ZL 200820087493.7

[45] 授权公告日 2009 年 4 月 1 日

[11] 授权公告号 CN 201214455Y

[22] 申请日 2008.5.19

[21] 申请号 200820087493.7

[73] 专利权人 绿源投资控股集团有限公司

地址 321016 浙江省金华市工业园区石城街 168 号

[72] 发明人 倪 捷 蔡斯年

[74] 专利代理机构 金华科源专利事务所有限公司

代理人 黄 飞

权利要求书 1 页 说明书 2 页 附图 1 页

[54] 实用新型名称

电动车蓄电池防盗装置

[57] 摘要

本实用新型属于电动车类，具体是一种电动车蓄电池防盗装置，包括蓄电池、电池盒、防盗锁，电池盒安装在电动车脚踏板上，电池盒带有一锁位孔，其特征在于：在电池盒与脚踏板之间有一锁板，锁板呈丁字型，由横板和开有通孔的竖板焊接组成，横板留有钥匙孔，横板罩在电池盒与脚踏板一侧，竖板插入电池盒与脚踏板的间隙中，竖板上的通孔与电池盒的锁位孔相对，防盗锁的锁头能通过竖板通孔锁入电池盒的锁位孔。 本实用新型打开或关闭防盗锁，即可实现电动车电池防盗功能或用户根据自需要求取出电池盒充电，结构简单、成本低、操作方便、安全可靠、美观、实用性强、防盗效果好。

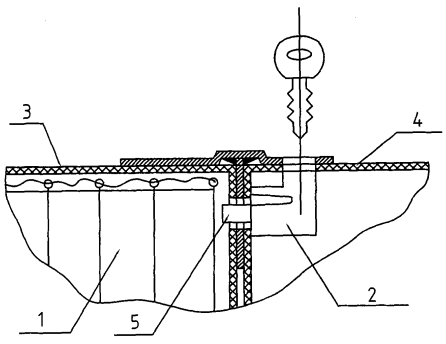

1、一种电动车蓄电池防盗装置，包括蓄电池、电池盒、防盗锁，电池盒安装在电动车脚踏板上，电池盒带有一锁位孔，其特征在于：在电池盒与脚踏板之间有一锁板，锁板呈丁字型，由横板和开有通孔的竖板焊接组成，横板留有钥匙孔，横板罩在电池盒与脚踏板一侧，竖板插入电池盒与脚踏板的间隙中，竖板上的通孔与电池盒的锁位孔相对，防盗锁的锁头通过竖板通孔锁入电池盒的锁位孔。

2、根据权利要求 1 所述的电动车蓄电池防盗装置，其特征在于：防盗锁为 90° 的锁。

3、根据权利要求 1 或 2 所述的电动车蓄电池防盗装置，其特征在于：锁板为钢板。

电动车蓄电池防盗装置

技术领域

本实用新型属于电动车类，具体是一种电动车蓄电池防盗装置。

背景技术

现有电动车的蓄电池一般装在电池塑盒中，电池塑盒又安装在电动车脚踏板上，脚踏板上装有 90º 锁，通过锁头将塑盒锁住。由于锁入塑盒中的锁头仅 5~6 毫米的长度，电池塑盒与脚踏板必定留有间隙，塑盒与脚踏板共为塑料件材料，只要在塑盒与脚踏板的间隙处插入金属件，经轻微撬动，塑盒与脚踏板就会发生塑性变形，这样很容易拔出锁头、取出塑盒使之防盗无效。

发明内容

本实用新型的目的是针对现有技术的不足，提供一种结构合理、简单方便、防盗效果好、安全可靠的电动车蓄电池防盗装置。

本实用新型的技术方案如下：

一种电动车蓄电池防盗装置，包括蓄电池、电池盒、防盗锁，电池盒安装在电动车脚踏板上，电池盒带有一锁位孔，其特征在于：在电池盒与脚踏板之间有一锁板，锁板呈丁字型，由横板和开有通孔的竖板焊接组成，横板留有钥匙孔，横板罩在电池盒与脚踏板一侧，竖板插入电池盒与脚踏板的间隙中，竖板上的通孔与电池盒的锁位孔相对，防盗锁的锁头能通过竖板通孔锁入电池盒的锁位孔。

本实用新型关闭防盗锁时，锁头穿过竖板的通孔锁入电池盒的锁位孔中，而有足够强度的横板既盖住了电池盒与脚踏板的间隙又从上部压住了电池盒，若不通过开锁，电池盒将无法取出，从而确保蓄电池的安全防盗。

本实用新型打开或关闭防盗锁，即可实现电动车电池防盗，用户根据需要自行取出电池盒充电，结构简单、成本低、操作方便、安全可靠、美观、实用性强、防盗效果好。

附图说明

图 1 为本实用新型结构示意图。

图 2 为图 1 的锁板结构示意图。

具体实施方式

如图 1 所示，一种电动车蓄电池防盗装置，包括蓄电池 1、电池盒 3、防盗锁 2，电池盒 3 安装在电动车脚踏板 4 上，电池盒带有一锁位孔，其特征在于：在电池盒 3 与脚踏板 4 之间有一锁板，如图 2 所示，锁板呈丁字型，由横板 5 和开有通孔 7 的竖板 6 焊接组成，横板留有钥匙孔 8，横板 5 罩在电池盒 3 与脚踏板 4 一侧，竖板 6 插入电池盒 3 与脚踏板 4 的间隙中，竖板 6 上的通孔 7 与电池盒 3 的锁位孔相对，防盗锁 2 的锁头能通过竖板通孔 7 锁入电池盒的锁位孔。

本实用新型的防盗锁 2 为 90° 的锁，锁板为钢板，具有防撬功能。

本实用新型使用时只要将竖板 6 插入电池盒 3 与脚踏板 4 的间隙中，横板 1 的钥匙孔摆放在原 90° 锁的位置上，闭锁时防盗锁锁头穿过竖板 2 中的通孔锁入电池盒 3 的原锁孔位中，即完成锁合作用，电池盒将无法取出，起到安全防盗作用。

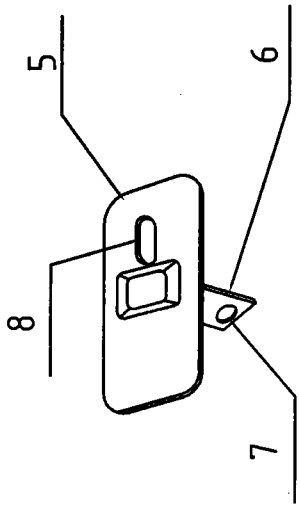

图2

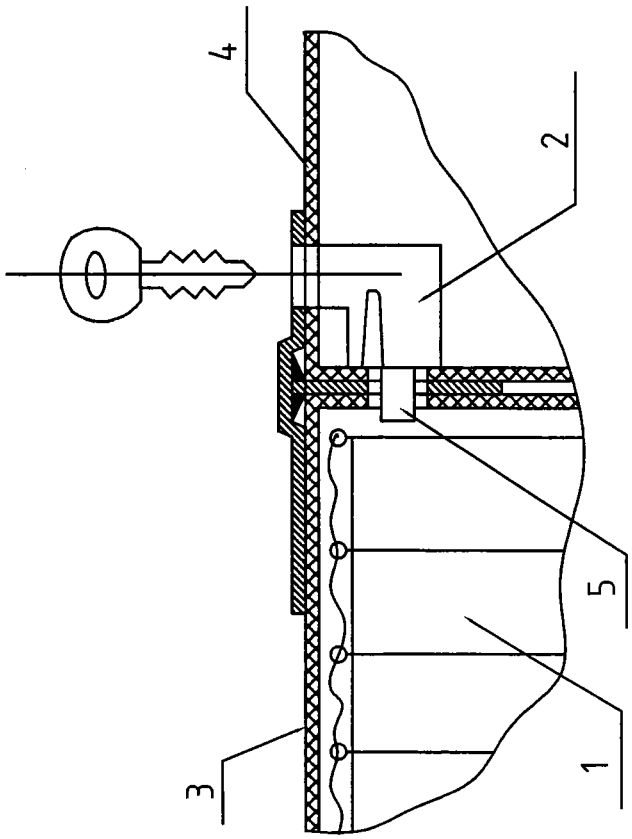

图1