(19)中华人民共和国国家知识产权局

(12)实用新型专利

(10)授权公告号 CN 209003201 U
(45)授权公告日 2019.06.21

(21)申请号 201820814828.4

(22)申请日 2018.05.29

(73)专利权人 柳州市妇幼保健院
地址 545001 广西壮族自治区柳州市城中区映山街50号

(72)发明人 王双 覃小矿 韦兴高 韦林语

(74)专利代理机构 北京天奇智新知识产权代理有限公司 11340
代理人 林德利

(51)Int.Cl.
A47B 81/00(2006.01)
A47B 96/20(2006.01)

(ESM)同样的发明创造已同日申请发明专利

权利要求书1页 说明书2页 附图1页

(54)实用新型名称

一种试剂卡和试管的收纳装置

(57)摘要

本实用新型公开了一种试剂卡和试管的收纳装置，属于领域医疗器械领域。包括主箱体，其下部呈方形，其上端面的前侧和后侧分别设置有一试管平台和工具平台，所述试管平台和工具平台相互平行，所述试管平台上设置一方形向下的凹陷，所述凹陷内设置在有水平放置的试管架；所述试管平台和工具平台间通过一倾斜的试剂卡收纳部连接，所述试剂卡收纳部内设置有相互垂直交错的横隔板和竖隔板。解决传统试剂卡和试管的收纳不方便放置在一起的问题；解决传统收纳箱挡住试剂卡上信息的问题；解决开放式收纳箱的防尘问题。

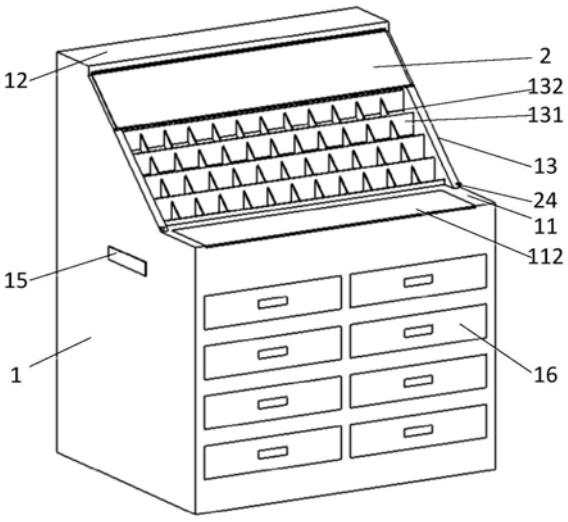

CN 209003201 U

1.一种试剂卡和试管的收纳装置,其特征在于:包括

主箱体,其下部呈方形,其上端面的前侧和后侧分别设置有一试管平台和工具平台,所述试管平台和工具平台相互平行,所述试管平台上设置一方形向下的凹陷,所述凹陷内设置有水平放置的试管架;所述试管平台和工具平台间通过一倾斜的试剂卡收纳部连接,所述试剂卡收纳部内设置有相互垂直交错的横隔板和竖隔板。

2.根据权利要求1所述的一种试剂卡和试管的收纳装置,其特征在于:所述工具平台下方设置有空腔,所述空腔朝向试管平台的一侧的上端设置有开口;所述空腔内设置有防尘装置,所述防尘装置包括自回复转轴,所述自回复转轴与所述空腔两侧为转动连接,所述自回复转轴上卷有防尘帘;所述防尘帘一端由所述空腔的开口穿出,该端设置有一横杆,所述横杆两端均伸出所述防尘帘两侧;所述试剂卡收纳部两侧的下部分别设置有可卡住所述横杆两端的卡扣。

3.根据权利要求1所述的一种试剂卡和试管的收纳装置,其特征在于:所述主箱体下部设置有若干抽屉。

4.根据权利要求1所述的一种试剂卡和试管的收纳装置,其特征在于:所述试管平台的凹陷上端设置有透明试管盖。

5.根据权利要求2所述的一种试剂卡和试管的收纳装置,其特征在于:所述横隔板和所述防尘帘均为透明材质制作。

6.根据权利要求1所述的一种试剂卡和试管的收纳装置,其特征在于:所述主箱体两侧均设置有可卡入人手指的移动凹陷。

一种试剂卡和试管的收纳装置

技术领域

[0001] 本实用新型涉及医疗器械领域,特别是一种试剂卡和试管的收纳装置。

背景技术

[0002] 现有试剂卡或试管箱都是单一和存放,实际操作中,刚刚两个物品要一起用,医护人员使用时要到两个地方取这两个东西方,工作效率低;使用现有自带的装试剂卡容器时,卡上的信息需要一个一个的拿出来看,且加样容易错孔,降低了医务人员的工作效率。且传统的开放式试剂卡或试管箱收纳箱不能防尘。

实用新型内容

[0003] 本实用新型的发明目的是,针对上述问题,提供一种试剂卡和试管的收纳装置,解决传统试剂卡和试管的收纳不方便放置在一起的问题;解决传统收纳箱挡住试剂卡上信息的问题;解决开放式收纳箱的防尘问题。

[0004] 为达到上述目的,本实用新型所采用的技术方案是:一种试剂卡和试管的收纳装置,其特征在于:包括

[0005] 主箱体,其下部呈方形,其上端面的前侧和后侧分别设置有一试管平台和工具平台,所述试管平台和工具平台相互平行,所述试管平台上设置一方形向下的凹陷,所述凹陷内设置有水平放置的试管架;所述试管平台和工具平台间通过一倾斜的试剂卡收纳部连接,所述试剂卡收纳部内设置有相互垂直交错的横隔板和竖隔板;

[0006] 进一步的,所述工具平台下方设置有空腔,所述空腔朝向试管平台的一侧的上端设置有开口;所述空腔内设置有防尘装置,所述防尘装置包括自回复转轴,所述自回复转轴与所述空腔两侧为转动连接,所述自回复转轴上卷有防尘帘;所述防尘帘一端由所述空腔的开口穿出,该端设置有一横杆,所述横杆两端均伸出所述防尘帘两侧;所述试剂卡收纳部两侧的下部分别设置有可卡住所述横杆两端的卡扣。

[0007] 进一步的,所述主箱体下部设置有若干抽屉。

[0008] 进一步的,所述试管平台的凹陷上端设置有透明试管盖。

[0009] 进一步的,所述横隔板和所述防尘帘均为透明材质制作。

[0010] 进一步的,所述主箱体两侧均设置有可卡入人手指的移动凹陷。

[0011] 由于采用上述技术方案,本实用新型具有以下有益效果:

[0012] 1.本实用新型主箱体设置有试管平台、工具平台、试剂卡收纳部和抽屉,可同时对试管、试剂卡和工具进行收纳,一箱多用;

[0013] 2.本实用新型通过设置有防尘装置和试管盖,可对试管和试剂卡进行防尘。

[0014] 3.本实用新型通过将横隔板、防尘帘和试管盖设置成透明的,方便医护人员直观、快速找到想要的试剂卡或试管,提高工作效率。

[0015] 4.本实用新型通过设置有可卡入人手指的移动凹陷方便移动。

附图说明

[0016] 图1是本实用新型外部三维图。

[0017] 图2是本实用新型内部三维图。

[0018] 附图中，1-主箱体、2-防尘装置、3-、11-试管平台、12-工具平台、13-试剂卡收纳部、14-空腔、15-抽屉、16-移动凹陷、111-试管架、112-试管盖、131-横隔板、132-竖隔板、21- 自回复转轴、22-防尘帘、23-横杆、24-卡扣。

具体实施方式

[0019] 以下结合附图对发明的具体实施进一步说明。

[0020] 如图1和图2所示，一种试剂卡和试管的收纳装置，包括主箱体1，其下部呈方形，其上端面的前侧和后侧分别设置有一试管平台11和工具平台12，所述试管平台11和工具平台12相互平行，所述试管平台11上设置一方形向下的凹陷，所述凹陷内设置有水平放置的试管架111；所述试管平台11的凹陷上端设置有透明试管盖112；所述试管平台11和工具平台12间通过一倾斜的试剂卡收纳部13连接，所述试剂卡收纳部13内设置有相互垂直交错的横隔板131和竖隔板132，所述主箱体1下部设置有六个抽屉15，所述主箱体1两侧均设置有可卡入人手指的移动凹陷16。

[0021] 所述工具平台12下方设置有空腔14，所述空腔14朝向试管平台11的一侧的上端设置有开口；所述空腔14内设置有防尘装置2，所述防尘装置2包括自回复转轴21，所述自回复转轴21与所述空腔14两侧为转动连接，所述自回复转轴21上卷有防尘帘22；所述防尘帘 22一端由所述空腔14的开口穿出，该端设置有一横杆23，所述横杆23两端均伸出所述防尘帘22两侧；所述试剂卡收纳部13两侧的下部分别设置有可卡住横杆23两端的卡扣24。所述横隔板131和所述防尘帘22均为透明材质制作。

[0022] 上述说明是针对本实用新型较佳可行实施例的详细说明，但实施例并非用以限定本实用新型的专利申请范围，凡本实用新型所提示的技术精神下所完成的同等变化或修饰变更，均应属于本实用新型所涵盖专利范围。

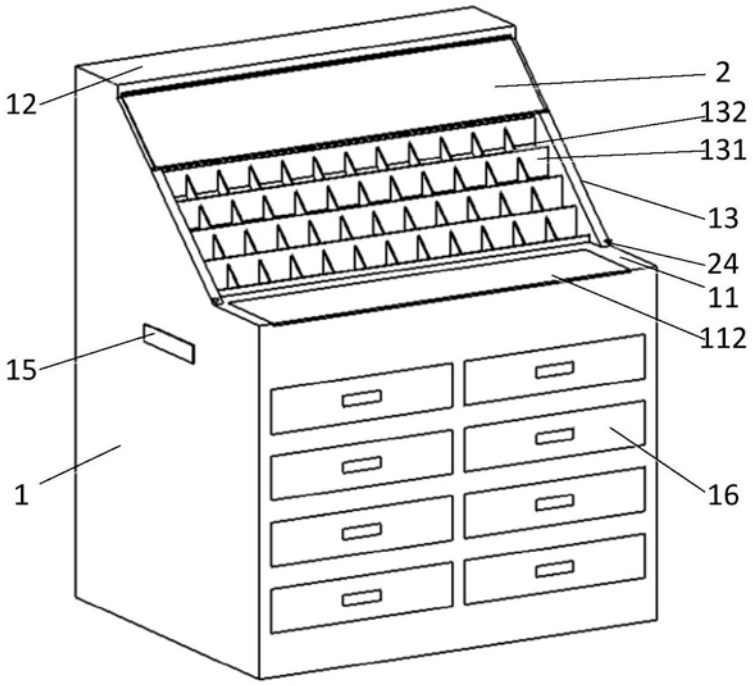

图1

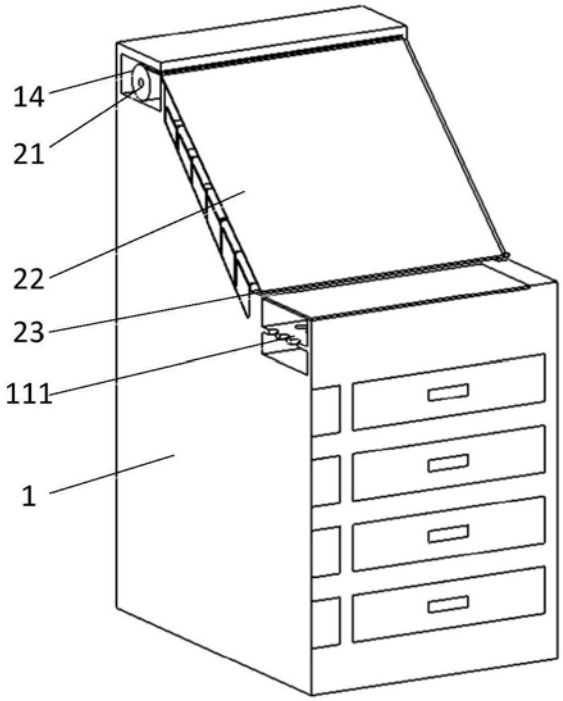

图2