(19)中华人民共和国国家知识产权局

(12)实用新型专利

(10)授权公告号 CN 203528133 U
(45)授权公告日 2014.04.09

(21)申请号 201320523004.9

(22)申请日 2013.08.26

(73)专利权人 李凌峰
地址 341500 江西省赣州市大余县新城镇水南村西边28号

(72)发明人 李凌峰

(74)专利代理机构 深圳市中联专利代理有限公司 44274
代理人 李俊

(51)Int.Cl.
*B43K 23/08*(2006.01)

权利要求书1页 说明书2页 附图1页

(54)实用新型名称

笔帽结构

(57)摘要

本实用新型提出了一种笔帽结构，用于套设于圆筒状的笔身的笔芯上，所述笔帽结构包括两可沿所述笔身滑动的滑条，通过两所述滑条的滑动，使得所述笔芯被封盖或露出。本实用新型笔帽结构操作简单、不容易丢失且方便携带。

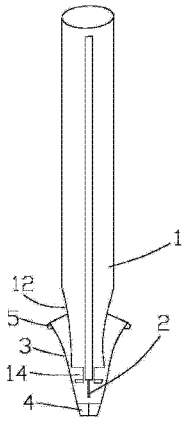


CN 203528133 U

1. 一种笔帽结构，用于套设于圆筒状的笔身的笔芯上，其特征在于，所述笔帽结构包括两可沿所述笔身滑动的滑条，通过两所述滑条的滑动，使得所述笔芯被封盖或露出。

2. 根据权利要求 1 所述的笔帽结构，其特征在于，所述笔身的末端设有对称的两弧形槽，所述弧形槽的形状与所述滑条的形状相适配。

3. 根据权利要求 2 所述的笔帽结构，其特征在于，所述滑条靠近笔芯一端设有挡块，当所述两滑条沿弧形槽滑动，使得所述两挡块相接触，两所述挡块将所述笔芯封盖。

4. 根据权利要求 3 所述的笔帽结构，其特征在于，所述弧形槽的一端还延伸设有用于容置所述挡块的收容槽。

5. 根据权利要求 2 所述的笔帽结构，其特征在于，所述滑条在远离所述笔芯的一端外侧设有凸缘。

# 笔帽结构

## 技术领域

[0001] 本实用新型涉及文具技术领域，特别涉及一种笔帽结构。

## 背景技术

[0002] 如今市场上的文具笔越来越多样，尤其是签字笔的使用频率最高，广泛应用于商务场合等。但由于签字笔的笔帽一般是与笔分离设计的，使用时，需要拔下笔帽放置起来，这样容易导致笔帽的丢失，从而使得笔尖失去笔帽的保护而产生损坏，造成不必要的浪费，同时，丢失笔帽的笔放在口袋携带时，笔尖容易划到衣服，给衣服造成污渍。

## 实用新型内容

[0003] 本实用新型的目的是提出一种方便携带、不容易丢失的笔帽结构。

[0004] 为达到上述目的，本实用新型提出了一种笔帽结构，用于套设于圆筒状的笔身的笔芯上，所述笔帽结构包括两可沿所述笔身滑动的滑条，通过两所述滑条的滑动，使得所述笔芯被封盖或露出。

[0005] 进一步，在上述笔帽结构中，所述笔身的末端设有对称的两弧形槽，所述弧形槽的形状与所述滑条的形状相适配。

[0006] 进一步，在上述笔帽结构中，所述滑条靠近笔芯一端设有挡块，当所述两滑条沿弧形槽滑动，使得所述两挡块相接触，两所述挡块将所述笔芯封盖。

[0007] 进一步，在上述笔帽结构中，所述弧形槽的一端还延伸设有用于容置所述挡块的收容槽。

[0008] 进一步，在上述笔帽结构中，所述滑条在远离所述笔芯的一端外侧设有凸缘。

[0009] 本实用新型笔帽结构操作简单、不容易丢失且方便携带。

## 附图说明

[0010] 图 1 为本实用新型笔帽结构一实施例的结构示意图。

## 具体实施方式

[0011] 下面结合附图详细说明本实用新型的优选实施例。

[0012] 请参阅图 1，本实用新型笔帽结构，用于套设于圆筒状的笔身 1 的笔芯 2 上，所述笔帽结构包括两可沿所述笔身 1 滑动的滑条 3，通过两所述滑条 3 的滑动，使得所述笔芯 2 被封盖或露出。

[0013] 其中，所述笔身 1 的末端设有对称的两弧形槽 12，所述弧形槽 12 的形状与所述滑条 3 的形状相适配。所述滑条 3 靠近笔芯 2 一端设有挡块 4，当所述两滑条 3 沿弧形槽 12 滑动，使得所述两挡块 4 相接触，两所述挡块 4 将所述笔芯 2 封盖，即所述笔芯 2 可容置于两所述挡块 4 形成的密闭空间里。

[0014] 为了方便使用，所述弧形槽 12 的一端还延伸设有用于容置所述挡块 4 的收容槽

14，当所述两滑条 3 沿弧形槽 12 反方向滑动，使得所述两挡块 4 相分离，且两所述挡块 4 可收容于收容槽 14 中，从而不影响外观以及方便握住该笔使用写字。

[0015] 另，所述滑条 3 在远离所述笔芯 2 的一端外侧设有凸缘 5，以方便拨动所述滑条 3 进行滑动。

[0016] 相比于现有技术，本实用新型笔帽结构操作简单、不容易丢失且方便携带。

[0017] 这里本实用新型的描述和应用是说明性的，并非想将本实用新型的范围限制在上述实施例中。这里所披露的实施例的变形和改变是可能的，对于那些本领域的普通技术人员来说实施例的替换和等效的各种部件是公知的。本领域技术人员应该清楚的是，在不脱离本实用新型的精神或本质特征的情况下，本实用新型可以以其它形式、结构、布置、比例，以及用其它组件、材料和部件来实现。在不脱离本实用新型范围和精神的情况下，可以对这里所披露的实施例进行其它变形和改变。

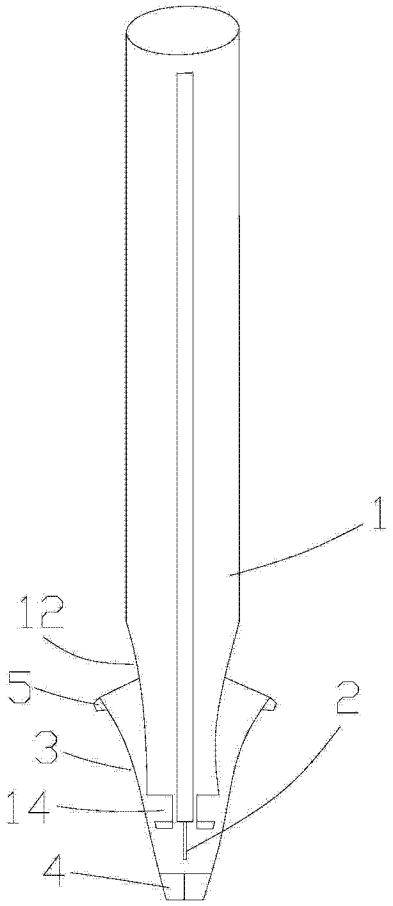


图 1