(19)中华人民共和国国家知识产权局

(12)实用新型专利

(10)授权公告号 CN 215771709 U
(45)授权公告日 2022.02.08

(21)申请号 202122041370.8
(22)申请日 2021.08.27
(73)专利权人 天津大和电器实业有限公司
地址 300000 天津市西青区十支路腾达园8号
(72)发明人 王伟 柳林
(74)专利代理机构 南京金宁专利代理事务所(普通合伙) 32479
代理人 常玉玲
(51)Int.Cl.
H01R 13/52(2006.01)
H01R 13/502(2006.01)
H01R 13/10(2006.01)
H01R 13/631(2006.01)
H01R 13/72(2006.01)
H01R 24/00(2011.01)

权利要求书1页 说明书3页 附图4页

(54)实用新型名称

一种具备防尘功能的插座

(57)摘要

本实用新型公开了一种具备防尘功能的插座，包括水平放置的连接线和用于防尘的遮挡装置，所述遮挡装置包括设于连接线一端的插板壳、设于插板壳上的两个第一插孔、设于插板壳一端的第二插孔、设于第一插孔下和第二插孔下的塑料板和设于塑料板一端的固定轴，所述固定轴固联在插板壳内部，所述塑料板一侧与固定轴固连，该实用新型，通过设置导向部、金属片、塑料板、拿起部、软胶垫、插板壳、固定柱的配合使用，解决了灰尘回使插板内部运行进行损害和插头使用不方便的问题。

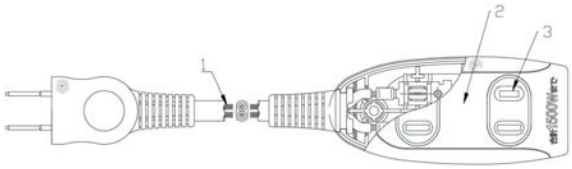

CN 215771709 U

1.一种具备防尘功能的插座,包括水平放置的连接线(1)和用于防尘的遮挡装置,其特征在于:所述遮挡装置包括设于连接线(1)一端的插板壳(2)、设于插板壳(2)上的两个第一插孔(3)、设于插板壳(2)一端的第二插孔(4)、设于第一插孔(3)下和第二插孔(4)下的塑料板(5)和设于塑料板(5)一端的固定轴(6),所述固定轴(6)固联在插板壳(2)内部,所述塑料板(5)一侧与固定轴(6)固连。

2.如权利要求1所述的一种具备防尘功能的插座,其特征在于:所述连接线(1)一侧的插头壳(7),所述插头壳(7)一侧设有两个金属片(8),所述金属片(8)一端的导向部(9)。

3.如权利要求2所述的一种具备防尘功能的插座,其特征在于:所述插头壳(7)两侧设有用于方便握持的拿起部(10)。

4.如权利要求1所述的一种具备防尘功能的插座,其特征在于:所述插板壳(2)内设有软胶垫(11),所述软胶垫(11)内设有穿线孔(12),所述软胶垫(11)位于连接线(1)一侧。

5.如权利要求1所述的一种具备防尘功能的插座,其特征在于:所述连接线(1)内设有置线槽(13),所述置线槽(13)位于与插板壳(2)内联通。

6.如权利要求1所述的一种具备防尘功能的插座,其特征在于:所述插板壳(2)内设有用于固定电子元件的四个固定柱(14),所述固定柱(14)内设有螺纹孔(15)。

一种具备防尘功能的插座

技术领域

[0001] 本实用新型属于插座防尘技术领域，尤其涉及一种具备防尘功能的插座。

背景技术

[0002] 插座，又称电源插座、开关插座。插座是指有一个或一个以上电路接线可插入的座，通过它可插入各种接线，在插座使用时，灰尘会对产部进行影响，所以需要针对插座进行防尘设计，现有技术存在的问题是：灰尘回使插板内部运行进行损害和插头使用不方便。

实用新型内容

[0003] 针对现有技术存在的问题，本实用新型提供了一种具备防尘功能的插座，具备防尘和插头方便使用的优点，解决了现有灰尘回使插板内部运行进行损害和插头使用不方便的问题。

[0004] 本实用新型是这样实现的，一种具备防尘功能的插座，包括水平放置的连接线和用于防尘的遮挡装置，所述遮挡装置包括设于连接线一端的插板壳、设于插板壳上的两个第一插孔、设于插板壳一端的第二插孔、设于第一插孔下和第二插孔下的塑料板和设于塑料板一端的固定轴，所述固定轴固联在插板壳内部，所述塑料板一侧与固定轴固连。

[0005] 作为本实用新型优选的，所述连接线一侧的插头壳，所述插头壳一侧设有两个金属片，所述金属片一端的导向部。

[0006] 作为本实用新型优选的，所述插头壳两侧设有用于方便握持的拿起部。

[0007] 作为本实用新型优选的，所述插板壳内设有软胶垫，所述软胶垫内设有穿线孔，所述软胶垫位于连接线一侧。

[0008] 作为本实用新型优选的，所述连接线内设有置线槽，所述置线槽位于与插板壳内联通。

[0009] 作为本实用新型优选的，所述插板壳内设有用于固定电子元件的四个固定柱，所述固定柱内设有螺纹孔。

[0010] 与现有技术相比，本实用新型的有益效果如下：

[0011] 1、本实用新型通过设置插板壳、第一插孔、第二插孔、塑料板、固定轴的配合使用，达到了插入防尘的效果。

[0012] 2、本实用新型通过设置插头壳、金属片、导向部的配合使用，能够使插头方便拿持和插入插板。

[0013] 3、本实用新型通过设置拿起部，能够使插头更方便拿持。

[0014] 4、本实用新型通过设置软胶垫、穿线孔的配合使用，能够使电线在插板壳内饰密封插板壳。

[0015] 5、本实用新型通过设置置线槽，能够使电线在连接线内放置。

[0016] 6、本实用新型通过设置固定柱、螺纹孔的配合使用，能够使插拔壳内电子元件被固定。

附图说明

[0017] 图1是本实用新型实施例提供的结构示意图

[0018] 图2是本实用新型实施例提供的结构图；

[0019] 图3是本实用新型实施例提供右视图；

[0020] 图4是本实用新型实施例提供图2中A-A处剖面图

[0021] 图5是本实用新型实施例提供俯视图；

[0022] 图6是本实用新型实施例提供图4中C-C处剖面图；

[0023] 图7是本实用新型实施例提供图5中B处放大图。

[0024] 图中：1、连接线；2、插板壳；3、第一插孔；4、第二插孔；5、塑料板；6、固定轴；7、插头壳；8、金属片；9、导向部；10、拿起部；11、软胶垫；12、穿线孔；13、置线槽；14、固定柱；15、螺纹孔。

具体实施方式

[0025] 为能进一步了解本实用新型的发明内容、特点及功效，兹例举以下实施例，并配合附图详细说明如下。

[0026] 下面结合附图对本实用新型的结构作详细的描述。

[0027] 如图1至图7所示，本实用新型实施例提供的一种具备防尘功能的插座，包括水平放置的连接线1和用于防尘的遮挡装置，所述遮挡装置包括设于连接线1一端的插板壳2、设于插板壳2上的两个第一插孔3、设于插板壳2一端的第二插孔4、设于第一插孔3下和第二插孔4下的塑料板5和设于塑料板5一端的固定轴6，所述固定轴6固联在插板壳2内部，所述塑料板5一侧与固定轴6固连。

[0028] 采用上述方案：通过设置插板壳2、第一插孔3、第二插孔4、塑料板5、固定轴6的配合使用，达到了插入防尘的效果。

[0029] 参考图3、图4和图5，所述连接线1一侧的插头壳7，所述插头壳7一侧设有两个金属片8，所述金属片8一端的导向部9。

[0030] 采用上述方案：通过设置插头壳7、金属片8、导向部9的配合使用，能够使插头方便拿持和插入插板。

[0031] 参考图5，所述插头壳7两侧设有用于方便握持的拿起部10。

[0032] 采用上述方案：通过设置拿起部10，能够使插头更方便拿持。

[0033] 参考图4，所述插板壳2内设有软胶垫11，所述软胶垫11内设有穿线孔12，所述软胶垫11位于连接线1一侧。

[0034] 采用上述方案：通过设置软胶垫11、穿线孔12的配合使用，能够使电线在插板壳2内饰密封插板壳2。

[0035] 参考图4，所述连接线1内设有置线槽13，所述置线槽13位于与插板壳2内联通。

[0036] 采用上述方案：通过设置置线槽13，能够使电线在连接线1内放置。

[0037] 参考图4，所述插板壳2内设有用于固定电子元件的四个固定柱14，所述固定柱14内设有螺纹孔15。

[0038] 采用上述方案：通过设置固定柱14、螺纹孔15的配合使用，能够使插拔壳内电子元件被固定。

[0039] 本实用新型的工作原理：

[0040] 在使用时，通过导向部9可以使金属片8导向进入电源插板，此时金属片8顶开塑料板5进入插板壳2内，此时拿起部10方便拿起插头壳7，电线从软胶垫11穿过，软胶垫11包裹住线路，达成密封的效果，插板壳2内的电子元件可以根据固定柱14放置在插板壳2内。

[0041] 综上所述：该具备防尘功能的插座，通过设置导向部9、金属片8、塑料板5、拿起部10、软胶垫11、插板壳2、固定柱14的配合使用，解决了灰尘回使插板内部运行进行损害和插头使用不方便的问题。

[0042] 需要说明的是，在本文中，诸如第一和第二等之类的关系术语仅仅用来将一个实体或者操作与另一个实体或操作区分开来，而不一定要求或者暗示这些实体或操作之间存在任何这种实际的关系或者顺序。而且，术语“包括”、“包含”或者其任何其他变体意在涵盖非排他性的包含，从而使得包括一系列要素的过程、方法、物品或者设备不仅包括那些要素，而且还包括没有明确列出的其他要素，或者是还包括为这种过程、方法、物品或者设备所固有的要素。

[0043] 尽管已经示出和描述了本实用新型的实施例，对于本领域的普通技术人员而言，可以理解在不脱离本实用新型的原理和精神的情况下可以对这些实施例进行多种变化、修改、替换和变型，本实用新型的范围由所附权利要求及其等同物限定。

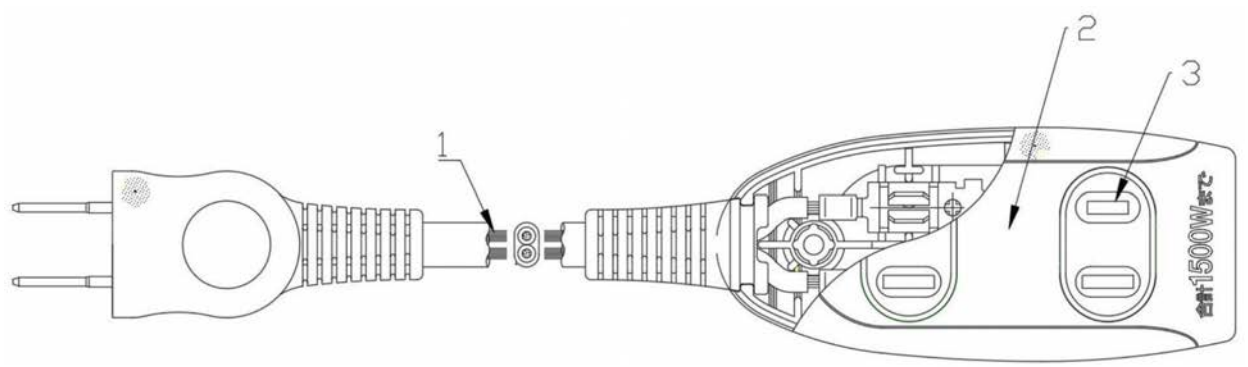

图1

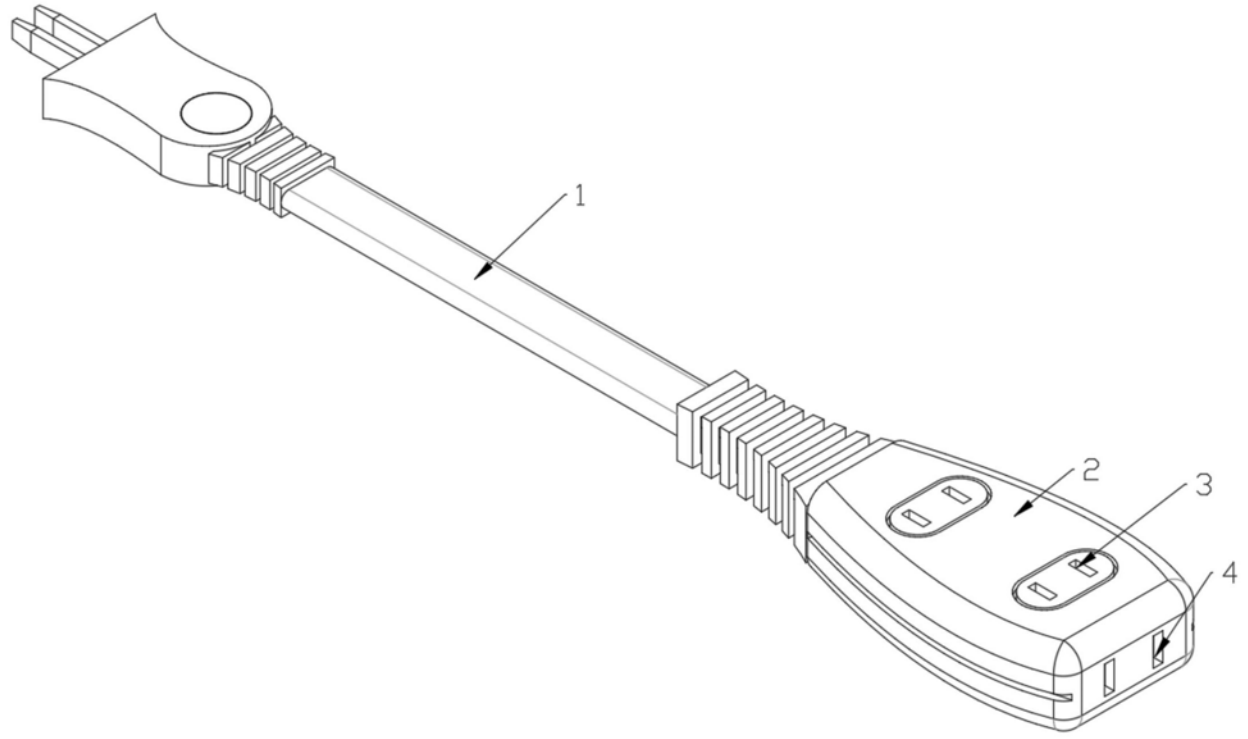

图2

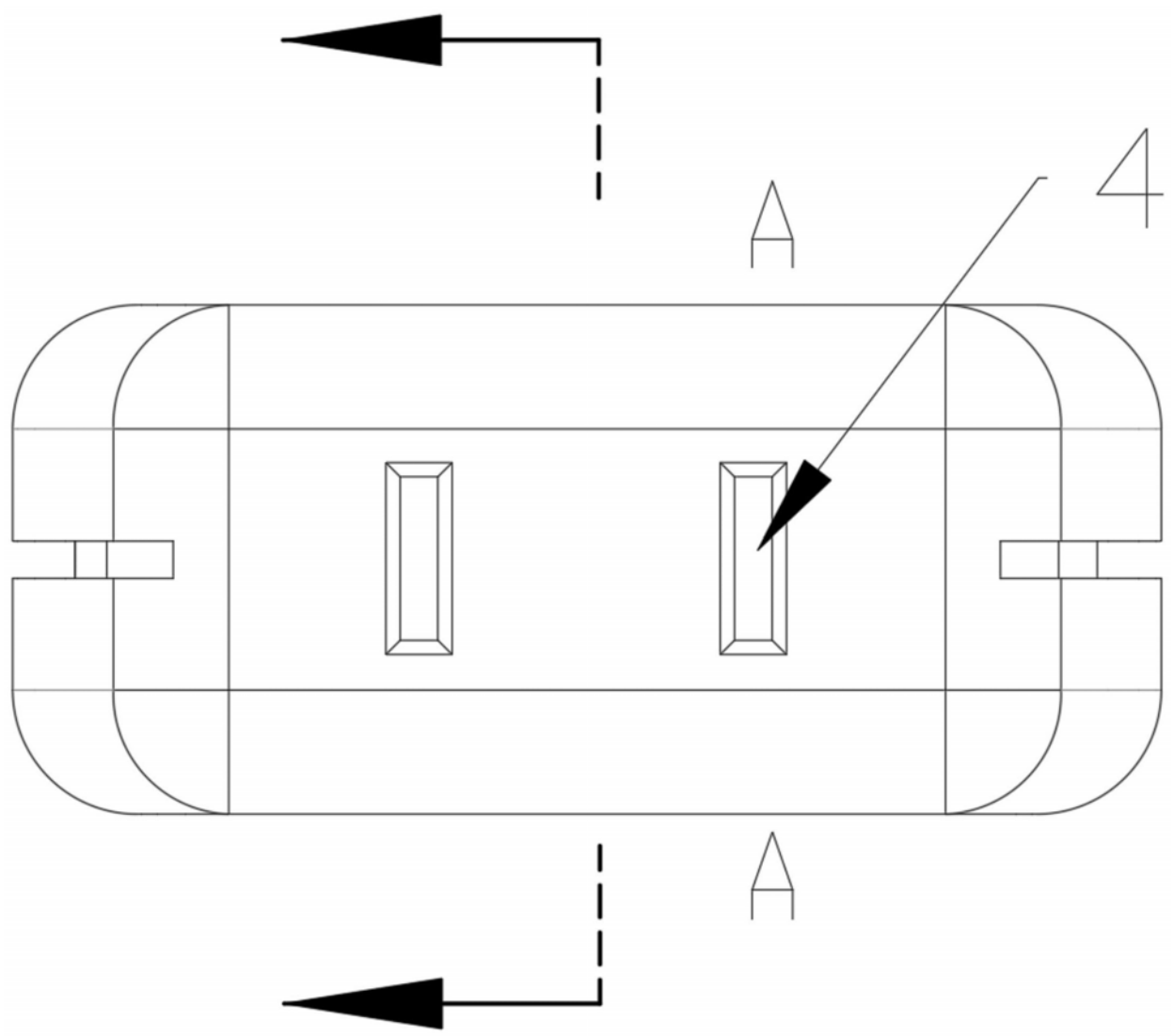

图3

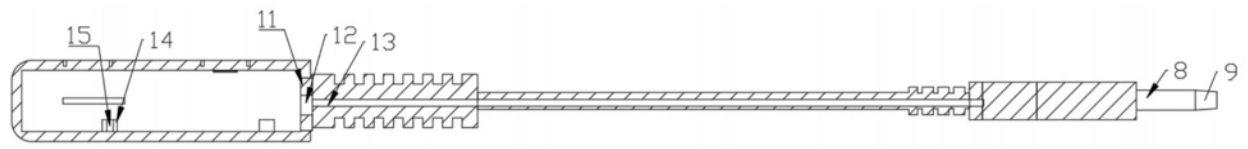

图4

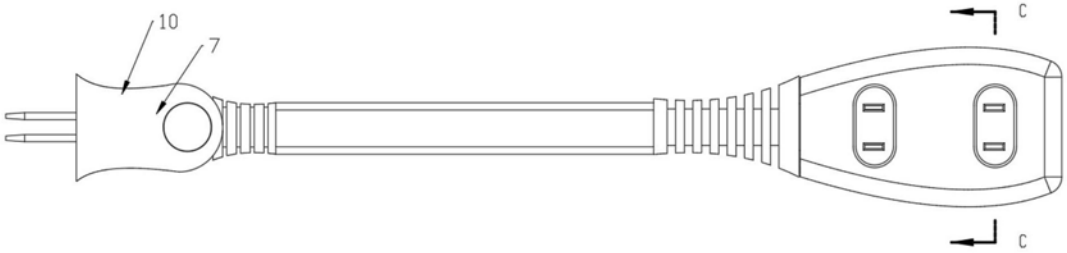

图5

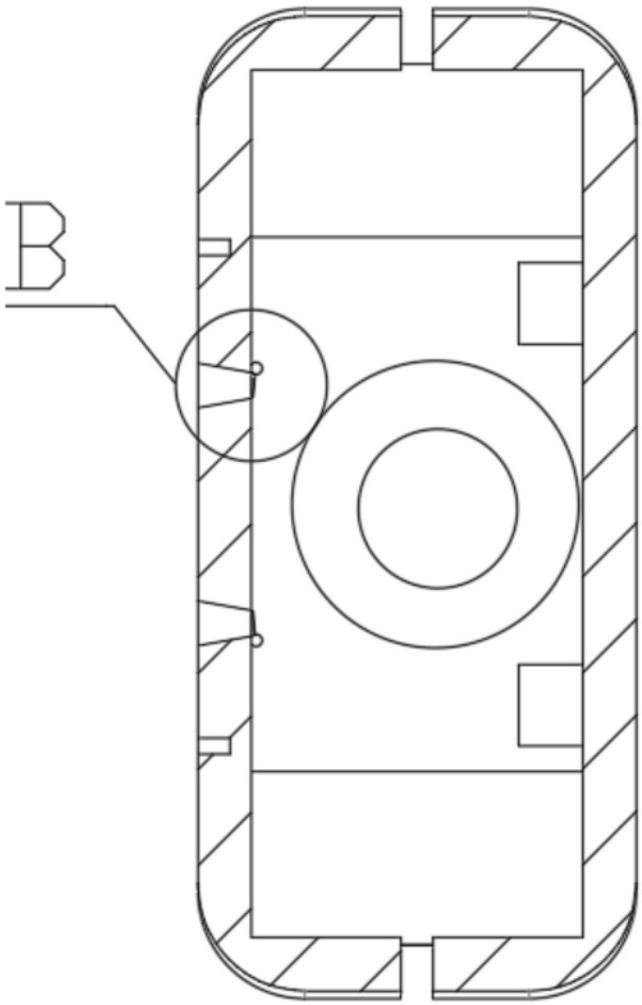

图6

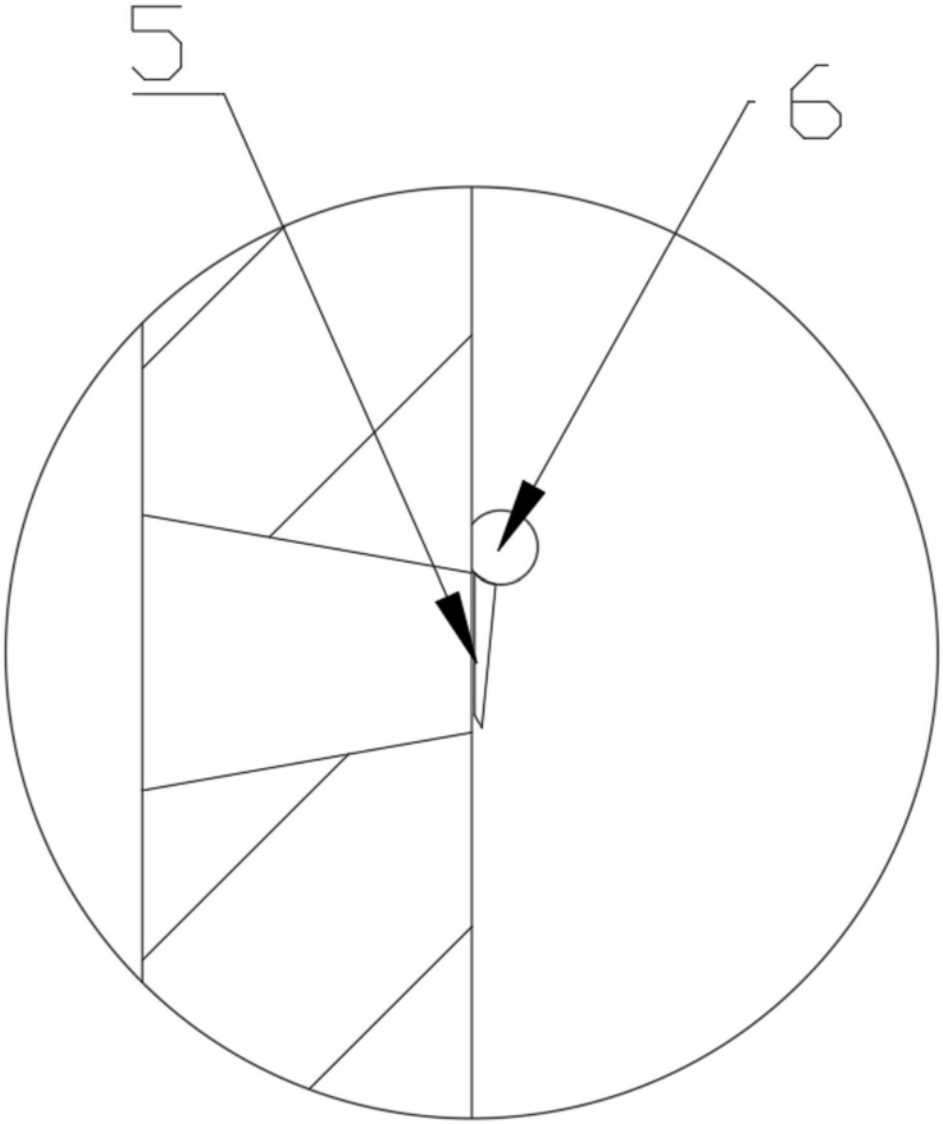

图7