(19)中华人民共和国国家知识产权局

(12)实用新型专利

(10)授权公告号 CN 202753773 U
(45)授权公告日 2013.02.27

(21)申请号 201220342407.9

(22)申请日 2012.07.13

(73)专利权人 中通客车控股股份有限公司
地址 252000 山东省聊城市东昌府区建设路10号

(72)发明人 杨彦三 黄建刚 张春

(74)专利代理机构 济南圣达知识产权代理有限公司 37221
代理人 郑华清

(51)Int.Cl.
B60K 15/067(2006.01)

权利要求书 1 页 说明书 2 页 附图 1 页

(54)实用新型名称

大中型客车燃油箱固定装置

(57)摘要

本实用新型公开了一种大中型客车燃油箱固定装置，包括油箱支架Ⅰ，油箱托架，油箱支架Ⅱ，所述的油箱托架分别与油箱支架Ⅰ、油箱支架Ⅱ连接，油箱支架Ⅰ、油箱支架Ⅱ分别与车架纵梁Ⅰ和车架纵梁Ⅱ连接并分别设于前桥中心线的前后位置，燃油箱与油箱托架连接；提高了人均行李舱使用容积，增加了前桥附着力、提高了高速行车安全性。

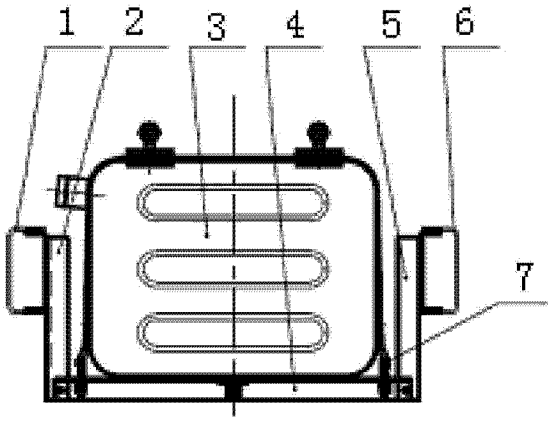

CN 202753773 U

1. 一种大中型客车燃油箱固定装置，其特征是，包括油箱支架Ⅰ，油箱托架，油箱支架Ⅱ，所述的油箱托架分别与油箱支架Ⅰ、油箱支架Ⅱ连接，油箱支架Ⅰ、油箱支架Ⅱ分别与车架纵梁Ⅰ和车架纵梁Ⅱ连接并分别设于前桥中心线的前后位置，燃油箱与油箱托架连接。

2. 如权利要求1所述的大中型客车燃油箱固定装置，其特征是，所述油箱托架与油箱支架Ⅰ、油箱支架Ⅱ通过螺栓配合连接。

3. 如权利要求1所述的大中型客车燃油箱固定装置，其特征是，所述油箱支架Ⅰ、油箱支架Ⅱ通过螺栓分别与车架纵梁Ⅰ、车架纵梁Ⅱ连接。

4. 如权利要求1所述的大中型客车燃油箱固定装置，其特征是，所述燃油箱与油箱托架通过油箱紧固带紧固连接。

大中型客车燃油箱固定装置

技术领域

[0001] 本实用新型涉及汽车技术领域，尤其涉及一种大中型客车燃油箱固定装置。

背景技术

[0002] 目前大中型客车的燃油箱绝大多数都是布置在客车的行李舱内，并与行李舱之间设置一立挡板以隔离油箱与行李。这种布置方式布置简单、安装方便，但存在以下的缺陷：1、油箱占用行李舱容积，影响人均行李舱使用容积；2、油箱布置在轴距范围内的行李舱内、前桥附着力偏小，尤其对于轴距较短的中型客车，容易导致转向发飘，高速行车的安全性差。

发明内容

[0003] 本实用新型的目的就是为了解决现有技术存在的油箱占用行李舱容积，影响行李舱使用容积以及前桥附着力小，容易导致转向发飘，高速行车的安全性差的问题；提供一种大中型客车燃油箱固定装置；提高了人均行李舱使用容积，增加了前桥附着力、提高了高速行车安全性。

[0004] 为了实现上述目的，本实用新型采用如下技术方案：

[0005] 一种大中型客车燃油箱固定装置，包括油箱支架Ⅰ，油箱托架，油箱支架Ⅱ，所述的油箱托架分别与油箱支架Ⅰ、油箱支架Ⅱ连接，油箱支架Ⅰ、油箱支架Ⅱ分别与车架纵梁Ⅰ和车架纵梁Ⅱ连接并分别设于前桥中心线的前后位置，燃油箱与油箱托架连接。

[0006] 所述油箱托架与油箱支架Ⅰ、油箱支架Ⅱ通过螺栓配合连接。

[0007] 所述油箱支架Ⅰ、油箱支架Ⅱ通过螺栓分别与车架纵梁Ⅰ、车架纵梁Ⅱ连接。

[0008] 所述燃油箱与油箱托架通过油箱紧固带紧固连接。

[0009] 本实用新型工作原理：本实用新型包括油箱支架Ⅰ，油箱托架，油箱支架Ⅱ，所述的油箱托架分别与油箱支架Ⅰ、油箱支架Ⅱ连接，油箱支架Ⅰ、油箱支架Ⅱ分别与车架纵梁Ⅰ和车架纵梁Ⅱ连接并分别设于前桥中心线的前后位置，燃油箱与油箱托架连接。燃油箱的结构尺寸由车架纵梁Ⅰ和车架纵梁Ⅱ之间的有效空间的大小决定。通过以上方案将燃油箱可靠地安装在车架纵梁Ⅰ和车架纵梁Ⅱ之间。本方案在具体实施过程中，油箱托架与油箱支架Ⅰ、油箱支架Ⅱ之间的连接方式是可拆卸的，才能保证燃油箱的可拆卸性。

[0010] 本实用新型的有益效果：

[0011] 1. 提高了人均行李舱使用容积；

[0012] 2. 增加了前桥附着力、提高了高速行车安全性。

附图说明

[0013] 图 1 是本实用新型的主视图；

[0014] 图 2 是本实用新型的左视图；

[0015] 图 3 是本实用新型的俯视图。

[0016] 1. 车架纵梁Ⅰ，2. 油箱支架Ⅰ，3. 燃油箱，4. 油箱托架，5. 油箱支架Ⅱ，6. 车架纵梁Ⅱ，7. 油箱紧固带，8. 前桥中心线。

具体实施方式

[0017] 下面结合附图与实施例对本实用新型做进一步说明。

[0018] 一种大中型客车燃油箱固定装置，如图一左视图所示，包括油箱支架Ⅰ 2，油箱托架4，油箱支架Ⅱ 5，油箱托架4分别与油箱支架Ⅰ 2、油箱支架Ⅱ 5之间靠螺栓紧固连接，油箱支架Ⅰ 2、油箱支架Ⅱ 5分别与车架纵梁Ⅰ 1和车架纵梁Ⅱ 6连接并分别设于前桥中心线8的前后位置，燃油箱3与油箱托架4连接。所述油箱托架4与油箱支架Ⅰ 2、油箱支架Ⅱ 5通过螺栓配合连接。所述油箱支架Ⅰ 2、油箱支架Ⅱ 5通过螺栓分别与车架纵梁Ⅰ 1、车架纵梁Ⅱ 6连接。所述燃油箱3与油箱托架4通过油箱紧固带7紧固连接。燃油箱3的结构尺寸是由车架纵梁Ⅰ 1和车架纵梁Ⅱ 6之间的有效空间的大小决定的。通过以上实施方案将燃油箱3可靠地安装在车架纵梁Ⅰ 1和车架纵梁Ⅱ 6之间。本方案在具体实施过程中，需保证油箱托架4与油箱支架Ⅰ 2、油箱支架Ⅱ 5之间的连接方式是可拆卸的，这样才能保证燃油箱3的可拆卸性。

[0019] 上述虽然结合附图对实用新型的具体实施方式进行了描述，但并非对本实用新型保护范围的限制，所属领域技术人员应该明白，在本实用新型的技术方案的基础上，本领域技术人员不需要付出创造性劳动即可做出的各种修改或变形仍在本实用新型的保护范围以内。

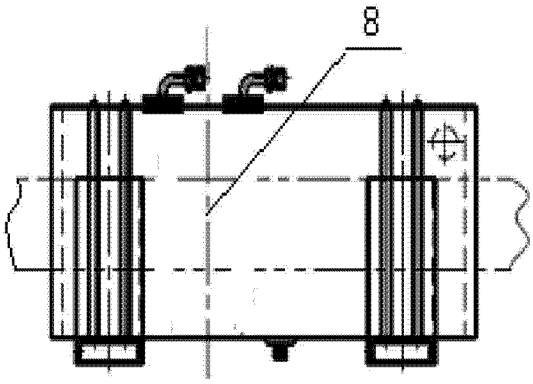

图 1

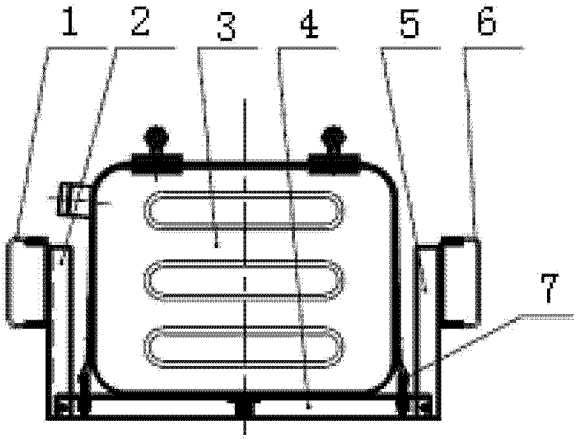

图 2

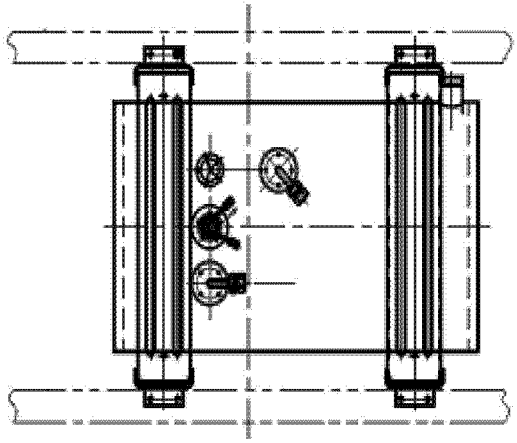

图 3