(19)中华人民共和国国家知识产权局

(12)实用新型专利

(10)授权公告号 CN 205208296 U
(45)授权公告日 2016.05.04

(21)申请号 201521023830.2

(22)申请日 2015.12.11

(73)专利权人 中山市华之杯照明电器厂
地址 528415 广东省中山市小榄镇埒西一广善路37号五栋三、四楼

(72)发明人 王壮壮

(51)Int.Cl.
F21S 8/00(2006.01)
F21V 19/00(2006.01)
F21V 13/04(2006.01)
F21V 17/12(2006.01)
F21V 31/00(2006.01)
F21W 131/103(2006.01)
F21Y 115/10(2016.01)

权利要求书1页 说明书2页 附图1页

(54)实用新型名称

一种玉米粒LED路灯

(57)摘要

本实用新型公开一种玉米粒LED路灯，包括介子、灯身柄盖、灯身、驱动器、基板、LED灯、透镜、反光板、防水胶圈和护镜。本实用新型通过设置多组LED灯，并且设置透镜和反光板，能够将LED灯的光源扩展，使得曾加LED灯的光照强度；本实用新型具有结构简单、性能稳定和使用寿命较长的优点。

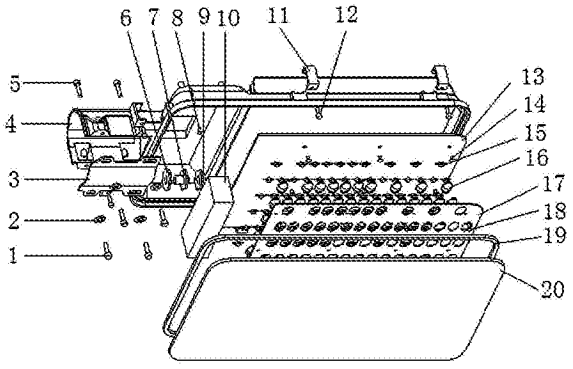

CN 205208296 U

1.一种玉米粒LED路灯，其特征在于，包括介子、灯身柄盖、灯身、驱动器、基板、LED灯、透镜、反光板、防水胶圈和护镜，所述灯身的一端设置有所述灯身柄盖，所述灯身柄盖的一侧设置有所述介子，所述灯身靠近所述灯身柄盖的一侧设置有所述驱动器，所述灯身的一侧通过基板螺丝设置有所述基板，所述基板上设置有所述LED灯，所述LED灯上设置有所述透镜，所述反光板的一侧通过反光板螺丝与所述基板连接，其另一侧与所述护镜连接，且其之间设置有所述防水胶圈。

2.根据权利要求1所述的一种玉米粒LED路灯，其特征在于，所述灯身柄盖通过柄盖紧固螺丝和灯身紧固螺丝与所述灯身连接。

3.根据权利要求2所述的一种玉米粒LED路灯，其特征在于，所述灯身位于所述驱动器的另一侧依次设置有线入口胶垫、线入口螺丝、地线螺丝和防水胶及螺母。

4.根据权利要求3所述的一种玉米粒LED路灯，其特征在于，所述护镜通过所述灯身一侧设置的护镜夹固定，所述护镜夹通过护镜夹螺丝与所述灯身连接。

一种玉米粒LED路灯

技术领域

[0001] 本实用新型涉及LED路灯技术领域，尤其涉及一种玉米粒LED路灯。

背景技术

[0002] LED 灯具有长寿命、高光效、底电耗、抗震动、响应时间短、无污染的优点，作为一种节能的点光源产品，其应用越来越广泛；随着技术的进步，其色彩变化也越来越丰富，使其不仅可用作装饰性光源，还可以用于照明。现有的照明用LED灯，一般功率较低，适用于空间较小的照明场所 对于道路、桥梁、体育场馆和码头等空间较大的场所则需要采用更大功率的LED 灯，才能满足照明需要，随着功率的增大，LED 灯及其驱动器的发热量也大，LED的光效会随着温度的上升而下降，使用寿命也会因温度的升高而缩短。

实用新型内容

[0003] 本实用新型的目的是克服现有技术的不足，提供一种玉米粒LED路灯。

[0004] 本实用新型的技术方案如下：本实用新型提供一种玉米粒LED路灯，包括介子、灯身柄盖、灯身、驱动器、基板、LED灯、透镜、反光板、防水胶圈和护镜，所述灯身的一端设置有所述灯身柄盖，所述灯身柄盖的一侧设置有所述介子，所述灯身靠近所述灯身柄盖的一侧设置有所述驱动器，所述灯身的一侧通过基板螺丝设置有所述基板，所述基板上设置有所述LED灯，所述LED灯上设置有所述透镜，所述反光板的一侧通过反光板螺丝与所述基板连接，其另一侧与所述护镜连接，且其之间设置有所述防水胶圈。

[0005] 本实用新型优选的，所述灯身柄盖通过柄盖紧固螺丝和灯身紧固螺丝与所述灯身连接。

[0006] 本实用新型优选的，所述灯身位于所述驱动器的另一侧依次设置有线入口胶垫、线入口螺丝、地线螺丝和防水胶及螺母。

[0007] 本实用新型优选的，所述护镜通过所述灯身一侧设置的护镜夹固定，所述护镜夹通过护镜夹螺丝与所述灯身连接。

[0008] 本实用新型的有益效果如下：

[0009] 采用上述方案，本实用新型通过设置多组LED灯，并且设置透镜和反光板，能够将LED灯的光源扩展，使得曾加LED灯的光照强度；本实用新型具有结构简单、性能稳定和使用寿命较长的优点。

附图说明

[0010] 图1为本实用新型所述一种玉米粒LED路灯的结构示意图。

具体实施方式

[0011] 以下结合附图和具体实施例，对本实用新型进行详细说明。

[0012] 请参阅图1，本实用新型提供一种玉米粒LED路灯，包括介子2、灯身柄盖3、灯身4、

驱动器10、基板13、LED灯15、透镜16、反光板17、防水胶圈19和护镜20，灯身4的一端设置有灯身柄盖3，灯身柄盖3的一侧设置有介子2，灯身4靠近灯身柄盖3的一侧设置有驱动器10，灯身4的一侧通过基板螺丝14设置有基板13，基板13上设置有LED灯15，LED灯15上设置有透镜16，反光板17的一侧通过反光板螺丝18与基板13连接，其另一侧与护镜20连接，且其之间设置有防水胶圈19，灯身柄盖3通过柄盖紧固螺丝1和灯身紧固螺丝5与灯身4连接。

[0013] 如图1所示，灯身4位于驱动器10的另一侧依次设置有线入口胶垫6、线入口螺丝7、地线螺丝8和防水胶及螺母9，护镜20通过灯身4一侧设置的护镜夹11固定，护镜夹11通过护镜夹螺丝12与灯身4连接。

[0014] 综上所述，采用上述方案，本实用新型通过设置多组LED灯，并且设置透镜和反光板，能够将LED灯的光源扩展，使得曾加LED灯的光照强度；本实用新型具有结构简单、性能稳定和使用寿命较长的优点。

[0015] 以上仅为本实用新型的较佳实施例而已，并不用于限制本实用新型，凡在本实用新型的精神和原则之内所作的任何修改、等同替换和改进等，均应包含在本实用新型的保护范围之内。

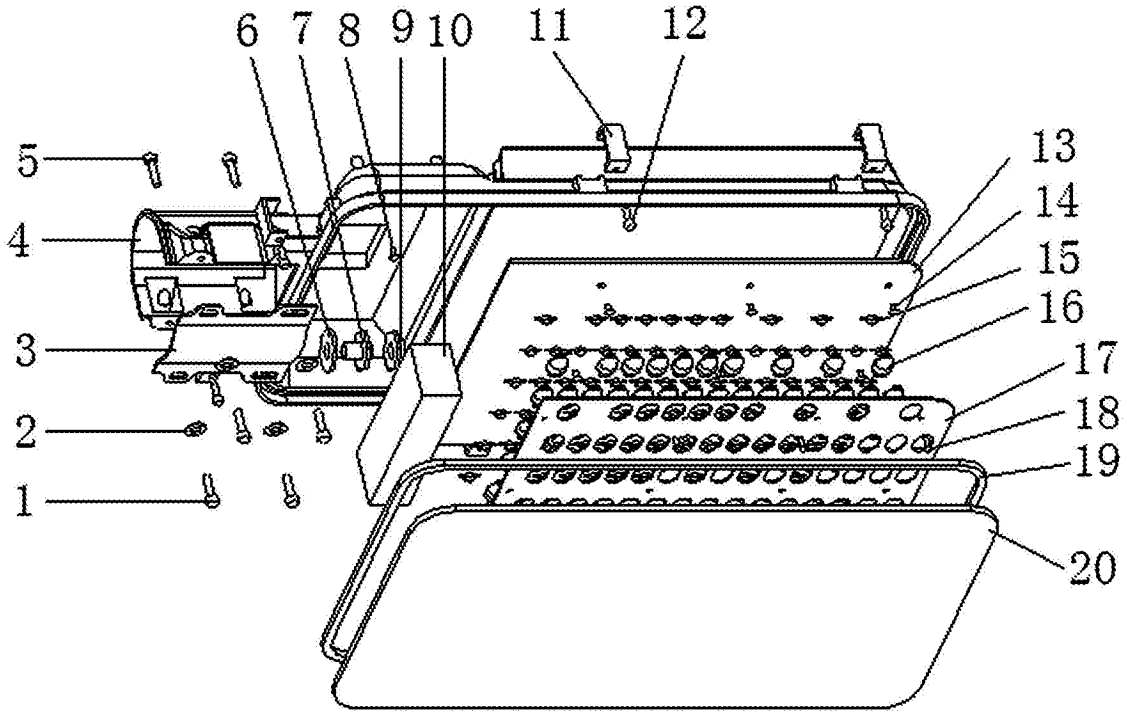

图1