(19)中华人民共和国国家知识产权局

(12)实用新型专利

(10)授权公告号 CN 209425836 U
(45)授权公告日 2019.09.24

(21)申请号 201822194914.2

(22)申请日 2018.12.26

(73)专利权人 江苏泓丰线业科技有限公司
地址 226681 江苏省南通市海安县南莫镇镇南路6号

(72)发明人 刘仁春

(51)Int.Cl.
B28C 5/14(2006.01)

(ESM)同样的发明创造已同日申请发明专利

权利要求书1页 说明书2页 附图1页

(54)实用新型名称

一种纱线浆纱剂开放式拌料装置

(57)摘要

本实用新型公开了一种纱线浆纱剂开放式拌料装置，包括机架组件、驱动组件，所述机架组件包括底盘、侧板，所述侧板固定连接于所述底盘，所述驱动组件包括连接杆、第一转轴、第二转轴、第三转轴，所述连接杆与所述侧板固定连接。有益效果：该装置既能够根据情况实时的加水，以达到最佳的制浆效果，也能够避免双手长时间的紧握铁锹进行拌浆容易造成四肢劳损，该装置机械化作业，拌浆效率高。

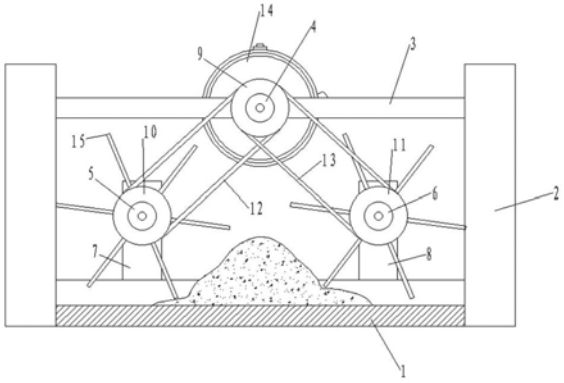

CN 209425836 U

1.一种纱线浆纱剂开放式拌料装置，包括机架组件、驱动组件，其特征在于，所述机架组件包括底盘(1)、侧板(2)，所述侧板(2)固定连接于所述底盘(1)，所述驱动组件包括连接杆(3)、第一转轴(4)、第二转轴(5)、第三转轴(6)，所述连接杆(3)与所述侧板(2)固定连接，所述第一转轴(4)与所述连接杆(3)活动连接，所述第二转轴(5)与第一立柱(7)活动连接，所述第三转轴(6)与第二立柱(8)活动连接，所述第一立柱(7)、第二立柱(8)与所述底盘(1)的上表面固定连接，所述第一转轴(4)、第二转轴(5)、第三转轴(6)的一端分别固定连接有第一链轮(9)、第二链轮(10)、第三链轮(11)，所述第一链轮(9)为双链轮，所述第一链轮(9)与所述第二链轮(10)通过第一链条(12)传动连接，所述第一链轮(9)与第三链轮(11)通过第二链条(13)传动连接，所述第一转轴(4)另一端与电动机(14)的电机轴固定连接。

2.根据权利要求1所述的一种纱线浆纱剂开放式拌料装置，其特征在于，所述第二转轴(5)、第三转轴(6)的圆柱表面分别固定连接有搅拌叶片(15)，所述搅拌叶片(15)呈现环形阵列状分布于所述第二转轴(5)或所述第三转轴(6)周围。

一种纱线浆纱剂开放式拌料装置

技术领域

[0001] 本实用新型涉及机械装置，具体涉及一种对纱线浆纱剂进行开放式搅拌的的装置。

背景技术

[0002] 在小规模的房屋建筑当中，需要进行拌纱线浆纱剂操作以制得混凝土。这种人工拌制纱线浆纱剂存在以下优点，优点是能根据情况实时的加水，以达到最佳的制浆效果。同时这种人工拌制纱线浆纱剂也存在以下缺陷，该缺陷为消耗体力大，双手长时间的紧握铁锹进行拌浆容易造成四肢劳损，影响身体健康。

发明内容

[0003] 本实用新型提供了一种纱线浆纱剂开放式拌料装置，该装置既能够根据情况实时的加水，以达到最佳的制浆效果，也能够避免双手长时间的紧握铁锹进行拌浆容易造成四肢劳损，该装置机械化作业，拌浆效率高。

[0004] 本实用新型提供了下述技术方案：一种纱线浆纱剂开放式拌料装置，包括机架组件、驱动组件，所述机架组件包括底盘、侧板，所述侧板固定连接于所述底盘，所述驱动组件包括连接杆、第一转轴、第二转轴、第三转轴，所述连接杆与所述侧板固定连接，所述第一转轴与所述连接杆活动连接，所述第二转轴与第一立柱活动连接，所述第三转轴与第二立柱活动连接，所述第一立柱、第二立柱与所述底盘的上表面固定连接，所述第一转轴、第二转轴、第三转轴的一端分别固定连接有第一链轮、第二链轮、第三链轮，所述第一链轮为双链轮，所述第一链轮与所述第二链轮通过第一链条传动连接，所述第一链轮与第三链轮通过第二链条传动连接，所述第一转轴另一端与电动机的电机轴固定连接。

[0005] 进一步，所述第二转轴、第三转轴的圆柱表面分别固定连接有搅拌叶片，所述搅拌叶片呈现环形阵列状分布于所述第二转轴或所述第三转轴周围。

[0006] 本实用新型采用上述技术方案具有以下有益效果：第二链轮10、第三链轮11的旋转运动的方向相反。从而带动所述搅拌叶片15将砂子移向所述底盘的中间，进行搅拌。该装置既能够根据情况实时的加水，以达到最佳的制浆效果，也能够避免双手长时间的紧握铁锹进行拌浆容易造成四肢劳损，该装置机械化作业，拌浆效率高。

附图说明

[0007] 图1是本实用新型所述一种纱线浆纱剂开放式拌料装置的结构简图。

具体实施方式

[0008] 以下结合附图与具体实施方式对本实用新型作进一步描述。

[0009] 图1中：底盘1、侧板2、连接杆3、第一转轴4、第二转轴5、第三转轴6、第一立柱7、第二立柱8、第一链轮9、第二链轮10、第三链轮11、第一链条12、第二链条13、电动机14、搅拌叶

片15。

[0010] 一种纱线浆纱剂开放式拌料装置，包括机架组件、驱动组件，所述机架组件包括底盘1、侧板2，所述侧板2固定连接于所述底盘1，所述驱动组件包括连接杆3、第一转轴4、第二转轴5、第三转轴6，所述连接杆3与所述侧板2固定连接，所述第一转轴4与所述连接杆3活动连接，所述第二转轴5与第一立柱7活动连接，所述第三转轴6与第二立柱8活动连接，所述第一立柱7、第二立柱8与所述底盘1的上表面固定连接。所述第一转轴4、第二转轴5、第三转轴6的一端分别固定连接有第一链轮9、第二链轮10、第三链轮11。所述第一链轮9为双链轮，所述第一链轮9与所述第二链轮10通过第一链条12传动连接，所述第一链轮9与第三链轮11通过第二链条13传动连接，通过这样的设计使得第二链轮10、第三链轮11的旋转运动的方向相反。从而将所述砂子拨向中间进行搅拌运动。所述第一转轴4另一端与电动机14的电机轴固定连接。

[0011] 所述第二转轴5、第三转轴6的圆柱表面分别固定连接有搅拌叶片15，所述搅拌叶片15呈现环形阵列状分布于所述第二转轴5或所述第三转轴6周围。所述第二转轴5或者所述第三转轴6四周的搅拌叶片的数量为六只。

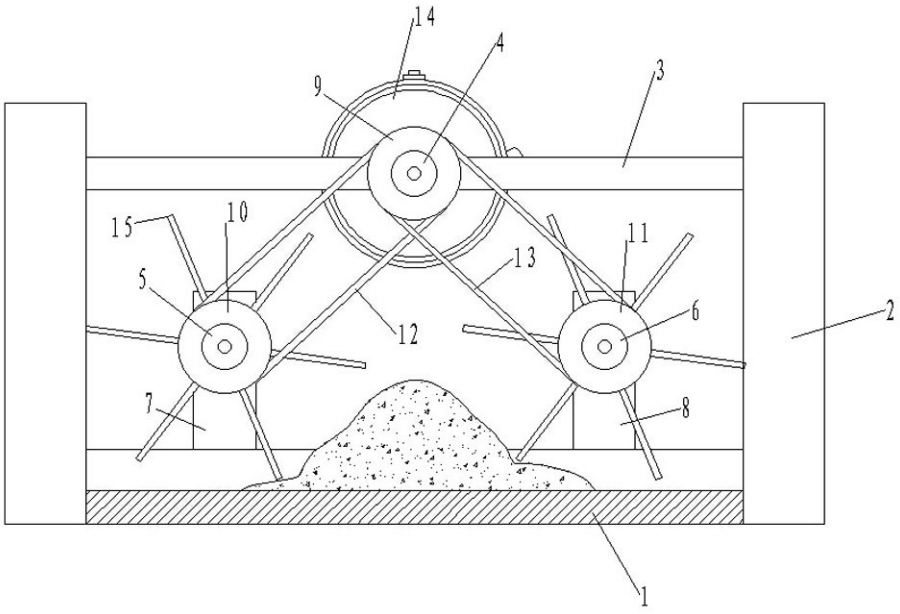

图1