D 06 H
Ans.nr.: 4732/82
Indleveret: 26 okt 1982
Løbedag: 26 okt 1982
Alm. tilgængelig: 28 apr 1983
Prioritet: 27 okt 1981 IT 24718/81
*ELLESSE INTERNATIONAL S.P.A.; Ellera Umbra, IT.
Opfinder: Silvio *Pambianco; IT.
Fuldmægtig: Kontor for Industriel Eneret

Nummereringsmaskine med roterende hoved til afmærkning af længder på textilmaterialer

S a m m e n d r a g

4732-82

Nummereringsmaskine med roterende hoved (T) til afmærkning af længder på tekstilmaterialer (2).

Nummereringshovedet (T) gør det muligt at markere længder ved trykning direkte på tekstilmaterialet (2) og det er til dette formål udrustet med mindst 3 prægeskiver (10A,10B, 10C) for henholdsvis ettere, tiere og hundreder, hvilke prægeskiver kan anbringes ved hjælp af passende styreorganer (55, 14) i en prægestilling synkront med fremføringshastigheden for tekstilmaterialet (2).

Nummereringshovedet (T) giver ved hjælp af et simpelt apparat en pålidelig afmærkning, som er let at aflæse. Man undgår at måtte standse tekstilbanens vandring eller at måtte påføre etiketter, som kan forårsage skade på tekstilmaterialet.

FIG. 1

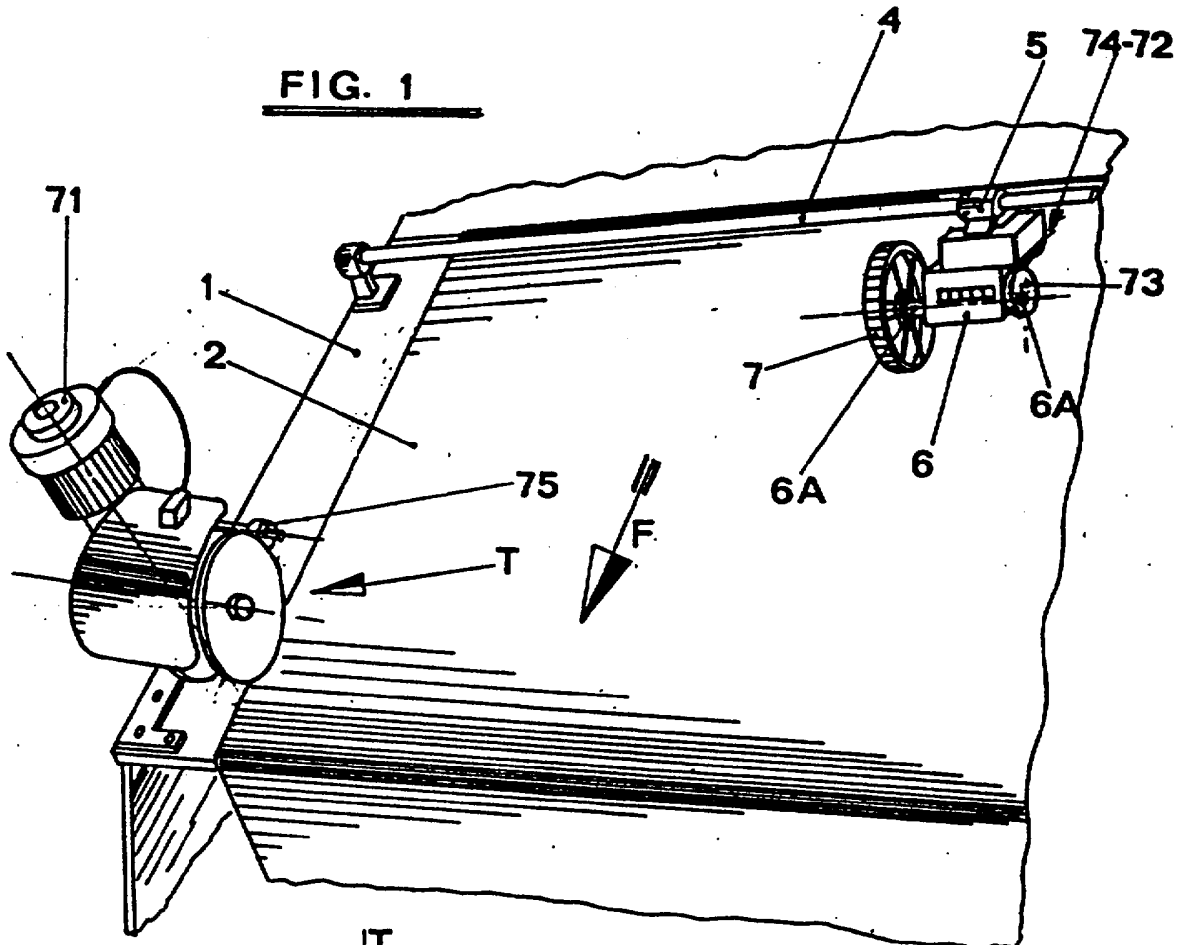
4
5
74-72
71
1
2
73
7
6A
6
6A
75
F
T

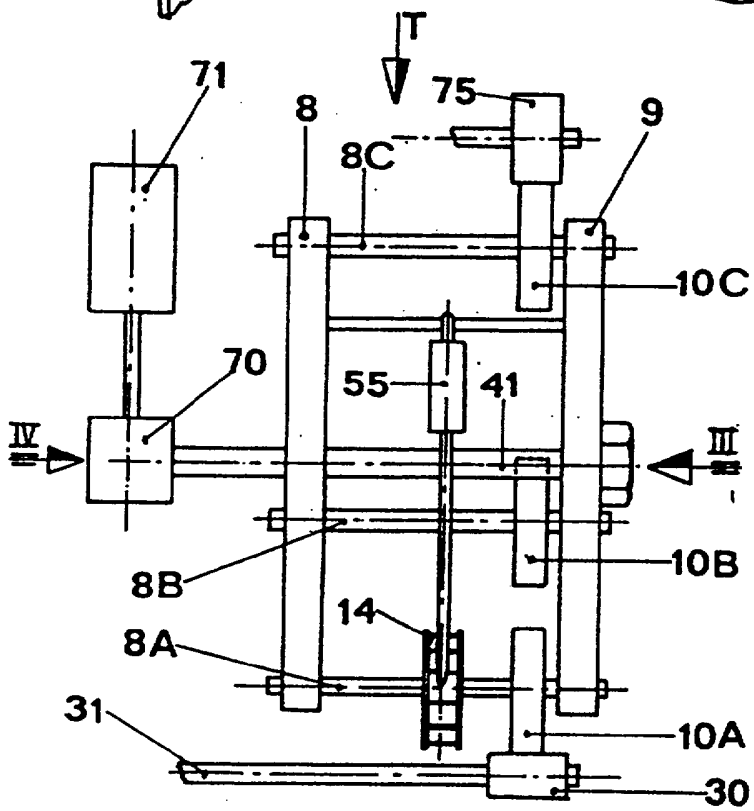
T
71
75
8
9
8C
10C
70
55
41
IV
III
8B
10B
14
8A
31
10A
30

FIG. 2