(19)中华人民共和国国家知识产权局

(12)实用新型专利

(10)授权公告号 CN 206656262 U
(45)授权公告日 2017.11.21

(21)申请号 201720153311.0

(22)申请日 2017.02.20

(73)专利权人 广东久量股份有限公司
地址 510540 广东省广州市白云区广州民营科技园科园路12号

(72)发明人 卓楚光

(74)专利代理机构 广州三辰专利事务所(普通合伙) 44227
代理人 陈惠珊

(51)Int.Cl.
F21S 9/00(2006.01)
F21V 15/01(2006.01)
F21V 23/00(2015.01)

权利要求书1页 说明书2页 附图1页

(54)实用新型名称

一种光控双USB输出小夜灯

(57)摘要

本实用新型公开了一种光控双USB输出小夜灯，包括小夜灯本体，所述小夜灯本体由透明片、上壳、中壳、下壳、第一支架、双口USB端子、AC插头和第二支架组成，在上壳的顶部固定设置有透明片，在上壳和下壳的内部固定设有中壳，在下壳的底部设有第一支架和第二支架，在第一支架上开设的槽口上设置有双口USB端子，在第二支架上设置有AC插头。本实用新型光控双USB输出小夜灯，小夜灯本体的外形为蘑菇形，在开灯的作用下，使产品看起来栩栩如生，散发出大自然生命的气息，外观精美，设置的双口USB端子可外接其他设备，通过其他设备也可以对小夜灯本体进行充电，从而用于照明，在使用过程中非常的方便，具有外观精美、双USB输出和使用方便的优点。

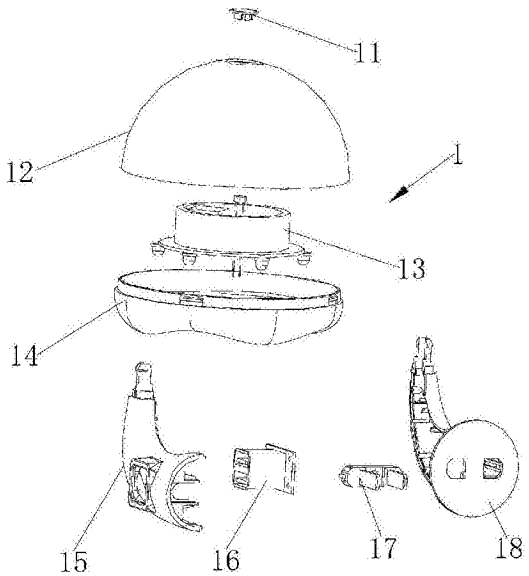

CN 206656262 U

1.一种光控双USB输出小夜灯，包括小夜灯本体(1)，其特征在于：所述小夜灯本体(1)由透明片(11)、上壳(12)、中壳(13)、下壳(14)、第一支架(15)、双口USB端子(16)、AC插头(17)和第二支架(18)组成，在上壳(12)的顶部固定设置有透明片(11)，在上壳(12)的底部设置有下壳(14)，在上壳(12)和下壳(14)的内部固定设有中壳(13)，在下壳(14)的底部设有第一支架(15)和第二支架(18)，在第一支架(15)上开设的槽口上设置有双口USB端子(16)，在第一支架(15)的一侧固定设置第二支架(18)，在第二支架(18)上设置有AC插头(17)。

2.根据权利要求1所述的一种光控双USB输出小夜灯，其特征在于：所述小夜灯本体(1)的外形为蘑菇形。

3.根据权利要求1所述的一种光控双USB输出小夜灯，其特征在于：所述上壳(12)和中壳(13)的材质均为PS，透明片(11)、下壳(14)、第一支架(15)、双口USB端子(16)、AC插头(17)和第二支架(18)的材质均为ABS。

4.根据权利要求1所述的一种光控双USB输出小夜灯，其特征在于：所述上壳(12)顶部开设的槽口与透明片(11)相适配，第一支架(15)上开设的槽口与双口USB端子(16)相适配。

一种光控双USB输出小夜灯

技术领域

[0001] 本实用新型涉及灯泡技术领域，具体是一种光控双USB输出小夜灯。

背景技术

[0002] 灯泡，通过电能而发光发热的照明源，由亨利·戈培尔发明，“照明用器具”是随着人类文明的不断发展而产生的，灯泡最常见的功能是照明，伴随社会的发展，对灯泡的利用也起着不同的变化，最初是为了生产生活提供便利，现有的小夜灯，外形单一，不美观，并且仅仅具备照明的功能，不具备双USB接口的功能，并且在使用过程中非常不方便。

实用新型内容

[0003] 本实用新型的目的在于提供一种光控双USB输出小夜灯，具有外观精美、双USB输出和使用方便的优点，以解决上述背景技术中提出的问题。

[0004] 为实现上述目的，本实用新型提供如下技术方案：一种光控双USB输出小夜灯，包括小夜灯本体，所述小夜灯本体由透明片、上壳、中壳、下壳、第一支架、双口USB端子、AC插头和第二支架组成，在上壳的顶部固定设置有透明片，在上壳的底部设置有下壳，在上壳和下壳的内部固定设有中壳，在下壳的底部设有第一支架和第二支架，在第一支架上开设的槽口上设置有双口USB端子，在第一支架的一侧固定设置第二支架，在第二支架上设置有AC插头。

[0005] 作为本实用新型进一步的方案：所述小夜灯本体的外形为蘑菇形。

[0006] 作为本实用新型进一步的方案：所述上壳和中壳的材质均为PS，透明片、下壳、第一支架、双口USB端子、AC插头和第二支架的材质均为ABS。

[0007] 作为本实用新型进一步的方案：所述上壳顶部开设的槽口与透明片相适配，第一支架上开设的槽口与双口USB端子相适配。

[0008] 与现有技术相比，本实用新型有益效果：

[0009] 本实用新型光控双USB输出小夜灯，小夜灯本体的外形为蘑菇形，在开灯的作用下，使产品看起来栩栩如生，散发出大自然生命的气息，外观精美，设置的双口USB端子可外接其他设备，通过其他设备也可以对小夜灯本体进行充电，从而用于照明，在使用过程中非常的方便，具有外观精美、双USB输出和使用方便的优点。

附图说明

[0010] 图1为本实用新型的爆炸图。

[0011] 图中：1-小夜灯本体；11-透明片；12-上壳；13-中壳；14-下壳；15-第一支架；16-双口USB端子；17-AC插头；18-第二支架。

具体实施方式

[0012] 下面将结合本实用新型实施例中的附图，对本实用新型实施例中的技术方案进行

清楚、完整地描述，显然，所描述的实施例仅仅是本实用新型一部分实施例，而不是全部的实施例。基于本实用新型中的实施例，本领域普通技术人员在没有做出创造性劳动前提下所获得的所有其他实施例，都属于本实用新型保护的范围。

[0013] 请参阅图1，本实用新型实施例中，一种光控双USB输出小夜灯，包括小夜灯本体1，小夜灯本体1由透明片11、上壳12、中壳13、下壳14、第一支架15、双口USB端子16、AC插头17和第二支架18组成，在上壳12的顶部固定设置有透明片11，上壳12顶部开设的槽口与透明片11相适配，小夜灯本体1的外形为蘑菇形，在开灯的作用下，使产品看起来栩栩如生，散发出大自然生命的气息，在上壳12的底部设置有下壳14，在上壳12和下壳14的内部固定设有中壳13，设置的上壳12和下壳14相适配，在下壳14的底部设有第一支架15和第二支架18，第一支架15和第二支架18相适配，在第一支架15上开设的槽口上设置有双口USB端子16，设置的双口USB端子16可外接其他设备，上壳12顶部开设的槽口与透明片11相适配，第一支架15上开设的槽口与双口USB端子16相适配，在第一支架15的一侧固定设置第二支架18，在第二支架18上设置有AC插头17，设置的AC插头17用于连接电源插座，给小夜灯本体1充电，提供能量，上壳12和中壳13的材质均为PS，透明片11、下壳14、第一支架15、双口USB端子16、AC插头17和第二支架18的材质均为ABS，本实用新型光控双USB输出小夜灯，小夜灯本体1的外形为蘑菇形，在开灯的作用下，使产品看起来栩栩如生，散发出大自然生命的气息，外观精美，设置的双口USB端子16可外接其他设备，通过其他设备也可以对小夜灯本体1进行充电，从而用于照明，在使用过程中非常的方便，具有外观精美、双USB输出和使用方便的优点。

[0014] 综上所述：本实用新型光控双USB输出小夜灯，小夜灯本体1的外形为蘑菇形，在开灯的作用下，使产品看起来栩栩如生，散发出大自然生命的气息，外观精美，设置的双口USB端子16可外接其他设备，通过其他设备也可以对小夜灯本体1进行充电，从而用于照明，在使用过程中非常的方便，具有外观精美、双USB输出和使用方便的优点。

[0015] 对于本领域技术人员而言，显然本实用新型不限于上述示范性实施例的细节，而且在不背离本实用新型的精神或基本特征的情况下，能够以其他的具体形式实现本实用新型。因此，无论从哪一点来看，均应将实施例看作是示范性的，而且是非限制性的，本实用新型的范围由所附权利要求而不是上述说明限定，因此旨在将落在权利要求的等同要件的含义和范围内的所有变化囊括在本实用新型内。不应将权利要求中的任何附图标记视为限制所涉及的权利要求。

[0016] 此外，应当理解，虽然本说明书按照实施方式加以描述，但并非每个实施方式仅包含一个独立的技术方案，说明书的这种叙述方式仅仅是为清楚起见，本领域技术人员应当将说明书作为一个整体，各实施例中的技术方案也可以经适当组合，形成本领域技术人员可以理解的其他实施方式。

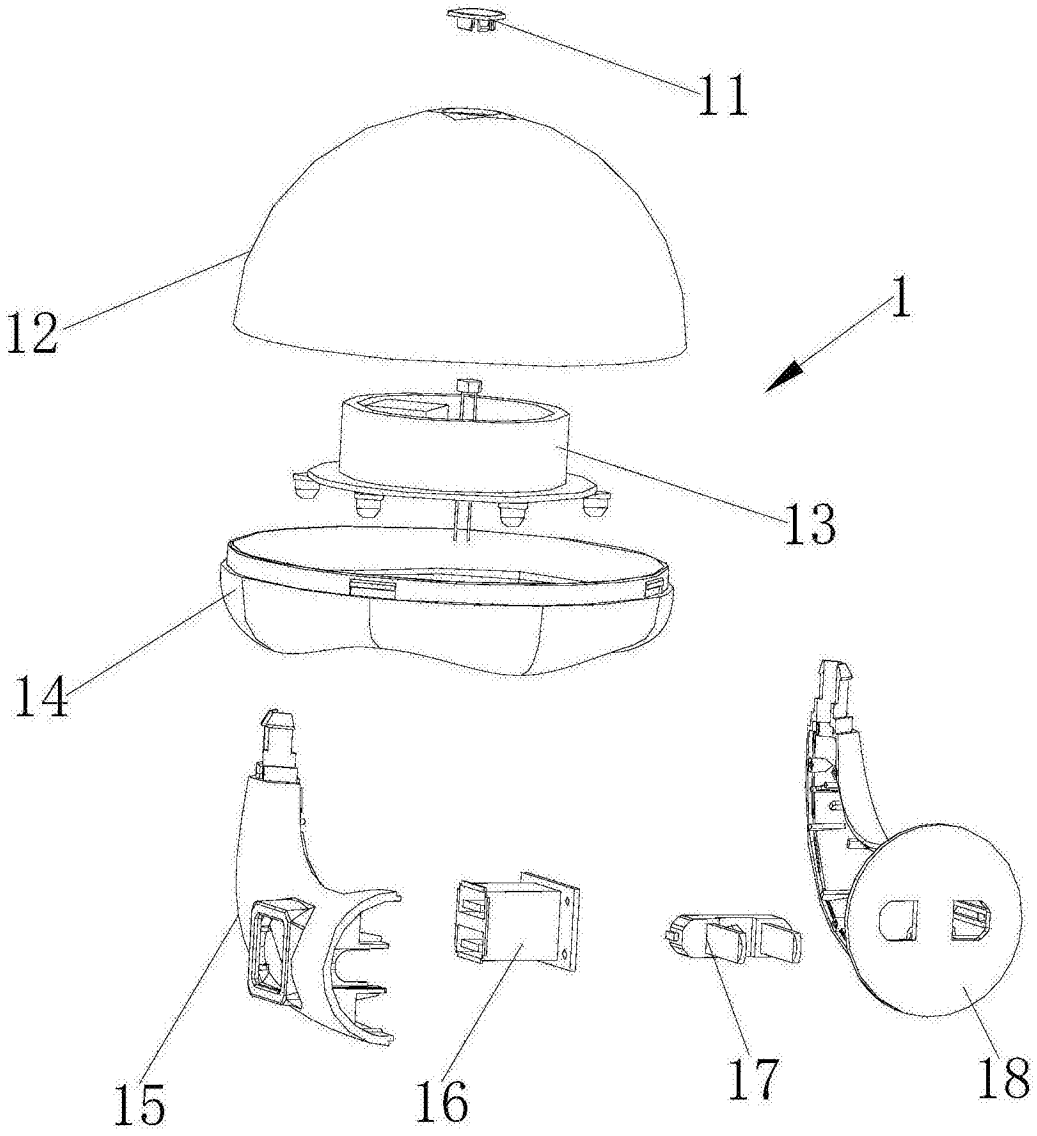

图1