(19)中华人民共和国国家知识产权局

(12)实用新型专利

(10)授权公告号 CN 201882654 U
(45)授权公告日 2011.06.29

(21)申请号 201020683387.2

(22)申请日 2010.12.28

(73)专利权人 于延革
地址 252000 山东省聊城市东昌府区聊堂路1号市公路局
专利权人 韩同睿
孙大伟

(72)发明人 于延革 韩同睿 孙大伟

(74)专利代理机构 济南圣达知识产权代理有限公司 37221
代理人 王立晓

(51)Int.Cl.
B65G 67/02(2006.01)
B65G 69/00(2006.01)

权利要求书 1 页 说明书 2 页 附图 2 页

(54)实用新型名称

车载取芯机滑轨装卸装置

(57)摘要

本实用新型涉及车载取芯机滑轨装卸装置，在车厢内设平板，平板在车厢口通过铰接连接滑轨，所述的滑轨由2条平行槽钢组成，槽钢分多段铰接而成。本实用新型使原来的车载取芯机靠人力搬起卸下，费力费时不经济，变为滑轨斜面推上推下省力、省时又节约人工费的装卸装置。其具有实用、迅速、经济、使用价值明显。

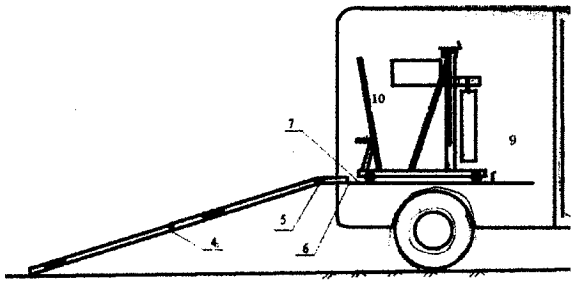

CN 201882654 U

1. 车载取芯机滑轨装卸装置，其特征是，在车厢内设平板，平板在车厢口通过铰接连接滑轨，所述的滑轨由 2 条平行槽钢组成，槽钢分多段铰接而成。

2. 根据权利要求 1 所述的车载取芯机滑轨装卸装置，其特征是，所述的槽钢外侧翼板中部设手柄。

3. 根据权利要求 1 所述的车载取芯机滑轨装卸装置，其特征是，所述的槽钢分三段铰接而成。

4. 根据权利要求 3 所述的车载取芯机滑轨装卸装置，其特征是，所述的槽钢三段长度比例 950 ： 1000 ： 200。

车载取芯机滑轨装卸装置

技术领域

[0001] 本实用新型涉及一种滑轨装卸装置，特别涉及公路工程质量试验检测用仪具 -- 车载取芯机滑轨装卸装置。

背景技术

[0002] 取芯机是一种公路工程质量试验检测取芯的专用仪器设备，在公路工程施工、交、竣工验收质检、病害调查等工作中经常使用。该取芯机常用型号自重较大一般 240kg，公路工程的特点是点多线长，需多次迅速搬移，以车辆装载搬上卸下，常常需要 4-6 人壮劳力，而工程检查参加人员多为工程技术人员，因此需较多人工。设计一种可省力便捷使取芯机在很少用工情况下即可装载卸下的装置非常必要。

发明内容

[0003] 本实用新型的目的是克服了人力抬起搬上卸下，速度缓慢的特点，设计了一种省力迅速的车载取芯机滑轨装卸装置。

[0004] 本实用新型采取的技术方案为 ：

[0005] 车载取芯机滑轨装卸装置，在车厢内设平板，平板在车厢口通过铰接连接滑轨，所述的滑轨由 2 条平行槽钢组成，槽钢分多段铰接而成。

[0006] 所述的槽钢外侧翼板中部设手柄。

[0007] 所述的槽钢优选分三段铰接而成。

[0008] 所述的槽钢三段长度比例优选 950 ： 1000 ： 200。

[0009] 本实用新型使原来的车载取芯机靠人力搬起卸下，费力费时不经济，变为滑轨斜面推上推下省力、省时又节约人工费的装卸装置。其具有实用、迅速、经济、使用价值明显。

附图说明

[0010] 图 1 是本实用新型的侧视图。

[0011] 图 2 是本实用新型的俯视图。

[0012] 图 3 为本实用新型的工作示意图。

[0013] 其中 ：1、2、3 为槽钢，4、5、6 为铰，7 为钢板，8 为手柄，9、车厢，10、取芯机。

具体实施方式

[0014] 车载取芯机滑轨装卸装置，在车厢内设平板 7，平板 7 在车厢口通过铰接连接滑轨，所述的滑轨由 2 条平行槽钢组成，槽钢分多段铰接而成。

[0015] 所述的槽钢外侧翼板中部设手柄 8。

[0016] 实施例 1

[0017] 带车厢车型 ：瑞风祥或 HFC6470A4R3BE3。

[0018] 取芯机型号 ：TLD-HE200，取芯机小轮轮距约 750mm，外廓尺寸 ：长 950mm，宽 850mm，

高 1005mm，重 240kg。

[0019] 槽钢：型号 10，长度分别是 950mm、1000mm、200mm。

[0020] 铰：轴直径 8mm，长 10cm，可用铁门合页代替。

[0021] 钢板：厚 1.5mm，平面尺寸较车厢略小，前部直角弯起高度 50mm，做为取芯机挡块。手 柄 4 只，1# 槽钢 2 只，2# 槽钢 2 只，以 Φ 15mm，钢管制作，长 200mm，弯起连接段长 50mm，位置 1# 槽钢下端距 200mm，2# 槽钢下端距 450mm。焊接于槽钢外侧翼板中部。

[0022] 工作原理：

[0023] 取芯机在路面检测段工作，工作完毕拟装车；

[0024] 取芯机沿滑轨槽钢斜面（坡度＜ 20° ）推入车厢；

[0025] 取芯机入车厢内就位；

[0026] 折起收回滑轨放入车厢内；

[0027] 车载取芯机转移检测工作地点。

[0028] 本车载取芯机滑轨装卸装置可随取芯机型号及车型变化适当调整尺寸。以达到省力、省时经济便捷之目的。

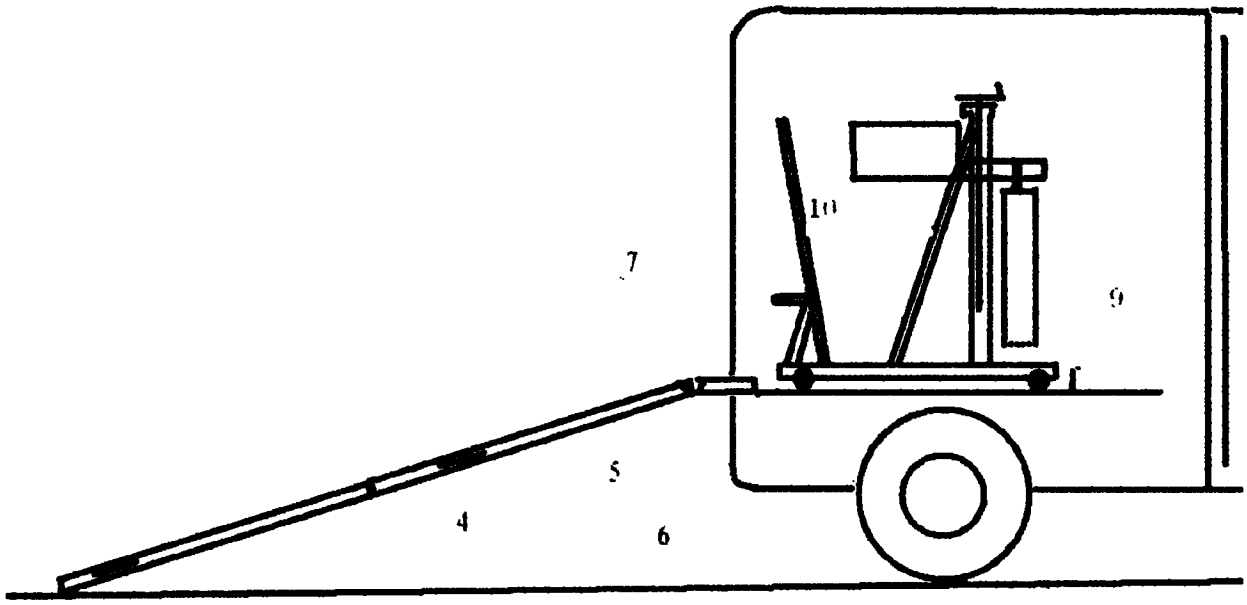

图 1

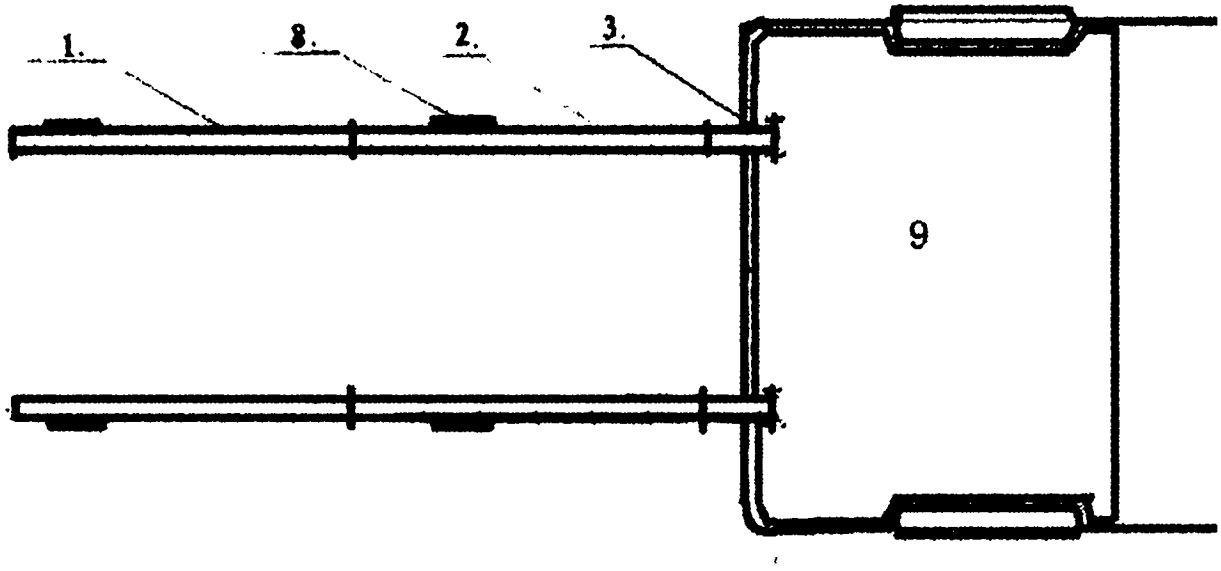

图 2

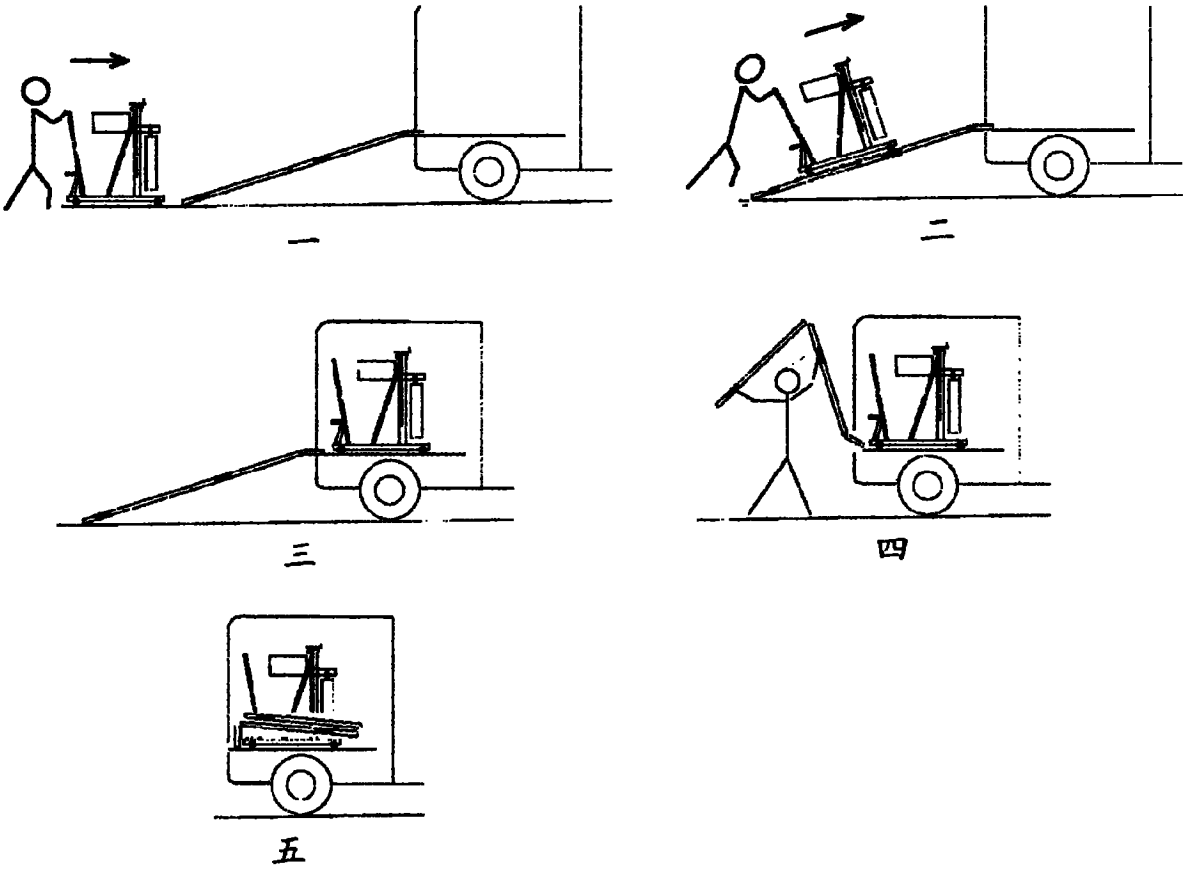

图 3