(19)国家知识产权局

(12)实用新型专利

(10)授权公告号 CN 222277555 U
(45)授权公告日 2024.12.31

(21)申请号 202421102906.X

(22)申请日 2024.05.20

(73)专利权人 福建泉州市辉陶卫浴有限公司
地址 361000 福建省泉州市南安市经济开发区扶茂工业园茂盛路355号

(72)发明人 黄永泉

(74)专利代理机构 厦门呈睿知识产权代理有限公司 35298
专利代理师 郭锦辉

(51)Int.Cl.
F16K 11/22(2006.01)
E03C 1/04(2006.01)
E03C 1/042(2006.01)
E03C 1/048(2006.01)
E03C 1/044(2006.01)
F16K 27/00(2006.01)
F16K 51/00(2006.01)

权利要求书1页 说明书4页 附图5页

(54)实用新型名称

一种置物龙头

(57)摘要

本实用新型公开了一种置物龙头,包括本体,所述本体内设置有水道,所述本体设置有能与水道相连通的进水接头,该进水接头能伸出本体的后侧,所述水道能与连接座相连通,所述连接座内设置有阀芯,所述连接座的出水端设置有出水件,所述出水件上方设置有能与连杆相配合的两个出水口,两个出水口前后分布在出水件上方,其中一个出水口能与连杆相连通,另一个出水口处设置有止水塞;位于后侧的出水口与连杆连接时,该连杆能与墙面相贴合,该置物龙头可以适配两个连杆的安装方式,大大的降低了两款产品的生产成本。

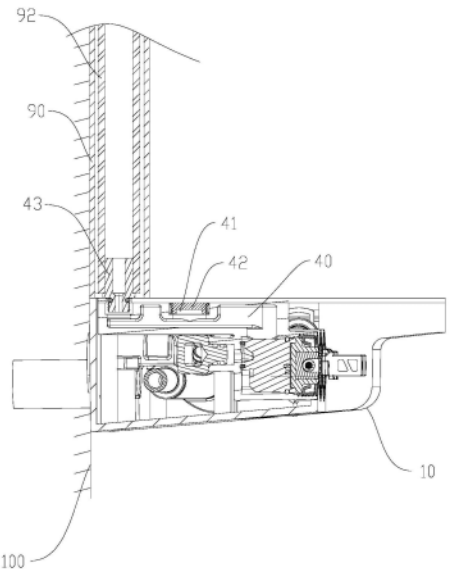

CN 222277555 U

1.一种置物龙头,包括本体,所述本体内设置有水道,所述本体设置有能与水道相连通的进水接头,该进水接头能伸出本体的后侧,其特征在于,所述水道能与连接座相连通,所述连接座内设置有阀芯,所述连接座的出水端设置有出水件,所述出水件上方设置有能与连杆相配合的两个出水口,两个出水口前后分布在出水件上方,其中一个出水口能与连杆相连通,另一个出水口处设置有止水塞;位于后侧的出水口与连杆连接时,该连杆能与墙面相贴合。

2.根据权利要求1所述的一种置物龙头,其特征在于,还包括转接头,所述转接头能与其中一个出水口螺接配合,所述转接头的出水端能与设置在连杆内的出水管相连通。

3.根据权利要求1或2任一所述的一种置物龙头,其特征在于,所述本体包括下壳体和盖板,所述下壳体具有能用于安装水道的下凹部,所述盖板上设置有能与其中一出水口相适配的连接孔。

4.根据权利要求3所述的一种置物龙头,其特征在于,所述水道上设置有至少两个插接管,每个插接管外周均与一连接座插接配合,所述本体前端设置有能与阀芯相配合的按键。

5.根据权利要求4所述的一种置物龙头,其特征在于,所述下壳体底部设置有第一开口,其中一连接座的出水端与下出水件相连接,所述下出水件的出水孔能与第一开口相适配。

6.根据权利要求4或5所述的一种置物龙头,其特征在于,所述下壳体后侧设置有两个进水接头,一个为冷水进水接头,另一个为热水进水接头;所述下壳体内的一旁侧设置有进水本体,所述冷水进水接头与进水本体间设置有第一直管,所述热水进水接头与进水本体间设置有第二直管,所述进水本体设置有调温阀,所述调温阀的进水端分别能与第一直管、第二直管相连通,所述调温阀的出水端能与水道相连通。

7.根据权利要求6所述的一种置物龙头,其特征在于,所述进水本体依水流方向依次设置有调温阀和水力发电机,所述进水本体设置有能用于安装水力发电机的空腔,所述空腔的开口朝下,所述本体本体下方设置有能与空腔的开口相适配的第二开口。

8.根据权利要求7所述的一种置物龙头,其特征在于,所述空腔的开口下端设置有内螺纹,所述水力发电机下端外周设置有能与内螺纹相配合的外螺纹。

9.根据权利要求8所述的一种置物龙头,其特征在于,所述水力发电机下端还设置有旋转螺帽,所述旋转螺帽能经第二开口伸出到本体下方外。

10.根据权利要求9所述的一种置物龙头,其特征在于,所述本体一旁侧外周设置有能与调温阀相配合的旋钮。

一种置物龙头

技术领域

[0001] 本实用新型涉及一种置物龙头。

背景技术

[0002] 随着社会的发展,人们对生活水平的要求也是越来越高,在卫浴行业也是如此,人们就将淋浴功能和置物功能相结合形成了现有市场上非常受宠的置物龙头。

[0003] 传统的置物龙头上方连接顶喷的连杆都是无法靠墙进行安装的,这样就会在连杆和墙面间形成一个缝隙,存在卫生不好清洁的问题,而且在一款置物龙头也无同时满足连杆贴墙和贴墙的安装方式,需要设置两款结构才能满足要求;同时用于通水的水道都是一体成型,这样成型的水道应用后的置物龙头功能就确定了,无法自主选择,不同功能的置物龙头需要生产不同的水道才能拿满足,增加了很多生产成本。而且随着电控智能的发展,水力发电机也广泛的应用到置物龙头上,但是如果水力发电机出现固定,现有结构检修起来非常麻烦,需要对整体进行拆卸。

发明内容

[0004] 为了解决上述技术问题,本实用新型的目的在于提供一种置物龙头。

[0005] 本实用新型通过以下技术方案来实现:

[0006] 一种置物龙头,包括本体,所述本体内设置有水道,所述本体设置有能与水道相连通的进水接头,该进水接头能伸出本体的后侧,所述水道能与连接座相连通,所述连接座内设置有阀芯,所述连接座的出水端设置有出水件,所述出水件上方设置有能与连杆相配合的两个出水口,两个出水口前后分布在出水件上方,其中一个出水口能与连杆相连通,另一个出水口处设置有止水塞;位于后侧的出水口与连杆连接时,该连杆能与墙面相贴合。

[0007] 本实用新型实施例中,还包括转接头,所述转接头能与其中一个出水口螺接配合,所述转接头的出水端能与设置在连杆内的出水管相连通。

[0008] 本实用新型实施例中,所述本体包括下壳体和盖板,所述下壳体具有能用于安装水道的下凹部,所述盖板上设置有能与其中一出水口相适配的连接孔。

[0009] 本实用新型实施例中,所述水道上设置有至少两个插接管,每个插接管外周均与一连接座插接配合,所述本体前端设置有能与阀芯相配合的按键。

[0010] 本实用新型实施例中,所述下壳体底部设置有第一开口,其中一连接座的出水端与下出水件相连接,所述下出水件的出水孔能与第一开口相适配。

[0011] 本实用新型实施例中,所述下壳体后侧设置有两个进水接头,一个为冷水进水接头,另一个为热水进水接头;所述下壳体内的一旁侧设置有进水本体,所述冷水进水接头与进水本体间设置有第一直管,所述热水进水接头与进水本体间设置有第二直管,所述进水本体设置有调温阀,所述调温阀的进水端分别能与第一直管、第二直管相连通,所述调温阀的出水端能与水道相连通。

[0012] 本实用新型实施例中,所述进水本体依水流方向依次设置有调温阀和水力发电

机,所述进水本体设置有能用于安装水力发电机的空腔,所述空腔的开口朝下,所述本体本体下方设置有能与空腔的开口相适配的第二开口。

[0013] 本实用新型实施例中,所述空腔的开口下端设置有内螺纹,所述水力发电机下端外周设置有能与内螺纹相配合的外螺纹。

[0014] 本实用新型实施例中,所述水力发电机下端还设置有旋转螺帽,所述旋转螺帽能经第二开口伸出到本体下方外。

[0015] 本实用新型实施例中,所述本体一旁侧外周设置有能与调温阀相配合的旋钮。

[0016] 本实用新型的一种置物龙头,具有如下有益效果:1、上出水具有两个出水口,其中一个出水口通过连杆与顶喷连接,使连杆可以实现贴墙设置和不贴墙设置,另一个出水口堵住不出水,一个产品实现两种款式,可以供使用者任一选择,大大降低生产所需要的成本;2、采用水道采用模块化的拼接,需要多少功能使用多少个连接座和阀芯,可以在生产的时候自主选择,不需要使用多套模具,也大大的降低了生产所需要的成本;3、水力发电机的安装口朝下,这样不需要拆卸本体就可以将水力发电机进行拆卸,便于检修与更换。

附图说明

[0017] 为了更清楚地说明本实用新型的技术方案,下面将对实施例或现有技术描述中所需要使用的附图作简单地介绍,显而易见地,下面描述中的附图仅仅是本实用新型的一些实施例,对于本领域普通技术人员来讲,在不付出创造性劳动的前提下,还可以根据这些附图获得其它附图。

[0018] 图1是本实用新型中连杆贴墙设置的示意图一。

[0019] 图2是本实用新型中连杆贴墙设置的示意图二。

[0020] 图3是本实用新型中下壳体的安装示意图一。

[0021] 图4是本实用新型中下壳体的安装示意图二。

[0022] 图5是本实用新型中下壳体的安装示意图三。

[0023] 图6是本实用新型中本体内部用零件的爆炸示意图。

具体实施方式

[0024] 为使本实用新型实施方式的目的、技术方案和优点更加清楚,下面将结合本实用新型实施方式中的附图,对本实用新型实施方式中的技术方案进行清楚、完整地描述,显然,所描述的实施方式是本实用新型一部分实施方式,而不是全部的实施方式。基于本实用新型中的实施方式,本领域普通技术人员在没有作出创造性劳动前提下所获得的所有其他实施方式,都属于本实用新型保护的范围。因此,以下对在附图中提供的本实用新型的实施方式的详细描述并非旨在限制要求保护的本实用新型的范围,而是仅仅表示本实用新型的选定实施方式。基于本实用新型中的实施方式,本领域普通技术人员在没有作出创造性劳动前提下所获得的所有其他实施方式,都属于本实用新型保护的范围。

[0025] 在本实用新型的描述中,需要理解的是,术语“中心”、“纵向”、“横向”、“长度”、“宽度”、“厚度”、“上”、“下”、“前”、“后”、“左”、“右”、“竖直”、“水平”、“顶”、“底”、“内”、“外”、“顺时针”、“逆时针”等指示的方位或位置关系为基于附图所示的方位或位置关系,仅是为了便于描述本实用新型和简化描述,而不是指示或暗示所指的设备或元件必须具有特定的

方位、以特定的方位构造和操作,因此不能理解为对本实用新型的限制。

[0026] 此外,术语“第一”、“第二”仅用于描述目的,而不能理解为指示或暗示相对重要性或者隐含指明所指示的技术特征的数量。由此,限定有“第一”、“第二”的特征可以明示或者隐含地包括一个或者更多个该特征。在本实用新型的描述中,“多个”的含义是两个或两个以上,除非另有明确具体的限定。

[0027] 在本实用新型中,除非另有明确的规定和限定,术语“安装”、“相连”、“连接”、“固定”等术语应做广义理解,例如,可以是固定连接,也可以是可拆卸连接,或成一体;可以是机械连接,也可以是电连接;可以是直接相连,也可以通过中间媒介间接相连,可以是两个元件内部的连通或两个元件的相互作用关系。对于本领域的普通技术人员而言,可以根据具体情况理解上述术语在本实用新型中的具体含义。

[0028] 在本实用新型中,除非另有明确的规定和限定,第一特征在第二特征之“上”或之“下”可以包括第一和第二特征直接接触,也可以包括第一和第二特征不是直接接触而是通过它们之间的另外的特征接触。而且,第一特征在第二特征“之上”、“上方”和“上面”包括第一特征在第二特征正上方和斜上方,或仅仅表示第一特征水平高度高于第二特征。第一特征在第二特征“之下”、“下方”和“下面”包括第一特征在第二特征正下方和斜下方,或仅仅表示第一特征水平高度小于第二特征。

[0029] 参考说明书附图,一种置物龙头,包括本体10,所述本体内设置有水道20,所述本体设置有能与水道相连通的进水接头,进水接头的水流能流到水道处,该进水接头能伸出本体的后侧,本体的后端面与墙面100贴合设置,所述水道能与连接座30相连通,连接座主要用于安装阀芯,所述连接座内设置有阀芯31,所述连接座的出水端设置有出水件40,流入水道内的水流经过连接座、阀芯流到出水件内,所述出水件上方设置有能与连杆90相配合的两个出水口41,两个出水口前后分布在出水件上方,其中一个出水口能与连杆相连通,该连杆可以为升降杆,其上方连接有顶喷91,另一个出水口处设置有止水塞42;位于后侧的出水口与连杆连接时,该连杆能与墙面相贴合,这个时候实现了连杆的贴墙设置,前侧的出水口被止水塞塞住,水流只能从后侧的出水口流向顶喷,具体参考说明书附图;当位于前侧的出水口与连杆连接时,该连杆与墙面间形成分离的连接方式,后侧的出水口用止水塞堵住,水流只能从前侧的出水口流向顶喷。

[0030] 优选的,还包括转接头43,所述转接头能与其中一个出水口螺接配合,所述转接头的出水端能与设置在连杆内的出水管92相连通,转接头与出水口配合处可以增加设置密封圈,保证整体不会出现漏水的现象。

[0031] 进一步的,所述本体包括下壳体11和盖板12,所述下壳体具有能用于安装水道的下凹部,所述盖板上设置有能与其中一出水口相适配的连接孔(图中未标注),在正常的使用时,当连杆安装后,连接孔被连杆下端遮盖,未不可视部分,在制造的时候,盖板通过生产,使其能形成连接孔在不同位置,满足单个产品能实现两种连杆的安装方式。

[0032] 再进一步的,所述水道上设置有至少两个插接管21,每个插接管外周均与一连接座插接配合,所述本体前端设置有能与阀芯相配合的按键32,参考说明书附图,图中的实施例为设置有四个插接管,也就是具有四个连接座、四个阀芯和四个按键,其中一个为上出水,就是连接顶喷,另一个为下述的下出水件,还有一个是手持花洒的,其可以挂接在连杆上的花洒座(图中未绘制)上,还有一个是连接喷枪,喷枪可以插接在本体另一旁侧上的插

槽13内,插槽与旋钮的位置分布位于本体的两侧旁侧。需要主要几个功能,就将几个连接座与插接管相连通,其他的插接管堵住不出水,不会出现漏水的现象即可。

[0033] 本实用新型一实施例中,所述下壳体底部设置有第一开口14,其中一连接座的出水端与下出水件44相连接,所述下出水件的出水孔能与第一开口相适配,使其从本体下端的第一开口进行出水。水道和连接座间通过插接的关系进行配合,不仅安装方便,都是采用的模块化的拼接,可以同一个产品进行自由组装,根据实际需求进行出水功能的选择,减少模具的使用,大大的降低了生产的成本。

[0034] 优选的,所述下壳体后侧设置有两个进水接头,一个为冷水进水接头51,另一个为热水进水接头52;所述下壳体内的一旁侧设置有进水本体60,所述冷水进水接头与进水本体间设置有第一直管53,所述热水进水接头与进水本体间设置有第二直管54,第一直管比第二直管长,其可以采用塑料管或者不锈钢管,两个直管与进水本体、两个进水接也是采用插接的方式,实现模块化拼接,所述进水本体设置有调温阀61,所述调温阀的进水端分别能与第一直管、第二直管相连通,一个冷水,一个热水,所述调温阀的出水端能与水道相连通,通过调温阀调温后流向水道。

[0035] 进一步的,所述进水本体依水流方向依次设置有调温阀和水力发电机70,也就是说,水力发电机设置在水道和调温阀之间的水路上,所述进水本体设置有能用于安装水力发电机的空腔62,所述空腔的开口朝下,所述本体本体下方设置有能与空腔的开口相适配的第二开口15,水力发电机的下端能通过第二开口对其进行拆卸。

[0036] 更具体的说:所述空腔的开口下端设置有内螺纹63,所述水力发电机下端外周设置有能与内螺纹相配合的外螺纹71,这样可以将水力发电机固定在进水本体,可以在螺纹连接的上方设置密封圈,保证水流不会从空腔的开口漏出。所述水力发电机下端还设置有旋转螺帽72,也可以是内六角的形式,所述旋转螺帽能经第二开口伸出到本体下方外,便于通过扳手等工具将水力发电机从进水本体拆离。

[0037] 本实用新型在一使用中,所述本体一旁侧外周设置有能与调温阀相配合的旋钮64。上述的零部件可以通过锁紧螺丝的作用固定在本体上。

[0038] 上述说明示出并描述了本实用新型的优选实施例,如前所述,应当理解本实用新型并非局限于本文所披露的形式,不应看作是对其他实施例的排除,而可用于各种其他组合、修改和环境,并能够在本文所述实用新型构想范围内,通过上述教导或相关领域的技术或知识进行改动。而本领域人员所进行的改动和变化不脱离本实用新型的精神和范围,则都应在本实用新型所附权利要求的保护范围内。

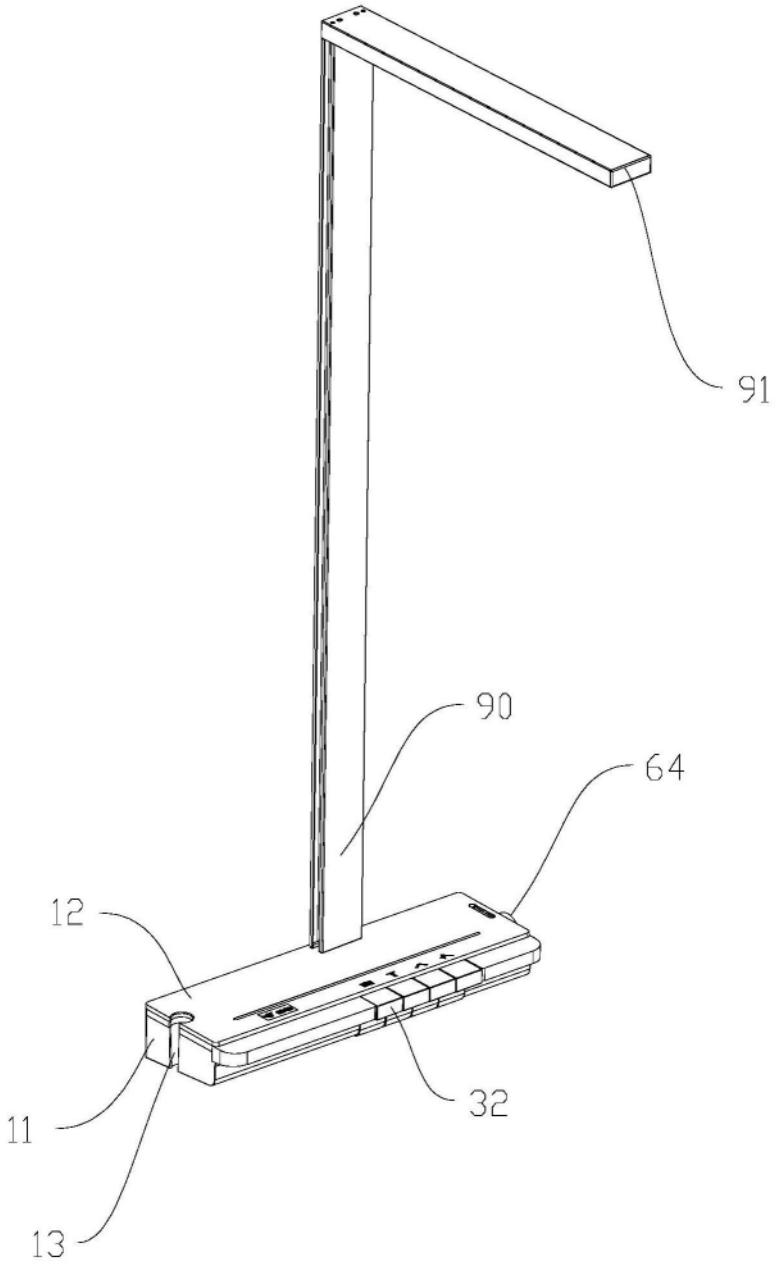

图1

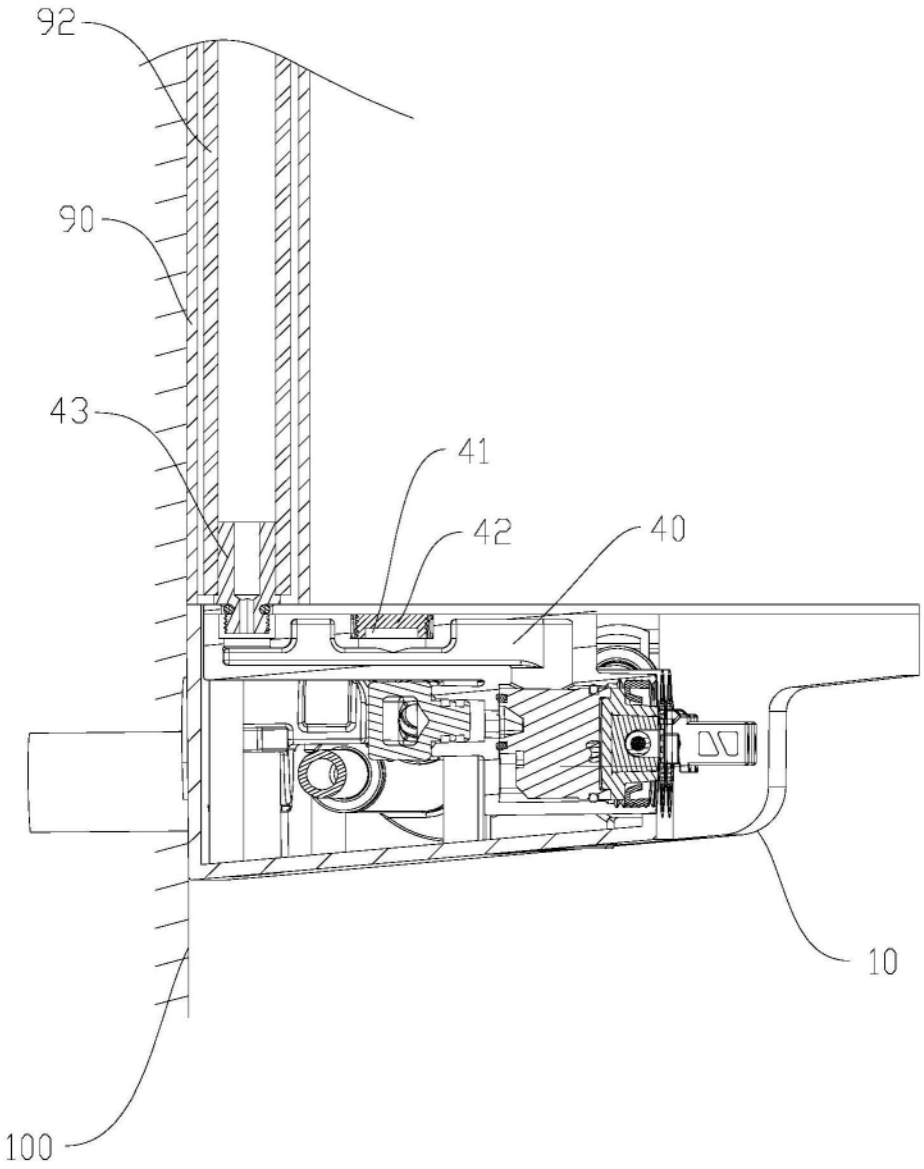

图2

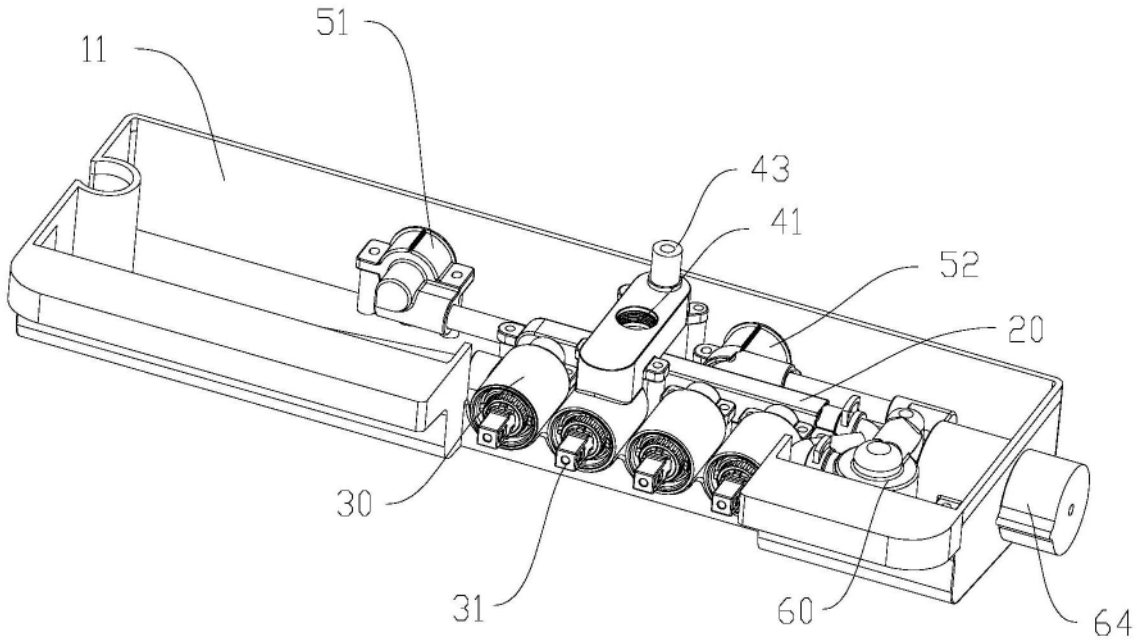

图3

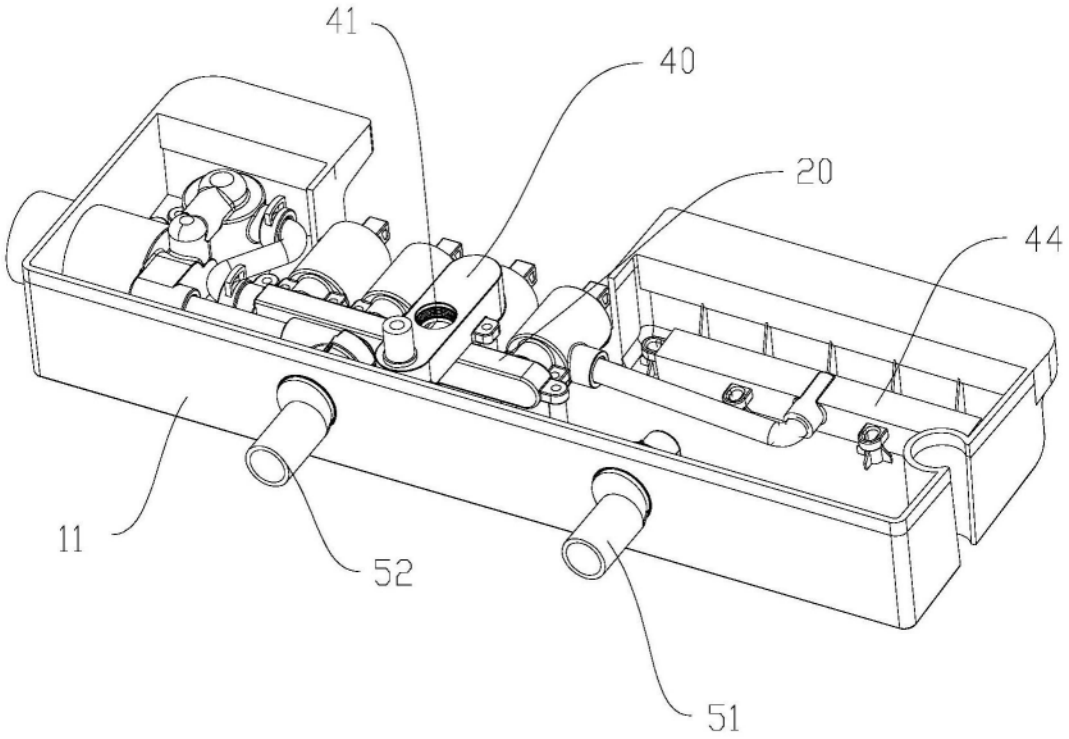

图4

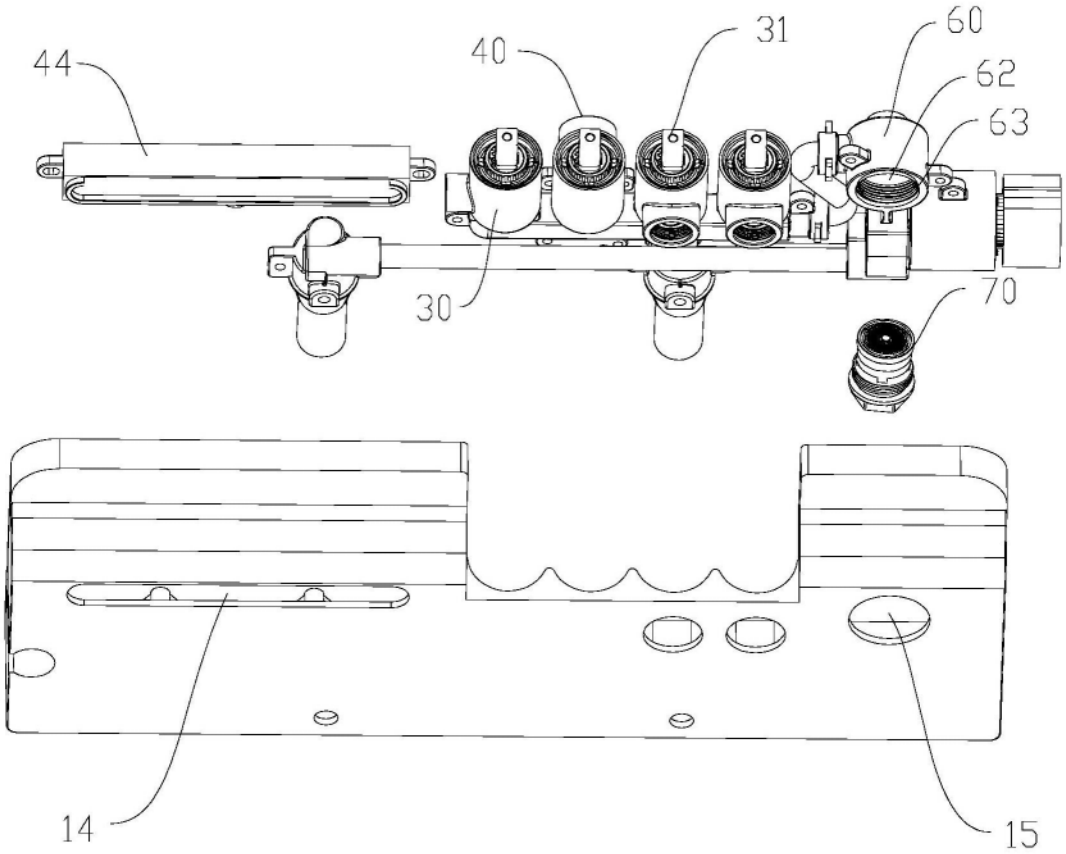

图5

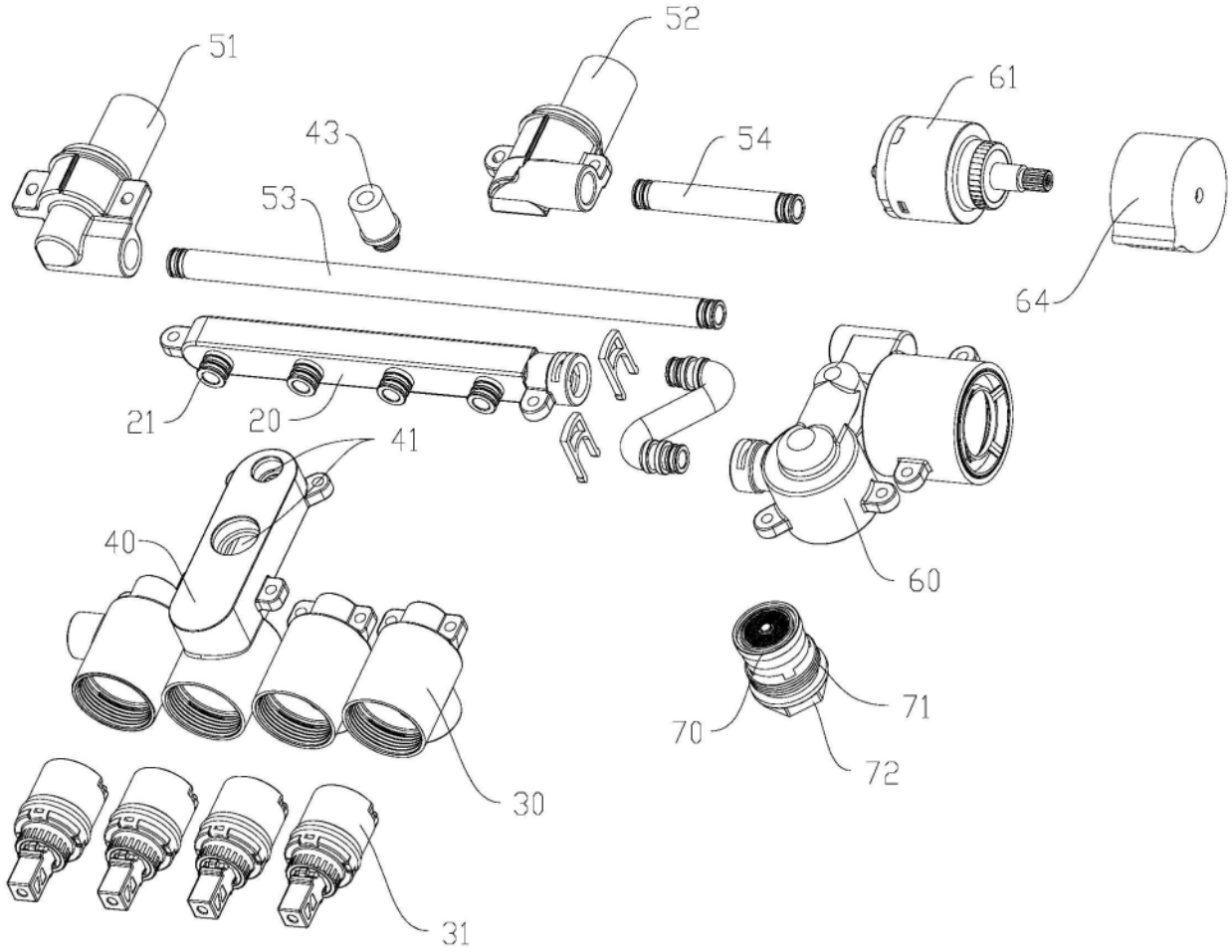

图6